ANNEX Nº 7: FITXES DE MATERIALS HOMOLOGATS

AIGÜES DE BLANES, S.A.

C. Canigó, 5-7 baixos – 17300 **BLANES**

FITXES DE MATERIALS HOMOLOGATS

XARXA D'AIGUA POTABLE

AIGÜES DE BLANES, S.A.

LLISTAT DE FITXES DE MATERIALS

HOMOLOGATS PER A LA

XARXA D'AIGUA POTABLE

ÍNDEX

NÚMERO	DESCRIPCIÓ
	ARMARIS, TAPES I REGISTRES
1.1	Armari de poliéster per comptador a façana
1.2	Porta de poliéster per comptador a façana
1.3	Armari prefabricat de formigó per comptador provisional d'obra
1.4	Marc i tapa de fosa dúctil per a pou de registre
1.5	Marc i tapa hidràulica de fosa dúctil per arqueta de registre
1.6	Arqueta de registre per a vàlvula a vorera
1.7	Arqueta per comptador a vorera
1.8	Porta d'inox per comptadors Ø igual o superior a 50 mm. a façana
1.9	Porta de planxa d'acer per comptadors Ø igual o superior a 25 mm. a façana
1.10	Marc i tapa de fosa dúctil per a càmara tipus
	VÀLVULES, ELEMENTS DE PROTECCIÓ I HIDRANTS
2.1	Vàlvula de comporta elàstica amb unió per brides
2.2	Mecanismes d'accionament per a vàlvula de comporta
2.3	Vàlvula de comporta de fosa dúctil, seient tou per escomesa. Unió roscada
2.4	Vàlvula de papallona embridada DN 350 - 500
2.5	Vàlvula de retenció de molla amb disc concèntric
2.6	Vàlvula de retenció de disc partit tipus Wafer
2.7	Vàlvula reductora de pressió hidràulica DN 40 - 80
2.8	Vàlvula reductora de pressió hidràulica DN 100 - 300
2.9	Vàlvula reductora de pressió hidràulica. Generalitats
2.10	Filtres de malla
2.11	Tubs i reduccions estabilitzadores
2.12	Ventosa automàtica 1" i 2"
2.13	Ventosa automàtica triple efecte DN 50 - 100
2.14	Boques de reg. Hidrants
2.15	Senyalització d'hidrants

AIGÜES DE BLANES, S.A.

CANONADES

3.1 Tub de fosa dúctil classe C30 i C40
3.2 Tub de fosa dúctil Ø exterior equivalent a canonades plàstiques
3.3 Tub de polietilé PE 40 i PE 100
3.4 Malla de senyalització de canonada

ACCESSORIS PER CANONADES DE FOSA DÚCTIL

4.1 Colze de fundició 2 endolls 90º amb junta mecànica
4.2 Colze de fundició 2 endolls 45º amb junta mecànica
4.3 Colze de fundició 2 endolls 22º 30' amb junta mecànica
4.4 Colze de fundició 2 endolls 11º 15' amb junta mecànica
4.5 Brida llisa amb junta mecànica
4.6 Maniguet 2 endolls amb junta mecànica
4.7 Brida endoll amb junta mecànica
4.8 Reducció 2 endolls amb junta mecànica
4.9 T 2 endolls amb derivació embridada amb junta mecànica
4.10 T 3 endolls amb junta mecànica
4.11 Contrabrida, junta, perns i pasta lubricant per accessoris amb junta mecànica
4.12 Colze de fundició 2 endolls Ø exterior equivalent a canonades plàstiques
4.13 Brida llisa i brida endoll Ø exterior equivalent a canonades plàstiques
4.14 Maniguet i reducció dos endolls Ø exterior equivalent a canonades plàstiques
4.15 T 2 endolls amb derivació embridada Ø ext. equivalent a canonades plàstiques
4.16 T 3 endolls i tap endollat Ø exterior equivalent a canonades plàstiques
4.17 Juntes, pasta lubricant i pintura reparadora per canonades Ø exterior equivalent a canonades plàstiques

ACCESSORIS PER A CANONADES DE POLIETILÉ

5.1 Enllaços de llauto de 20 a 63 mm. per tub de PE
5.2 Accessoris de polietilé per soldadura a testa. Valona portabrida
5.3 Accessoris de polietilé per soldadura a testa. Te igual
5.4 Accessoris de polietilé per soldadura a testa. Colze 90º
5.5 Accessoris de polietilé per soldadura a testa. Colze 45º
5.6 Accessoris de polietilé per soldadura a testa. Reducció concèntrica
5.7 Accessoris de polietilé per soldadura a testa. Tap
5.8 Accessoris de polietilé electrosoldables. Maniguet
5.9 Accessoris de polietilé electrosoldables. Reducció concèntrica
5.10 Accessoris de polietilé electrosoldables. Tap
5.11 Accessoris de polietilé electrosoldables. Colze 45º
5.12 Accessoris de polietilé electrosoldables. Colze 90º
5.13 Accessoris de polietilé electrosoldables. Te igual

AIGÜES DE BLANES, S.A.

ALTRES ACCESSORIS DE MUNTATGE I REPARACIÓ

6.1 Maniguet embridat
6.2 Brida cega
6.3 T embridada
6.4 Colze 90º embridat
6.5 Colze 45º embridat
6.6 Colze 22º 30' embridat
6.7 Colze 11º 15' embridat
6.8 Reducció embridada
6.9 Carret de desmuntatge
6.10 Brida reduïda
6.11 Contrabrida roscada
6.12 Brides PN 16 (DIN 2502). Dimensions
6.13 Juntes de cautxú
6.14 Cargols i femelles
6.15 Collarí de presa sense càrrega per tubs de PE - PVC
6.16 Collarí de presa en càrrega per tubs de PE -PVC
6.17 Collarí de presa sense càrrega per tubs de fibrociment DN 60-80-100
6.18 Collarí de presa sense càrrega per tubs de fibrociment i fosa dúctil DN 125-500
6.19 Collarí de presa en càrrega per tubs de fibrociment i fosa dúctil DN 125-500
6.20 Collarí de presa sense càrrega embridat per tubs de fibrociment i fosa dúctil DN 125-500
6.21 Brida doble càmara per tub de PVC
6.22 Brida doble càmara per tub de PE
6.23 Brida-unió universal multidiàmetre
6.24 Unió universal multidiàmetre
6.25 Unió mixta multidiàmetre
6.26 Unió autoblocant per PE i PVC
6.27 Accessoris de llautó roscats (I)
6.28 Accessoris de llautó roscats (II)
6.29 Accessoris de llautó roscats (III)

AIGÜES DE BLANES, S.A.

OBRA CIVIL

7.1 Nomograma d'empentes en colzes
7.2 Dimensions de massissos per ancoratges amb transmissió de tensions al terreny
7.3 Dimensions de massissos per ancoratges sense transmissió de tensions al terreny
7.4 Rases tipus per canonada de fosa dúctol i PE en zones lliures
7.5 Rases tipus per canonada de fosa dúctil i PE sota paviment
7.6 Separacions mínimes de fonaments a l'eix de la canonada d'aigua
7.7 Arqueta per vàlvula de comporta Ø inferior a 200 mm
7.8 Arqueta per vàlvula de comporta Ø 200 a Ø 300 mm
7.9 Arqueta per vàlvula descàrrega Ø igual o inferior a 250 mm
7.10 Arqueta per vàlvula descàrrega Ø superior a250 mm
7.11 Arqueta per ventosa simple a calçada
7.12 Arqueta per ventosa simple a vorera
7.13 Arqueta per ventosa doble
7.14 Arqueta per vàlvula de papallona Ø 350 a Ø 500 mm
7.15 Vàlvula soterrada amb mecanisme d'accionament
7.16 Càmara tipus per a estació reductora de pressió/comptador sectoritzador

COMPTADORS I AIXETES

8.1 Aixetes per comptador en bateria
8.2 Aixetes per comptador individual
8.3 Comptador volumètric 15 i 20 mm classe C
8.4 Comptador electrònic 15 i 20 mm rati R800
8.5 Comptador de raig múltiple de 25 i 40 mm classe C
8.6 Comptador d'incendis de pas total de 50, 80 i 100 mm classe B
8.7 Comptador combinat de 50, 80 i 100 mm classe B

ELEMENTS D'UNA ESCOMESA

9.1 Disposició general d'escomesa per bateria divisionària de comptadors
9.2 Disposició de la bateria divisionària de comptadors
9.3 Disposició general d'escomesa individual
9.4 Disposició del comptador de xarxa d'incendis a la bateria divisionària
9.5 Disposició general d'escomesa d'incendis individual
9.6 Instal·lacions particulars de bombeig
9.7 Esquema comptador individual i incendis. Dimensions armari comptador

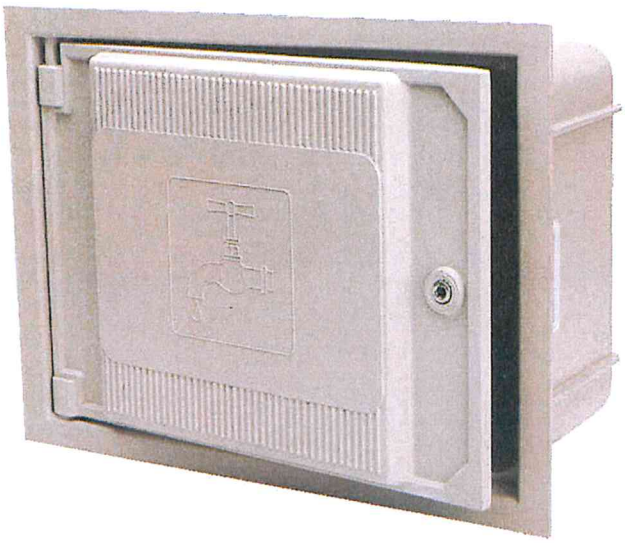

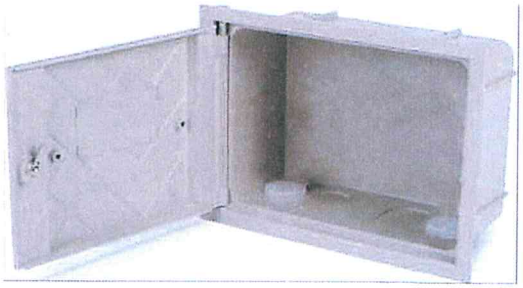

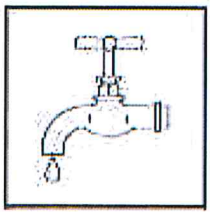

DIMENSIONS (mm) I PES (Kg)							
MIDES PORTA (cm)	A	B	C	C'	D	E	PES
30x45	425	290	135	160	495	346	2,995

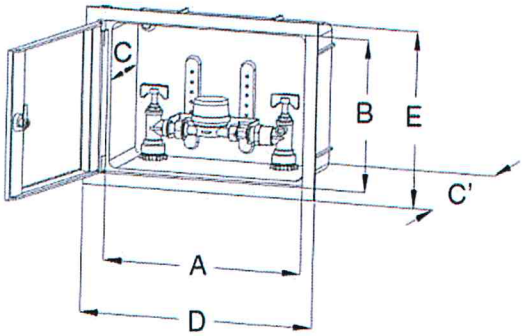

CARACTERÍSTIQUES

- Fabricat en poliester reforçat amb fibra de vidre per termo-moldejat.
- Porta desmontable.
- Tancament mitjançant pestell d'acer inoxidable accionat per cargol tipus "allen".
- Pictograma: esquema d'una aixeta gravat a la porta.

AIGÜES DE BLANES, S.A.	HOMOLOGACIÓ MATERIALS XARXA AIGUA POTABLE	Núm. de fitxa 1.1
	ARMARI DE POLIÉSTER PER COMPTADOR A FAÇANA	DATA NOVEMBRE 2013

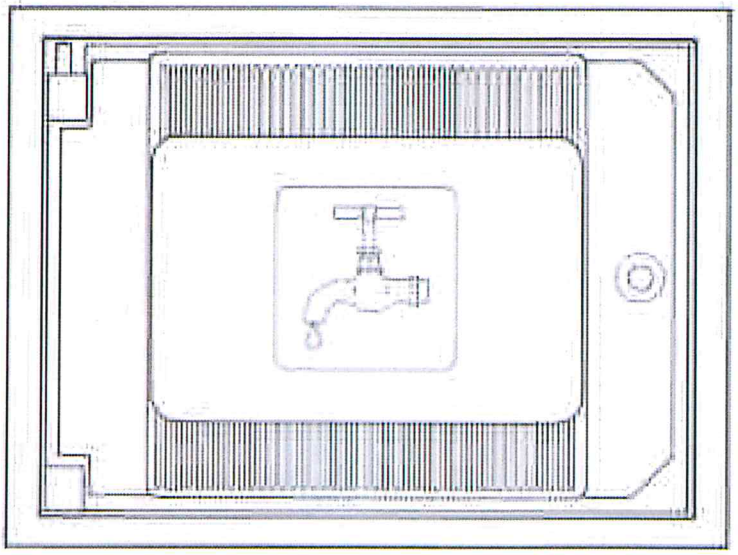

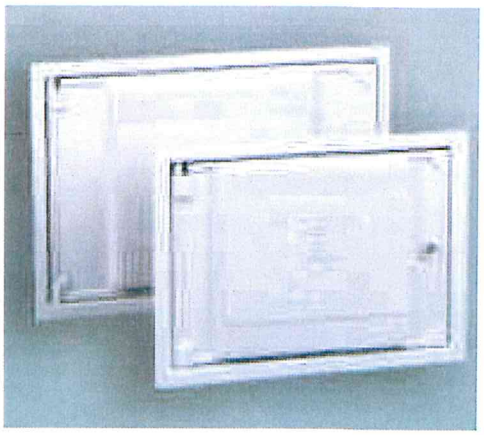

DIMENSIONS (mm) I PES (Kg)					
MIDES PORTA (cm)	A	B	C	D	PES
30x45	346	495	300	450	1,71

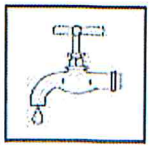

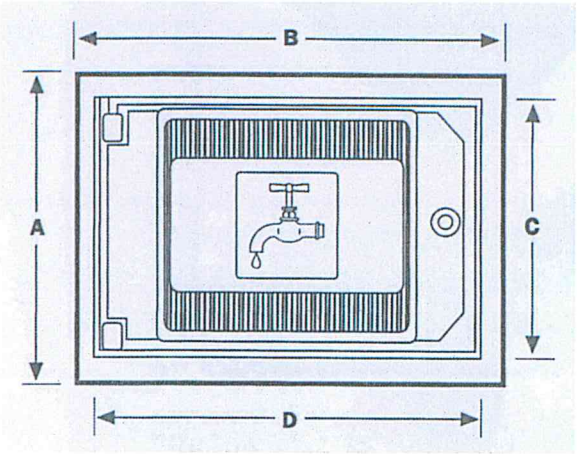

CARACTERÍSTIQUES

- Fabricat en poliester reforçat amb fibra de vidre per termo-moldejat.
- Porta desmontable.
- Tancament mitjançant pestell d'acer inoxidable accionat per cargol tipus "allen".
- Pictograma: esquema d'una aixeta gravat a la porta.

AIGÜES DE BLANES, S.A.	HOMOLOGACIÓ MATERIALS XARXA AIGUA POTABLE	Núm. de fitxa 1.2
	PORTA DE POLIÉSTER PER COMPTADOR A FAÇANA	DATA NOVEMBRE 2013

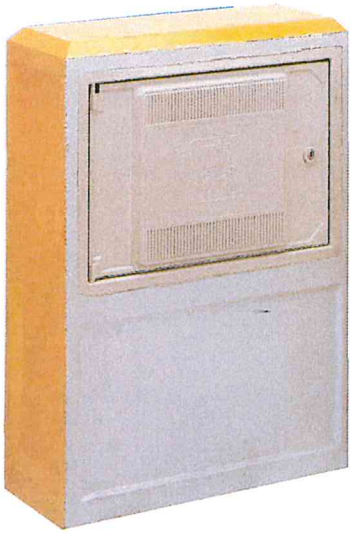

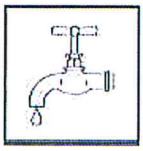

DIMENSIONS (mm) I PES (Kg)						
MIDES PORTA (cm)	A	B	C	D	E	PES
30x45	750	540	220	290	425	42

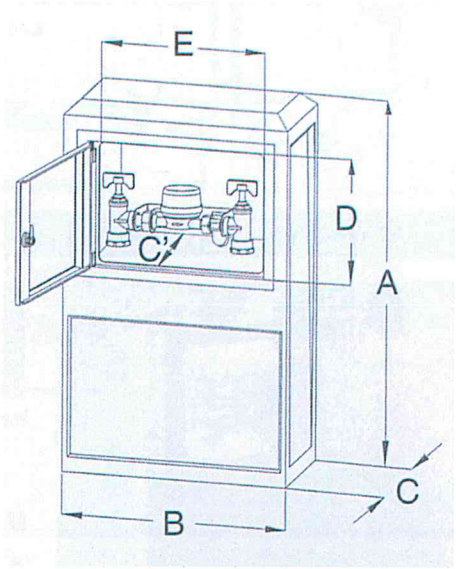

CARACTERÍSTIQUES

- Fabricat en formigó reforçat amb fibra de vidre.
- Porta fabricada en poliester reforçat amb fibra de vidre per termo-moldejat.
- Porta desmontable.
- Tancament mitjançant pestell d'acer inoxidable accionat per cargol tipus "allen".
- Base oberta interiorment per al muntatge de les canonades d'entrada i sortida.
- Pictograma: esquema d'una aixeta gravat a la porta.

AIGÜES DE BLANES, S.A.	HOMOLOGACIÓ MATERIALS XARXA AIGUA POTABLE	Núm. de fitxa 1.3
	ARMARI PREFABRICAT DE FORMIGÓ PER COMPTADOR PROVISIONAL D'OBRA	DATA NOVEMBRE 2013

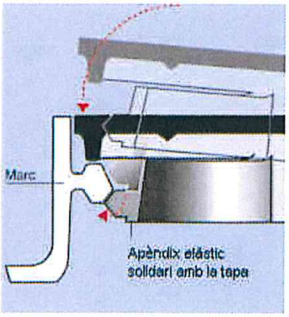

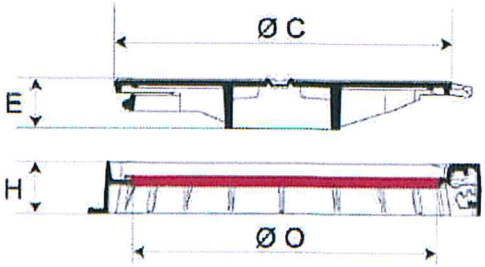

DIMENSIONS (mm)					PESOS (kg)		
A	O	H	C	E	TAPA	MARC	TOTAL
785	600	100	645	92	31,5	23,5	55

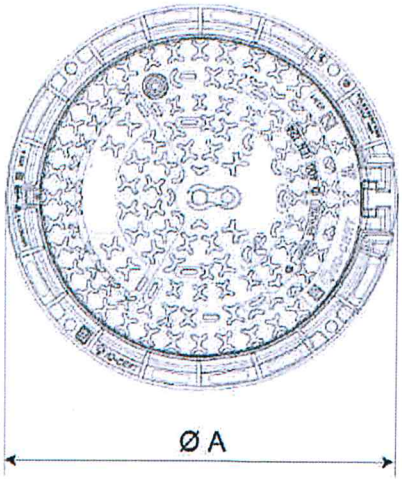

Els registres hauran de tenir necessàriament i acreditar-ho mitjançant certificat, la marca de qualitat AENOR

AENOR

Producto Certificado

CARACTERÍSTIQUES

- Conjunt marc i tapa realitzat en fundició dúctil segons la norma UNE - EN 1563.
- Compleix amb les prescripcions de la norma UNE - EN 124 (normativa, classe de resistència, nom i lloc del fabricant, marca de l'organisme de certificació).
- Dispositiu de tancament mitjançant apèndix elàstic de fundició dúctil solidari a la tapa.
- Caixa central amb estructura de la tapa en forma heptagonal i amb set nervis radials.

INSCRIPCIÓ: "AIGUA POTABLE"

- Tapa articulada mitjançant frontissa. Extraíble. Obertura a 130º, i amb bloqueig de seguretat a 90º al tancar.
- Tapa proveïda de topalls de posicionament situats en la perifèria i als dos costats de la frontissa.
- Tapa amb dues pastilles centrals circulars desfondables.
- Marc proveït d'una junta d'insonorització en polietilè/polipropilé de color vermell.
- Revestiment amb pintura bituminosa negra.
- Superfície de la tapa amb relleu antilliscant de 4 mm. d' alçada.
- Classe D400 trànsit mitjà. Resistència 40 tones.

AIGÜES DE BLANES, S.A.

HOMOLOGACIÓ MATERIALS XARXA AIGUA POTABLE

Num. de fitxa 1.4

MARC I TAPA DE FOSA DÚCTIL PER A POU DE REGISTRE

DATA NOVEMBRE 2013

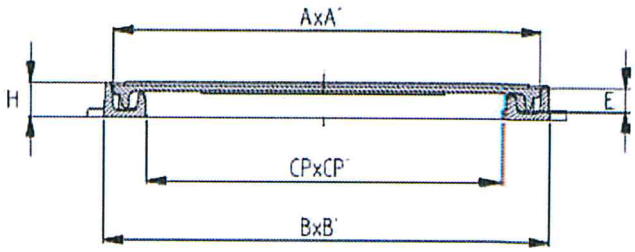

DIMENSIONS (mm)					PESOS (kg)		
AxA'	BxB'	CPxCP'	H	E	TAPA	MARC	TOTAL
380	400	335	30	24	7,10	3,49	10,59

AENOR

Producto Certificado

Els registres hauran de tenir necessàriament i acreditar-ho mitjançant certificat, la marca de qualitat AENOR

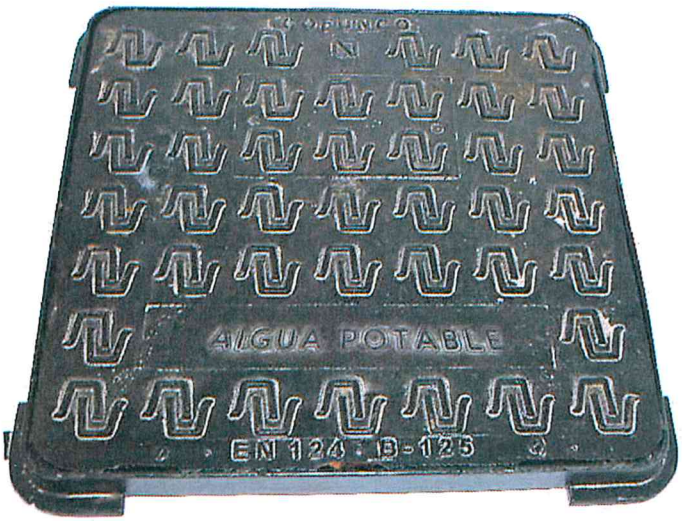

CARACTERÍSTIQUES

- Conjunt de marc i reixa fabricat amb fosa dúctil EN-GJS-500-7 segons la norma UNE – EN 1563.
- Pintat amb epoxi-poliester es pols (sense disolvents), amb una capa mínima de 100 micres en compliment de la directiva 1999/13/CE i el Reial Decret 117/2003 sobre protecció mediambiental.
- Compleix amb les prescripcions de la norma UNE – EN 124 (normativa, classe de resistència, nom i lloc del fabricant, marca de l'organisme de certificació).
- Procés de fabricació segons normes ISO 14001 – ISO TS 16949.
- Els registres han de cumplir dimensionalment la ISO 8062 CT9.
- Sistema antirobatori amb cadena soldada.
- Classe B125. Resistència 12,5 tones.
- INSCRIPCIÓ: "AIGUA POTABLE"

Especejament

1. Cos
2. Cargol
3. Tapa
4. Inscripció

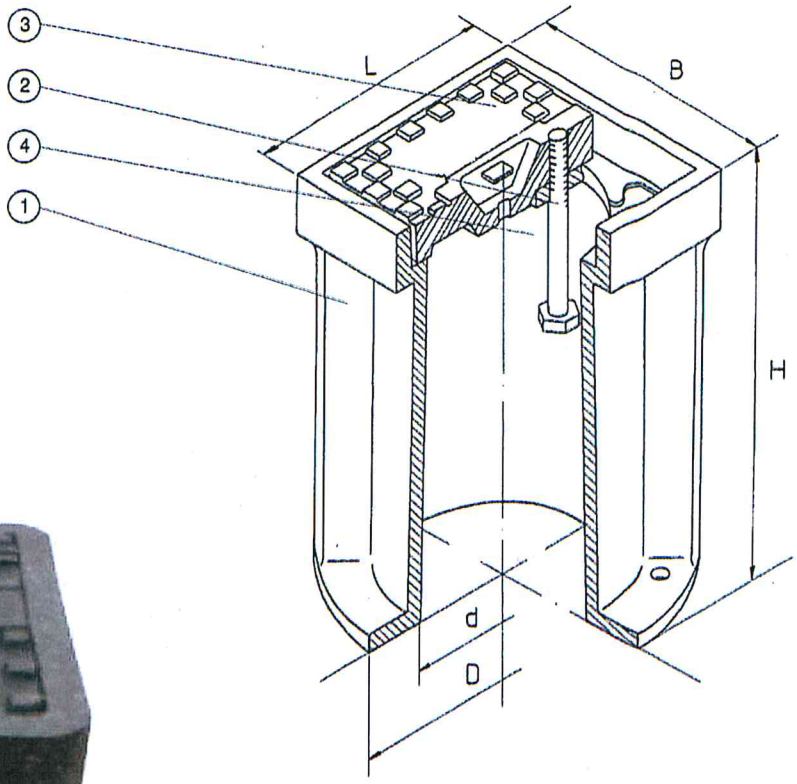

DIMENSIONS (mm) I PES (Kg)					
L	B	H	D	d	PES
145	145	230	180	112	2,9

CARACTERÍSTIQUES

- Cos fabricat en polietilé d'alta densitat per termo-moldejat.
- Tapa de ferro fos.
- Subjecció de la tapa al cos mitjançant cargol d'acer inoxidable A2.
- Inscripció "AIGÜES" gravada sobre xapa de niló 6 de color blau.

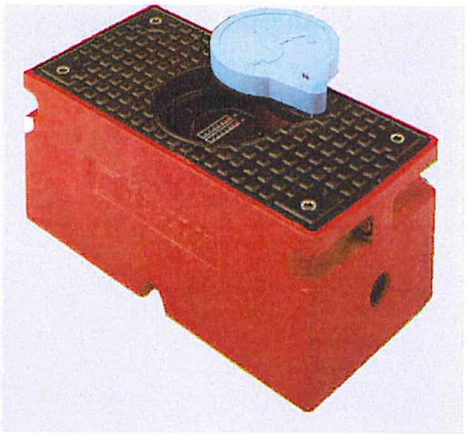

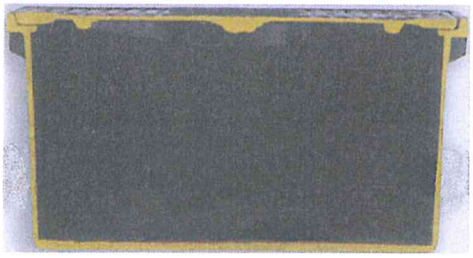

TIPUS I

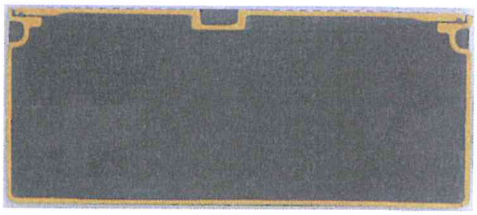

TIPUS II

DIMENSIONS (mm) I PES (Kg)					
ARQUETA TIPUS	Ø COMPTADOR	A	B	C	PES
I	15 - 20	492	221	250	23,35
II	25 - 30 - 40	606	228	243	40

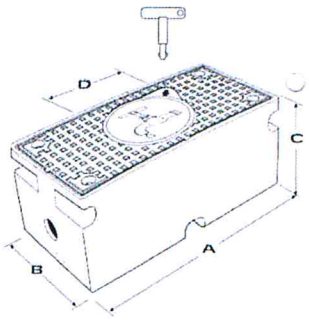

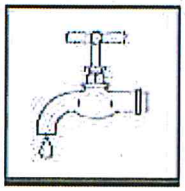

CARACTERÍSTIQUES

- Cos fabricat en fosa gris i pintada amb pintura epoxi.
- Tapa fabricada en fosa dúctil.
- Registre central de poliéster reforçat amb fibra de vidre.
- Cargols d'acer inoxidable.
- Obertura del registre central amb clau especial.
- Pictograma: esquema d'una aixeta gravat a la porta.

AIGÜES DE BLANES, S.A.	HOMOLOGACIÓ MATERIALS XARXA AIGUA POTABLE	Núm. de fitxa 1.7
	ARQUETA PER COMPTADOR A VORERA	DATA NOVEMBRE 2013

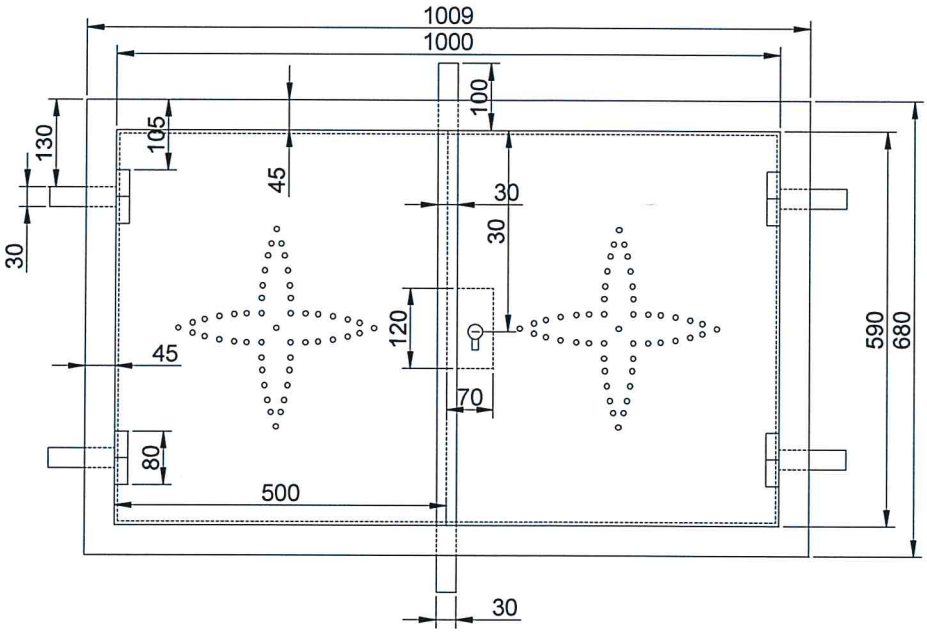

ALÇAT

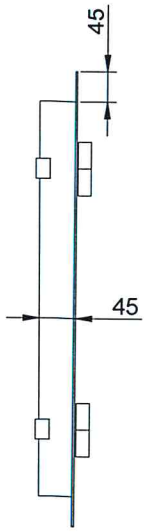

SECCIÓ

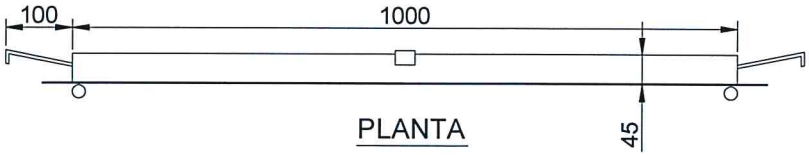

PLANTA

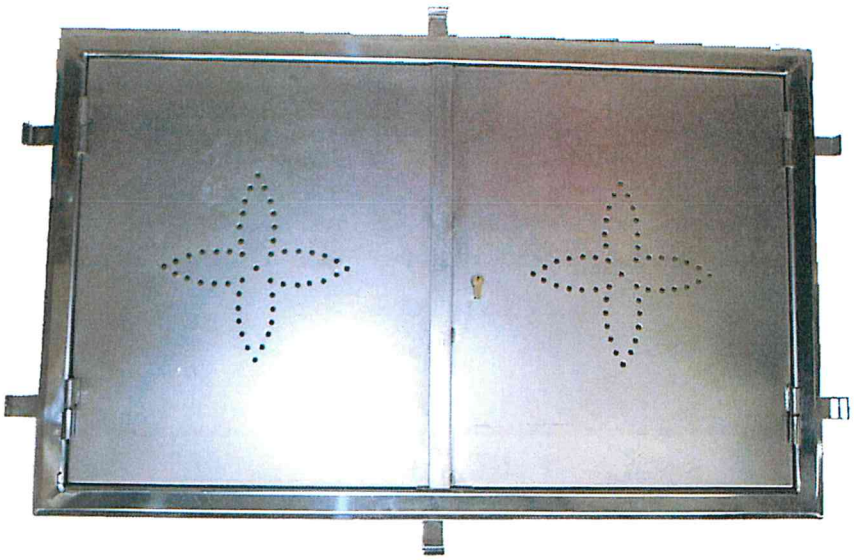

CARACTERÍSTIQUES

- Planxa d'acer inox AISI 316 de 2 mm. de gruix.
- Pany tipus companyia.

AIGÜES DE BLANES, S.A.	**HOMOLOGACIÓ MATERIALS XARXA AIGUA POTABLE**	Núm. de fitxa **1.8**
	PORTA D'INOX PER COMPTADORS Ø IGUAL O SUPERIOR A 50 MM. A FAÇANA	**DATA NOVEMBRE 2013**

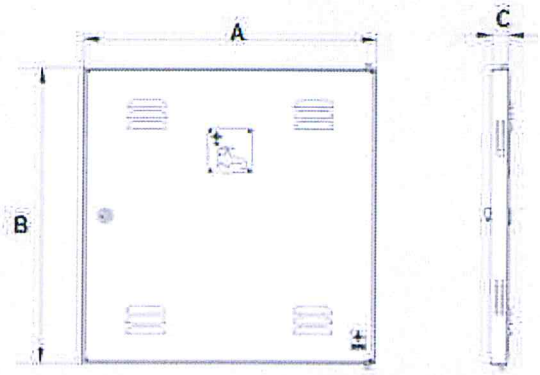

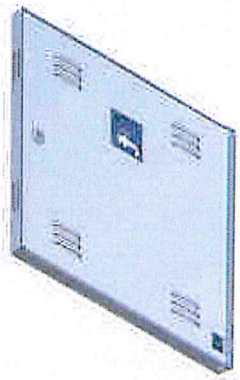

DIMENSIONS (mm)				
TIPUS	A	B	C	Ø COMPTADOR
2 FULLES	1004	640	32	50 / 65 / 80 / 100
1 FULLA	540	400	32	25 / 30 / 40

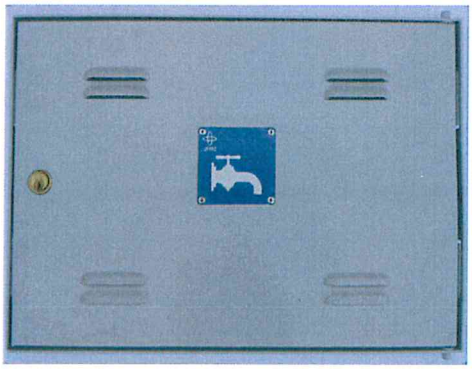

CARACTERÍSTIQUES

- Planxa d'acer galvanitzada Z-275 de 2 mm. de gruix.
- Marc en forma de "L" de planxa d'acer galvanitzada Z-275 de 3 mm. de gruix.
- Frontisses de les portes no accessibles des de l'exterior.
- Obertura de portes fins a 120º.
- Acabat amb imprimació color gris RAL 7035.
- Protecció IK-10 segons norma UNE-EN 50102.
- Pictograma: esquema d'una aixeta.
- Pany tipus companyia.

AIGÜES DE BLANES, S.A.	HOMOLOGACIÓ MATERIALS XARXA AIGUA POTABLE	Núm. de fitxa 1.9
	PORTA DE PLANXA D'ACER PER COMPTADORS Ø IGUAL O SUPERIOR A 25 MM. A FAÇANA	DATA NOVEMBRE 2013

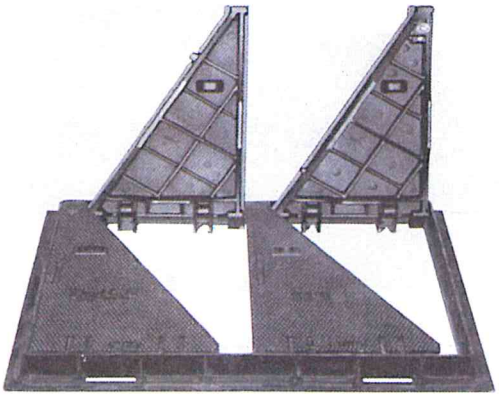

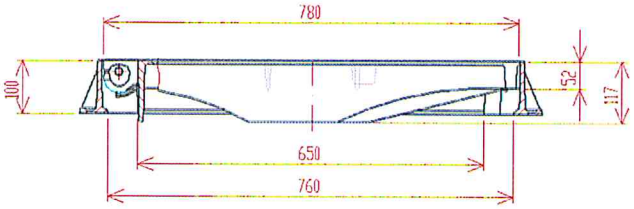

Cotes en mm.

TAULA DE PESOS (en kg)		
Conjunt	**Tapa**	**Marc**
211	151	60

Els registres hauran de tenir necessàriament i acreditar-ho mitjançant certificat, la marca de qualitat AENOR.

AENOR

Producto Certificado

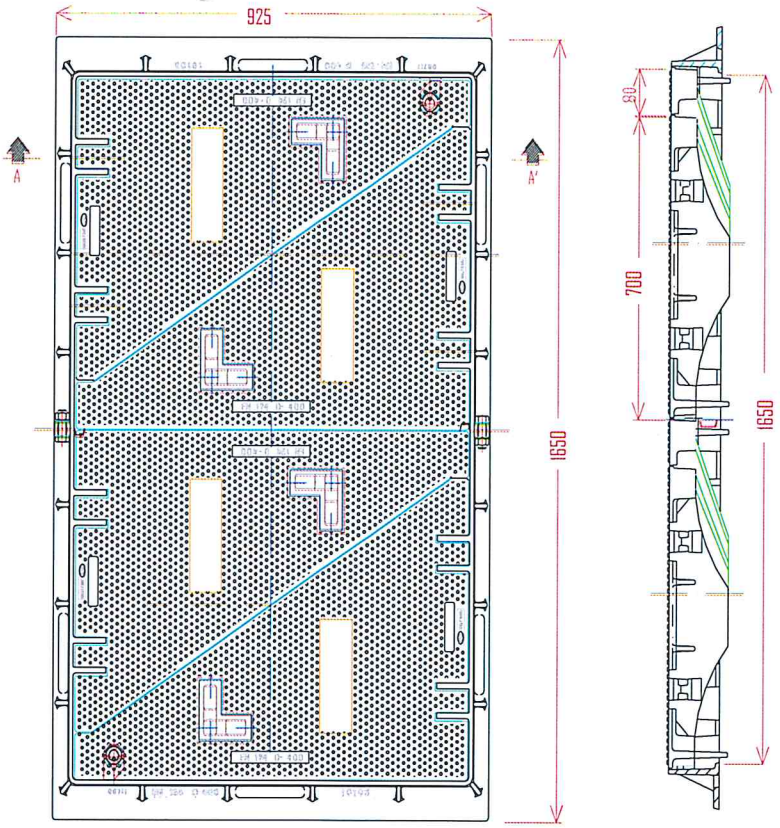

CARACTERÍSTIQUES

- Conjunt tapa i marc fabricat amb fosa de grafit esferoidal segons les normes ISO 1083 (tipus 500-7) i EN 1563.
- Compleix amb les prescripcions de la norma UNE - EN 124 (Setembre 1995). Classe D400. Força d'assaig 400 kn.
- Marcat segons la norma UNE - EN 124 (normativa, classe de resistència, nom i lloc del fabricant, marca del organisme de certificació.
- Revestiment amb pintura hidrosoluble negra, no tòxica, no inflamable i no contaminant segons la norma BS 3416.
- Conjunt fomat per 4 tapes triangulars amb doble articulació i bloqueig a 90º. Seients en forma de "V" per tal que les tapes quedin bloquejades i evitar que es moguin o facin soroll.
- Superfície de la tapa amb relleu antilliscant de 4 mm d'alçada.

AIGÜES DE BLANES, S.A.	**HOMOLOGACIÓ MATERIALS XARXA AIGUA POTABLE**	Núm. de fitxa **1.10**
	MARC I TAPA DE FOSA DÚCTIL PER A CÀMARA TIPUS	DATA NOVEMBRE 2013

CARACTERÍSTIQUES

- Cos i tapa de fosa dúctil.
- Comporta de fosa dúctil recoberta d'EPDM.
- Eix d'acer inoxidable forjat en fred.
- Femella de maniobra d'aleació de coure.
- Estanqueitat amb juntes tóriques de nitril.
- Revestiment de pintura epoxi amb procediment electroestàtic.
- Unió cos-tapa amb sistema autoclau.
- Distància entre brides curta segons sèrie 14 ISO 5752 i UNE-EN 558.

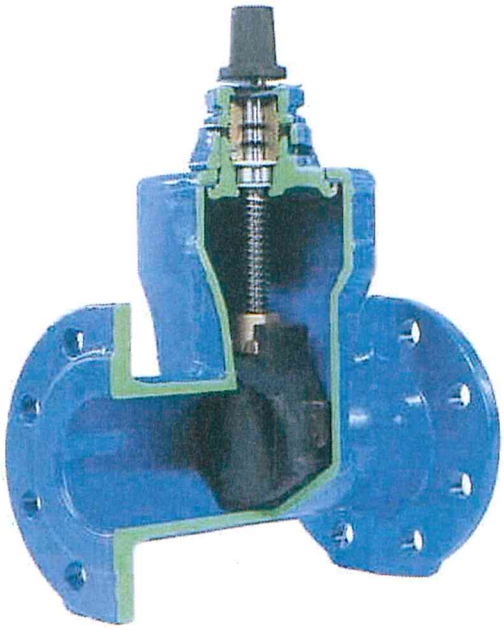

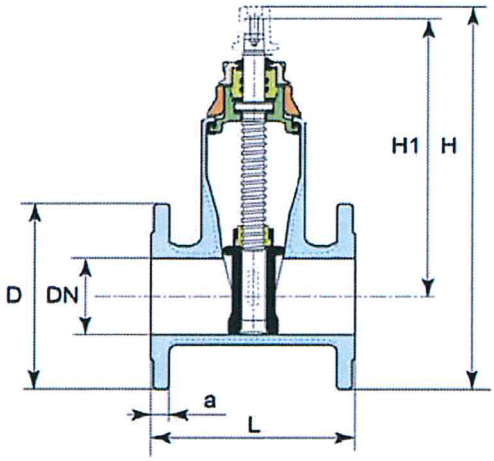

DIMENSIONS (mm) I PES (Kg)							
DN	Núm. de voltes per tancament	H_1	H	D	a	PES	L
50	12,5	222	222	165	19	10,5	150
65	17	275	275	185	19	14	170
80	17	275	275	200	19	18	180
100	23	323	323	225	19	23	190
125	28	373	373	250	19	29,5	200
150	32	410	410	285	19	40	210
200	33	515	515	340	20	65	230
250	41,5	595	595	400	22	95	250
300	50	705	705	455	25	130	270

AIGÜES DE BLANES, S.A.

HOMOLOGACIÓ MATERIALS XARXA AIGUA POTABLE

Núm. de fitxa **2.1**

VÀLVULA DE COMPORTA ELÀSTICA AMB UNIÓ PER BRIDES

DATA NOVEMBRE 2013

MECANISME D'ACCIONAMENT SOTERRAT

ESPECEJAMENT

1.- Caputxó de fosa.
2.- Pasador d'acer inoxidable.
3.- Casquet de centrat per a la boca de clau de PEHD.
4.- Caputxó de protecció de PEHD.
5.- Volandera de PEHD.
6.- Tub de protecció de 50x2 mm. de PEHD.
7.- Tub de protecció de 54x2 mm. de PEHD.
8.- Casquet de centrat per a la vàlvula de PEHD.
9.- Barra de maniobra d'acer.
10.- Pasador d'acer inoxidable.
11.- Pasador d'acer inoxidable.
13.- Maniguet de fosa.

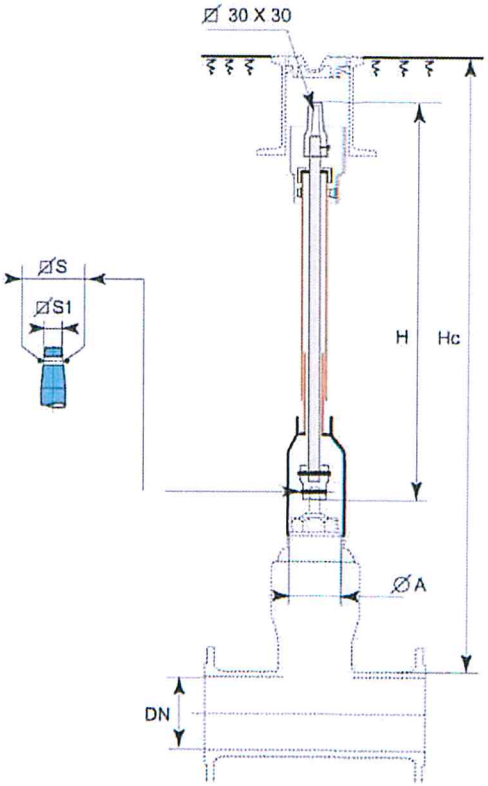

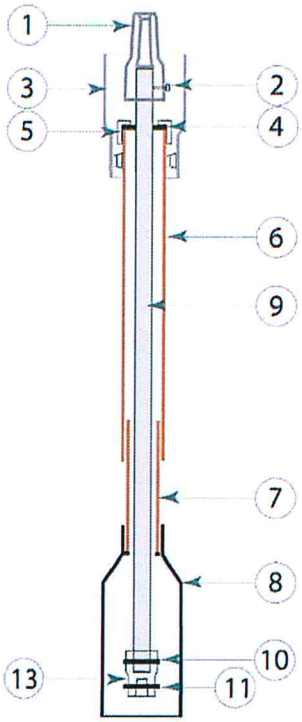

DIMENSIONS (mm) I PES (Kg)									
DN	S	S1	A	Hc 1000		Hc 1250		Hc 1500	
				H	PES	H	PES	H	PES
65	18,5	17	71	750	3,11	1000	3,74	1250	4,37
80	18,5	17	71	750	3,11	1000	3,74	1250	4,37
100	20,6	19	84	710	3,01	960	3,64	1210	4,27
125	20,6	19	84	660	2,86	910	3,49	1160	4,12
150	20,6	19	84	660	2,86	910	3,49	1160	4,12
200	25,7	103	103	590	4,39	840	5,59	1090	6,79
250	25,7	103	103	590	4,39	840	5,59	1090	6,79
300	25,7	103	103	590	4,39	840	5,59	1090	6,79

MECANISME D'ACCIONAMENT AMB VOLANT D'ACER

DN	50	65	80	100
Ø del volant	150	175	175	300

DN	125	150	200	250 a 300
Ø del volant	300	300	350	500

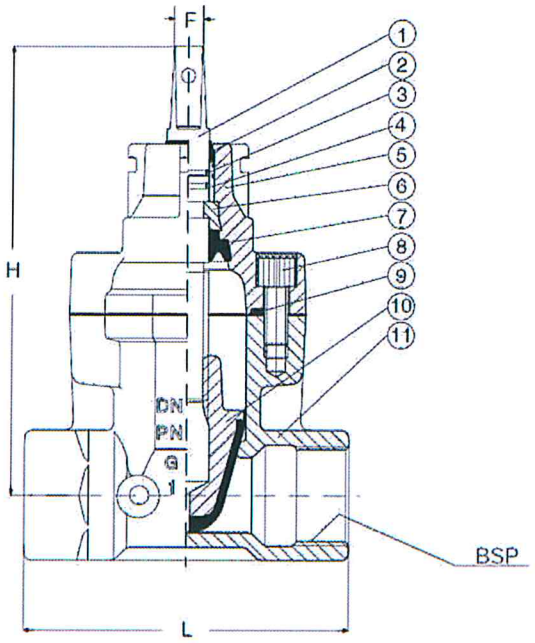

ESPECEJAMENT

1.- Eix
2.- Segellat superior
3.- Junta tórica
4.- Coixinet
5.- Tapa
6.- Collarí
7.- Maniguet inferior
8.- Cargol
9.- Junta tancament cos/tapa
10.- Comporta
11.- Cos

DIMENSIONS (mm) I PES (Kg)					
DN	**ROSCA**	**L**	**H**	**F**	**PES**
25	¾"	115	180	13	2,9
25	1"	115	180	13	2,9
32	1 ¼"	137	190	13	2,9
40	1 ½"	150	203	13	5,2
50	2"	178	213	13	6,4

CARACTERÍSTIQUES

- Cos i tapa fabricats en fosa dúctil ENGJS400 EN 1563.
- Revestiment intern/extern amb pintura epoxi DIN 30677.
- Eix d'acer inoxidable.
- Segellat superior amb 4 juntes tóriques NBR i maniguet inferior EPDM.
- Comporta i collarí de llautó segons BS 2872 vulcanitzada amb EPDM.
- Junta de tancament cos/tapa EPDM.
- Cargols acer inoxidable A2, segellats amb silicona.

AIGÜES DE BLANES, S.A.	**HOMOLOGACIÓ MATERIALS XARXA AIGUA POTABLE**	Núm. de fitxa **2.3**
	VÀLVULA DE COMPORTA DE FOSA DÚCTIL, SEIENT TOU PER ESCOMESA. UNIÓ ROSCADA.	**DATA NOVEMBRE 2013**

DESMULTIPLICADOR

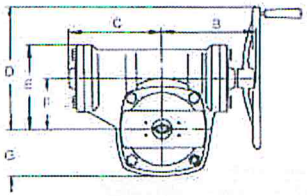

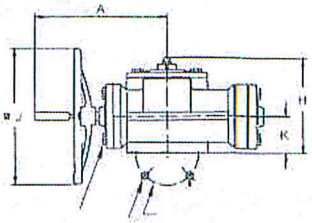

DIMENSIONS (mm) I PES (Kg)											
TIPUS	A	B	C	D	E	F	G	H	J	K	PES
MR400	332	230	229	300	208	125	115	95	350	95	58

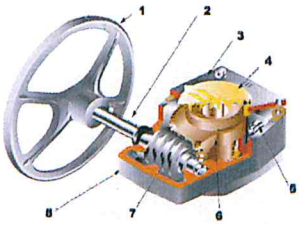

ESPECEJAMENT I CARACTERÍSTIQUES CONSTRUCTIVES					
NÚM.	DESCRIPCIÓ	MATERIAL	NÚM.	DESCRIPCIÓ	MATERIAL
1	Volant	Fosa dúctil	5	Fi de carrera	Acer
2	Eix	Acer inox	6	Corona	Fosa dúctil
3	Tapa	Acer	7	Bisenfí	Acer
4	Senyalitzador	Material plàstic	8	Carter	Fosa dúctil

PAPELLONA

CARACTERÍSTIQUES

- Cos de fosa dúctil.
- Eix acer inox 13% crom.
- Papellona acer inox 18-12.
- Anell elàstic EPDM.
- Revestiment poliuretà 80 micres.

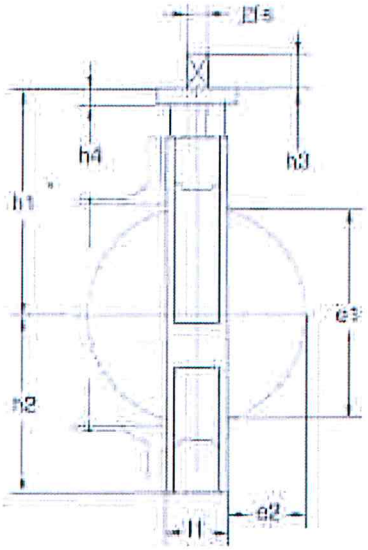

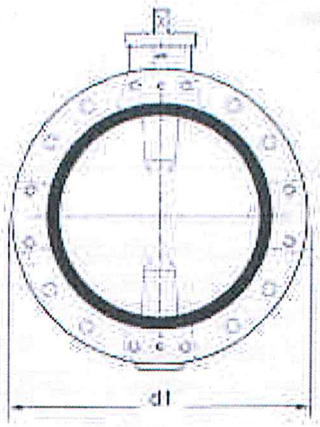

DIMENSIONS (mm) I PES (Kg)											
DN	PN	l_1	d_1	h_1	h_2	h_4	s	h_3	e_1	e_2	PES
350	16	78	533	335	266	23	24	45	326	127	80
400	16	102	597	380	299	23	36	55	370	140	105
450	16	114	640	410	332	23	36	55	422	160	130
500	16	127	715	440	370	27	36	55	470	178	180

AIGÜES DE BLANES, S.A.	HOMOLOGACIÓ MATERIALS XARXA AIGUA POTABLE	Núm. de fitxa 2.4
	VÀLVULA DE PAPALLONA EMBRIDADA DN 350 - 500	DATA NOVEMBRE 2013

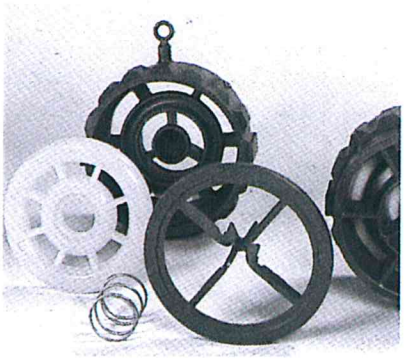

DIMENSIONS (mm) I PES (Kg)						
Tipus		DN	PN	Mides		Pes
				Ø A	Ø B	
Wafer	I	80	16	142	80	2
		100	16	174	100	6
		125	16	210	125	11
		150	16	246	150	17
	II	200	16	290	127	22
		250	16	352	146	35
		300	16	398	181	50
		350	16	460	222	80
		400	16	520	232	100
		450	16	430	260	150
		500	16	626	292	180

TIPUS I

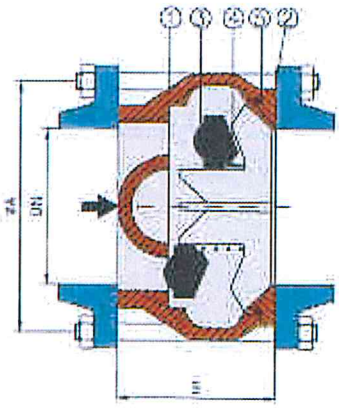

TIPUS II

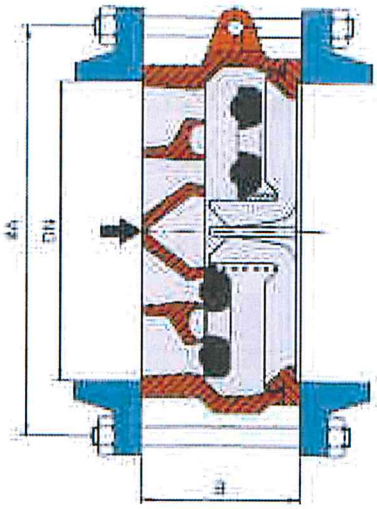

ESPECEJAMENT I CARACTERÍSTIQUES CONSTRUCTIVES		
NÚM.	DESCRIPCIÓ	MATERIAL
1	Cos	Fundició dúctil
2	Tapa	Fundició gris
3	Obturador	Poliuretà
4	Molla	Acer inoxidable Z 12 CN 18.10
5	Anell de junta	Nitril

AIGÜES DE BLANES, S.A.	HOMOLOGACIÓ MATERIALS XARXA AIGUA POTABLE	Núm. de fitxa 2.5
	VÀLVULA DE RETENCIÓ DE MOLLA AMB DISC CONCÈNTRIC	DATA NOVEMBRE 2013

CARACTERÍSTIQUES

Cos de fosa gris GG-25 segons DIN 1691.
Revestiment amb pintura epoxi gruix mínim 60 micres.
Discos d'alubronze G-CuA110Ni segons DIN 1714.
Eix i molla d'acer inoxidable AISI 316.
Seient EPDM.

ESPECEJAMENT

1.- Cos amb junta de tancament
2.- Disc
3.- Tap
4.- Junta tòrica
5.- Eix
6.- Molla
7.- Eix
8.- Volandera
9.- Junta
10.- Tap

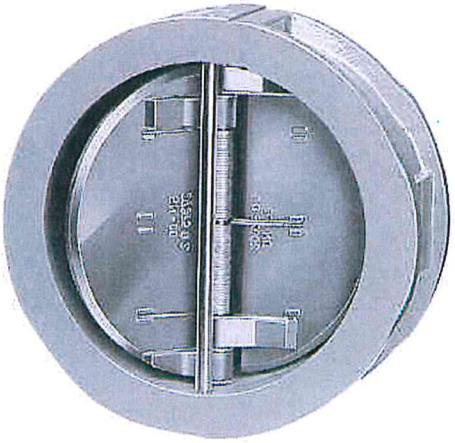

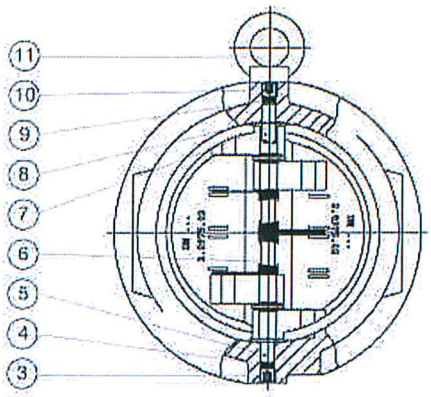

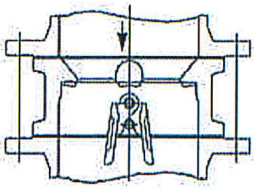

INSTAL.LACIÓ VERTICAL

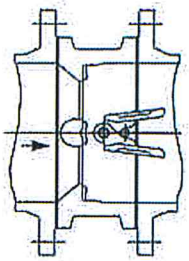

INSTAL.LACIÓ HORITZONTAL

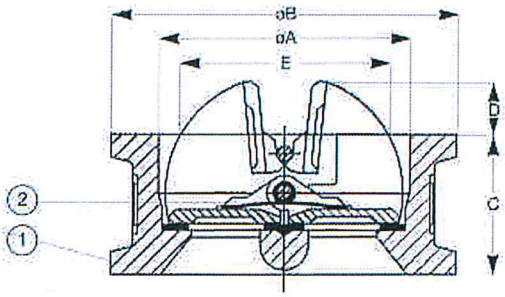

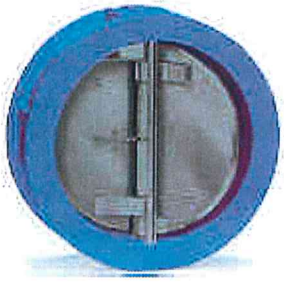

DIMENSIONS (mm) I PES (Kg)							
DN	ROSCA	A	B	C	D	E	PES
50	2"	67	100	43	8	41	1,3
65	2 ½"	84	118	46	14	59	1,8
80	3"	100	140	64	16	69	3,5
100	4"	115	158	64	25	90	4,5

AIGÜES DE BLANES, S.A.	HOMOLOGACIÓ MATERIALS XARXA AIGUA POTABLE	Núm. de fitxa 2.6
	VÀLVULA DE RETENCIÓ DE DISC PARTIT TIPUS WAFER.	DATA NOVEMBRE 2013

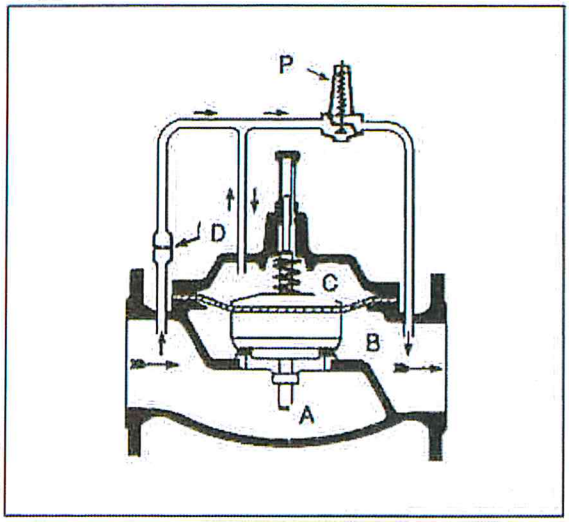

ESQUEMA FUNCIONAL

- A: Càmara aigües amunt (alta pressió)
- B: Càmara aigües avall (baixa pressió)
- C: Membrana i conjunt mòvil
- D: Vàlvula d'agulla
- P: Pilot

CABALS (l/s) I VELOCITAT (m/s)				
DN	40 / 50	65	80	VELOCITAT
CABAL MÍNIM	0,4	0,7	1	0,2
CABAL MÀXIM	4	6,6	10	4,6

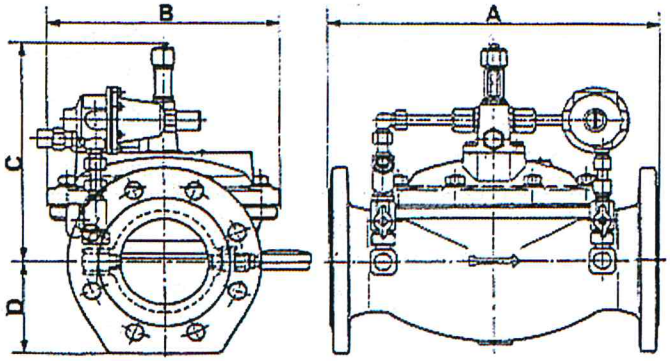

DIMENSIONS (mm) I PES (Kg)				
DN	40	50	65	80
A	230	230	325	340
B	173	173	192	230
C	223	223	222	236
D	85	85	92	100
PES	21	21	28	34

CARACTERÍSTIQUES

- Cos i tapa: fosa dúctil GGG 50, seient bronze. PN 16/25.
- Brides foradades PN16
- Temperatura màxima dútilització: 60ºC
- Mecanisme mòbil: fundició, acer inoxidable i elastòmer.
- Membrana de teixit poliamida, amb doble revestiment neoprè adhesiu.
- Pilot: bronze i elastòmer.
- Línia pilot: tub inox o teixit de poliamida PN 16

AIGÜES DE BLANES, S.A.	HOMOLOGACIÓ MATERIALS XARXA AIGUA POTABLE	Núm. de fitxa 2.7
	VÀLVULA REDUCTORA DE PRESSIÓ HIDRÀULICA DN 40 - 80	DATA NOVEMBRE 2013

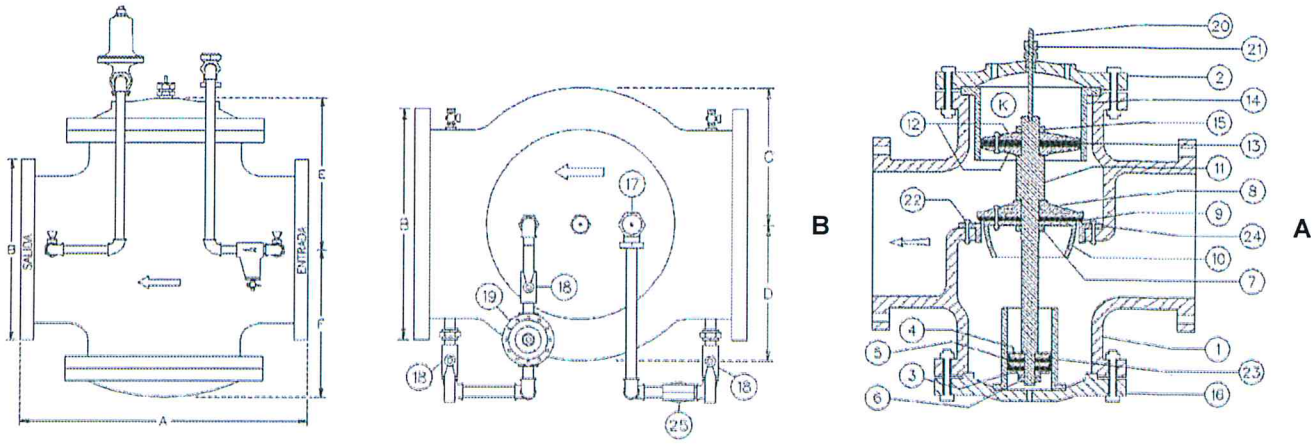

ESPECEJAMENT

1.- Cos de la vàlvula de fosa gris
2.- Tapa superior de fosa gris
3.- Femella inferior de bronze
4.- Suport cuir inferior de bronze
5.- Cuir inferiorCuir
6.- Contrafemella inferiorBronze
7.- Femella intermitjaBronze
8.- Disc seientBronze
9.- Goma seientPoliuretà
10.- Suport goma seientBronze
11.- EixBronze
12.- Suport cuir superiorBronze
13.- Cuir superiorCuir
14.- Camisa superiorBronze
15.- Femella superiorBronze
16.- Tapa inferiorFosa gris
17.- Vàlvula d'agullaBronze
18.- Vàlvula de bolaBronze
19.- Pilot reductor de pressióBronze
20.- Tija indicadoraBronze
21.- Premsa-estopa de la tijaBronze
22.- Cargolls i femelles anellBronze
23.- Camisa inferiorBronze
24.- Anell seientBronze
25.- Filtre circuit pilotBronze/inox
A.- Entrada alta pressió
B.- Sortida baixa pressió
K.- Conjunt mòvil

DIMENSIONS (mm) I PES (Kg)					
DN	PES	A	B	C-D	E-F
100	75	356	229	121	178
150	120	451	279	168	229
200	220	610	343	222	318
250	290	632	406	254	362
300	435	762	483	305	394

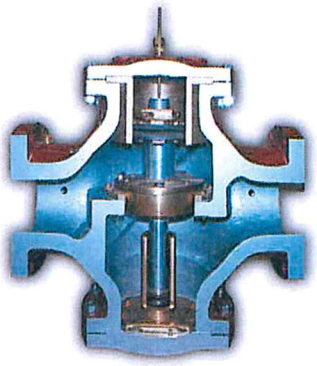

CABALS		
DN	A	B
100	1,3	38
150	2,5	75
200	3,1	145
250	6,3	230
300	13	325
V	0,2	4,6

A: Cabal mínim en l/s
B: Cabal màxim en l/s
V: Velocitat en m/seg

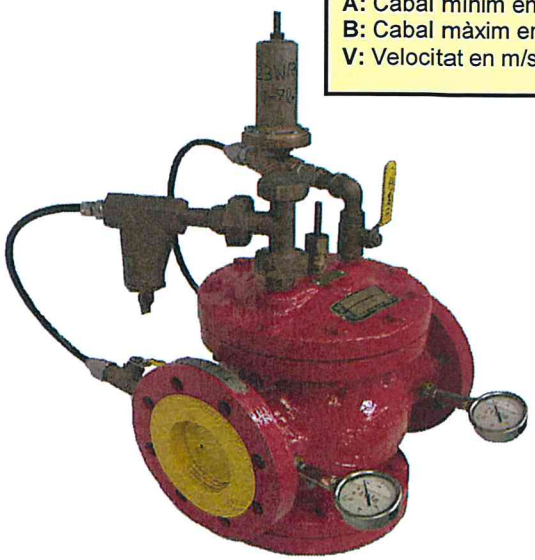

CARACTERÍSTIQUES

- Normes ASA per a gruixos de cos, brides i tapes.
- Normes ASTA A-126 B per a la fosa.
- Normes ASTM B-62 per al bronze.
- Pintat exterior amb dues capes de resina epoxi.
- Temperatura màxima d'utilització 60º.
- Línia pilot amb tub inox o teixit de poliamida PN 16.

AIGÜES DE BLANES, S.A.	HOMOLOGACIÓ MATERIALS XARXA AIGUA POTABLE	Núm. de fitxa 2.8
	VÀLVULA REDUCTORA DE PRESSIÓ HIDRÀULICA DN 100 - 300	DATA NOVEMBRE 2013

AQUEST GRÀFIC MOSTRA D'UNA MANERA ORIENTATIVA LES REDUCCIONS DE PRESSIÓ ADEQUADES PER TAL DE NO MALMETRE LES PARTS INTERNES DE LA VÀLVULA A CAUSA DE LA CAVITACIÓ PROVOCADA PER UNA GRAN DIFERÈNCIA ENTRE LA PRESSIÓ D'ENTRADA I LA DE SORTIDA.

GRÀFIC DE CAVITACIÓ

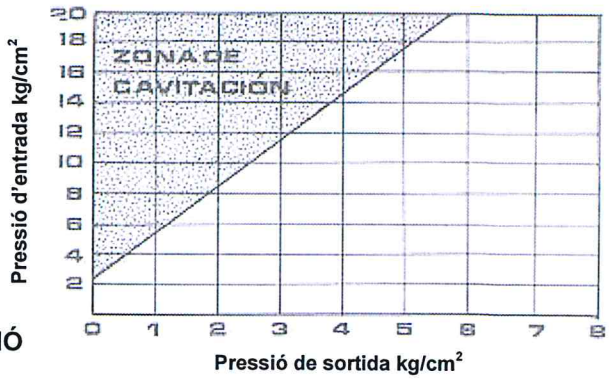

GRÀFIC DE PRESSIONS DE REGULACIÓ

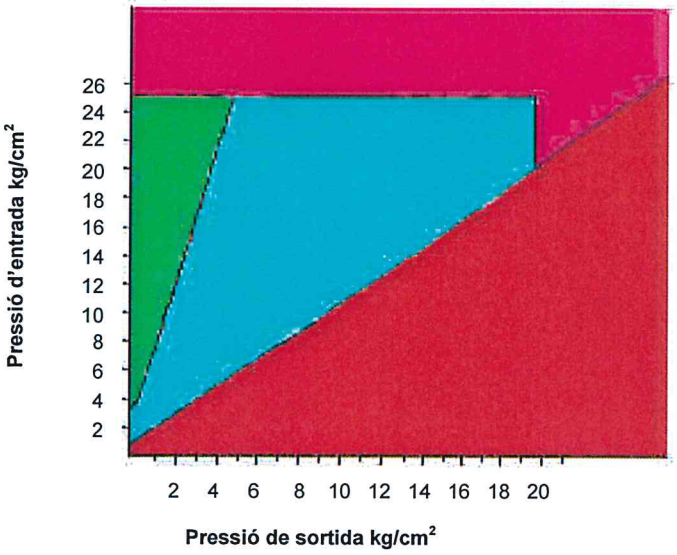

	Àrea normal d'utilització. Regulació sense incidències.
	Pressió diferencial excessivament elevada. Reductores en sèrie.
	Pressió aigües amunt o aigües avall excessivament elevada. Cas a estudiar.
	Pressió aigües amunt excessivament petita. Regulació imposible.

ESQUEMA DE MUNTATGE DINTRE CÀMARA D'ALLOTJAMENT SEGONS FITXA 7.16

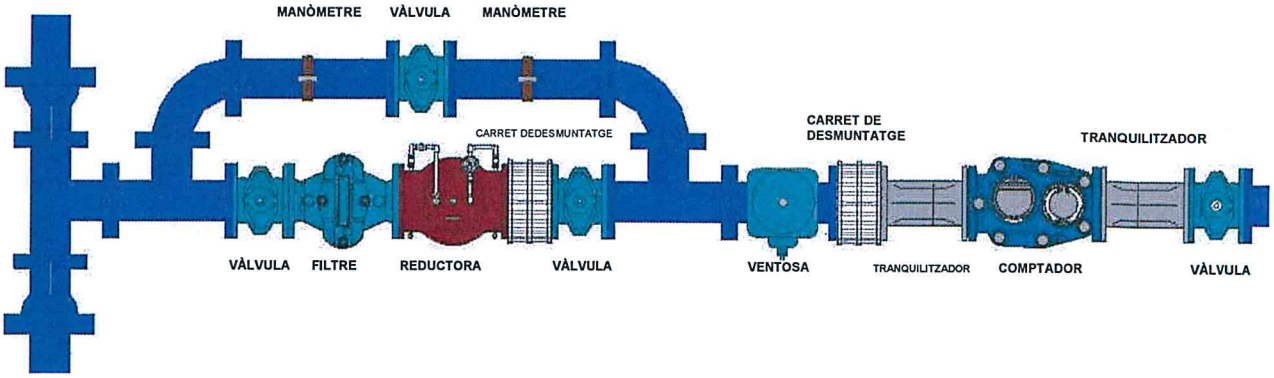

AIGÜES DE BLANES, S.A.	HOMOLOGACIÓ MATERIALS XARXA AIGUA POTABLE	Núm. de fitxa 2.9
	VÀLVULA REDUCTORA DE PRESSIÓ HIDRÀULICA. GENERALITATS	DATA NOVEMBRE 2013

TIPUS MP

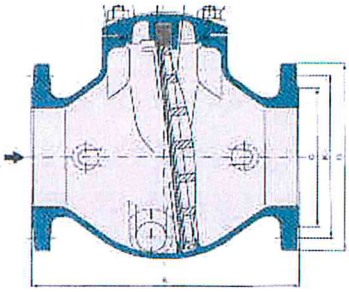

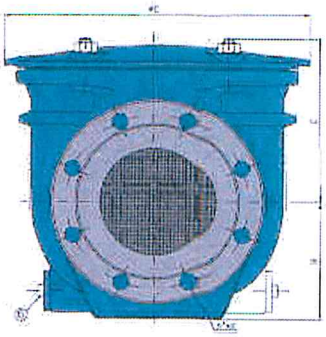

TIPUS H

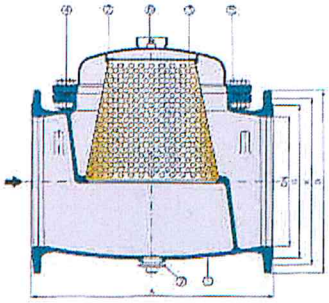

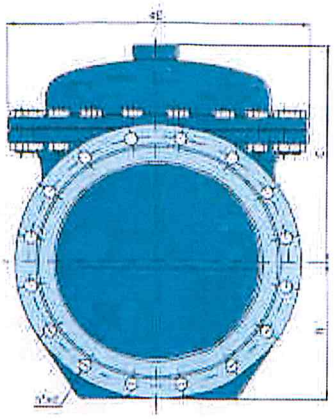

DIMENSIONS (mm) I PES (Kg)											
	Tipus MP								Tipus H		
DN	50	65	80	100	125	150	200	250	300	400	500
A	230	230	300	300	400	400	500	600	800	750	870
B	82	88	105	105	142	142	198	212	230	282	335
C	112	112	142	142	192	192	230	230	330	466	540
D	210	210	260	260	360	360	452	452	595	600	670
PES	15,0	17,5	26,5	27,0	46,5	46,5	75,0	88	183	250	384

ESPECEJAMENT			
NÚM.		DESCRIPCIÓ	MATERIAL
MP	H		
1	1	Cos	Fosa dúctil
2	2	Tapa	Fosa dúctil
3	-	Suport malla	Fosa dúctil
4	3	Malla filtrant	Inox 316
5	4	Junta cos-tapa	EPDM
6	7	Tap desguàs	Coure
7	5	Cargols	Acer galvanitzat
-	6	Purgador	Llautó

CARACTERÍSTIQUES

- Filtre mòbil al aixecar la tapa, facilitant treure els dipòsits acumulats i permetent la seva neteja.
- Dimensió de la malla filtrant d'inix 2 mm.
- El conjunt filtrant pot suportar, en cas de saturació per dipòsits acumulats, una pressió diferencial de 16 atm en el cas del filtre tipus MP, i de 5 atm. en el cas del filtre tipus H.
- Fabricació del cos sèrie única PN 25.
- Taladrat de brides PN 16.
- Revestiment epoxi anticorrosiu.

TUBS

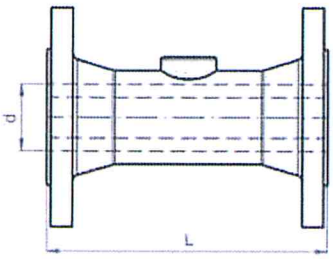

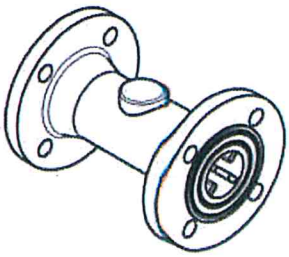

DIMENSIONS (mm) I PRESSIÓ DE FUNCIONAMENT ADMISSIBLE (PFA) (bar)					
DN	**L**	**PFA**	**DN**	**L**	**PFA**
50	210	16	**125**	315	16
65	220	16	**150**	340	16
80	220	16	**200**	400	16
100	290	16	**250**	450	16

CARACTERÍSTIQUES

- Tubs i reduccions embridades amb aletes en el seu interior per muntar aigües amunt i aigües avall dels comptadors per tal d'estabilitzar l'aigua i evitar turbulències, garantint la precisió de mesura dels mateixos.
- Fabricació en fundició de ferro GG 25.
- Taladrat de brides PN 16 segons normes DIN 2501 i ISO 7005-2/B.
- Acabat granallat o epoxi.

REDUCCIONS

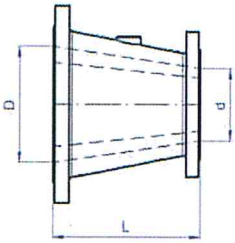

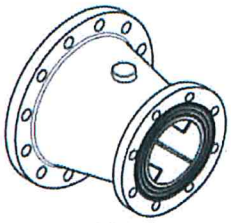

DIMENSIONS (mm) I PRESSIÓ DE FUNCIONAMENT ADMISSIBLE (PFA) (bar)							
DN	**dn**	**L**	**PFA**	**DN**	**dn**	**L**	**PFA**
65	50	150	16	**150**	80	250	16
80	50	150	16		100	200	16
	65	150	16		125	200	16
100	50	200	16	**200**	100	300	16
	65	175	16		125	250	16
	80	150	16		150	225	16
125	65	225	16	**250**	200	225	16
	100	150	16	**300**	200	325	16
-	-	-	-		250	225	16

AIGÜES DE BLANES, S.A.	**HOMOLOGACIÓ MATERIALS XARXA AIGUA POTABLE**	Núm. de fitxa **2.11**
	TUBS I REDUCCIONS ESTABILITZADORES	DATA NOVEMBRE 2013

VENTOSA 1"

VENTOSA 2"

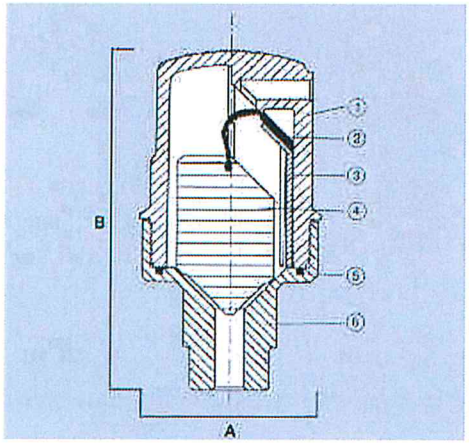

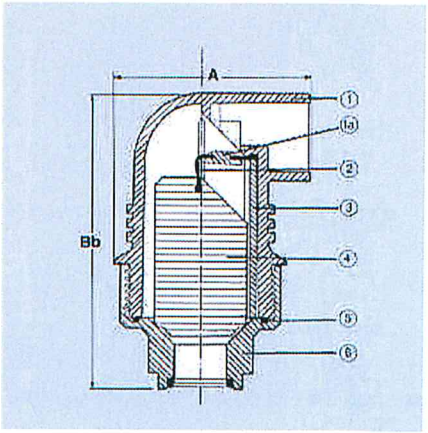

DIMENSIONS (mm) I PES (Kg)		
A	B	PES
84,60	148	1,65

DIMENSIONS (mm) I PES (Kg)		
A	Bb	PES
180	209	2,20

ESPECEJAMENT

1.- Cos de polipropilé.
1_a.- Junta rígida de niló.
2.- Junta de tancament de EPDM.
3.- Posicionador de niló reforçat.
4.- Flotador de PP.
5.- Junta tórica de EPDM.
6.- Base de bronze.

CARACTERÍSTIQUES

- Rang de treball de 0,2 a 16 atm.
- Connexió roscada de 1" ó 2" respectivament.
- Orifici de sortida de 12 mm^2.

AIGÜES DE BLANES, S.A.	HOMOLOGACIÓ MATERIALS XARXA AIGUA POTABLE	Núm. de fitxa 2.12
	VENTOSA AUTOMÀTICA 1" i 2".	DATA NOVEMBRE 2013

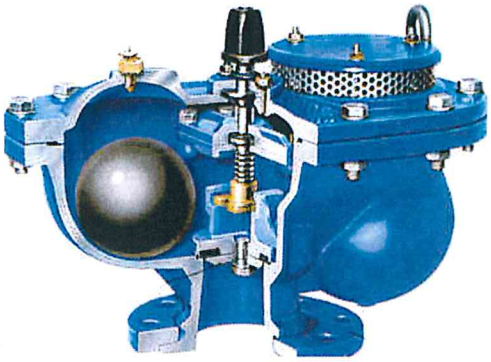

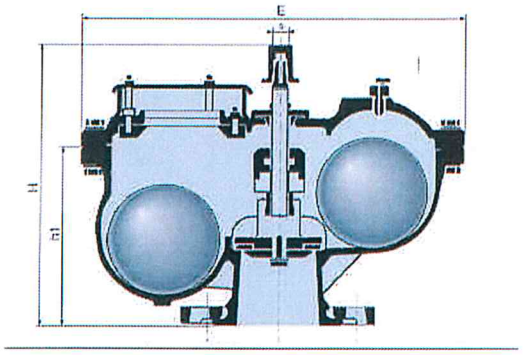

CARACTERÍSTIQUES

- Cos de fosa dúctil GS 400 – 15.
- Revestit interior i exteriorment amb pols epoxy (espessor mínim 150µ).
- Cos previst en Pn 25 en tota la gamma.
- Eix de maniobra d'acer inox. amb 13% de crom, forjat en fred.
- Flotadors d'acer llautonat revestit d'elastòmer.
- Purgador de control i tovera llautó estirat.
- Cos del cargol i tapa d'acer classe 8 – 8 zincat.
- Junta cos i tapa (junta VANOFRA) d'elastòmer.
- Planxa perforada per la protecció del forat gran d'acer inox. Z6 CN 18 – 8.
- Femella de maniobra de la válvula de llautó estampat.
- Connexió a canonada amb brides orientables PN16.

DIMENSIONS (mm) PES (Kg) I CABALS

DN	Ø TOVERA	E	H	h_1	S	PES	CAPACITAT D'ENTRADA D'AIRE (m^3/s)	CAPACITAT DE SORTIDA D'AIRE (m^3/s)	CABAL D'AIRE EVACUAT EN SERVEI (m^3/h) (1)
50	1,7	390	258	165	14	24	0,15	0,08	1,6
65	1,7	390	258	165	14	24	0,15	0,08	1,6
80	2,4	467	300	215	14	40	0,69	0,34	3,2
100	2,4	467	300	215	14	40	0,69	0,34	3,2

NOTA: (1) Per pressió de servei > 1 bar

BOQUES DE REG

La tapa anirà unida a l'arqueta de la boca de reg, mitjançant una cadena soldada de 20 cm. de llargada i 4 mm. de gruix.

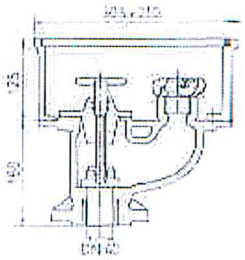

CARACTERÍSTIQUES

- Connexió DN-40 o Rosca interior d' 1 ½".
- Sortida Ràcord Mod. Barcelona de 45 m/m.
- Fabricades segons UNE-23400 amb cos i tapa de fundició de ferro.

HIDRANTS

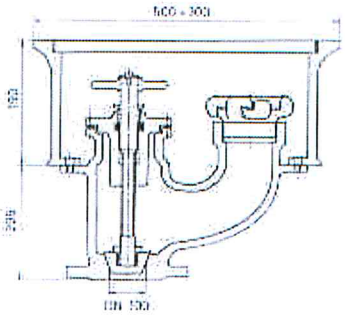

La tapa anirà unida a l'arqueta de l'hidrant, mitjançant una cadena soldada de 20 cm. de llargada i 4 mm. de gruix.

CARACTERÍSTIQUES

- Connexió DN-100.
- Sortida Ràcord Mod. Barcelona d'aluminio bronze de 100 m/m.
- Fabricades segons UNE-23400 amb cos i tapa de fundició de ferro.

AENOR
Producto Certificado

Els hidrants hauran de tenir necessàriament i acreditar-ho mitjançant certificat, la marca de qualitat AENOR

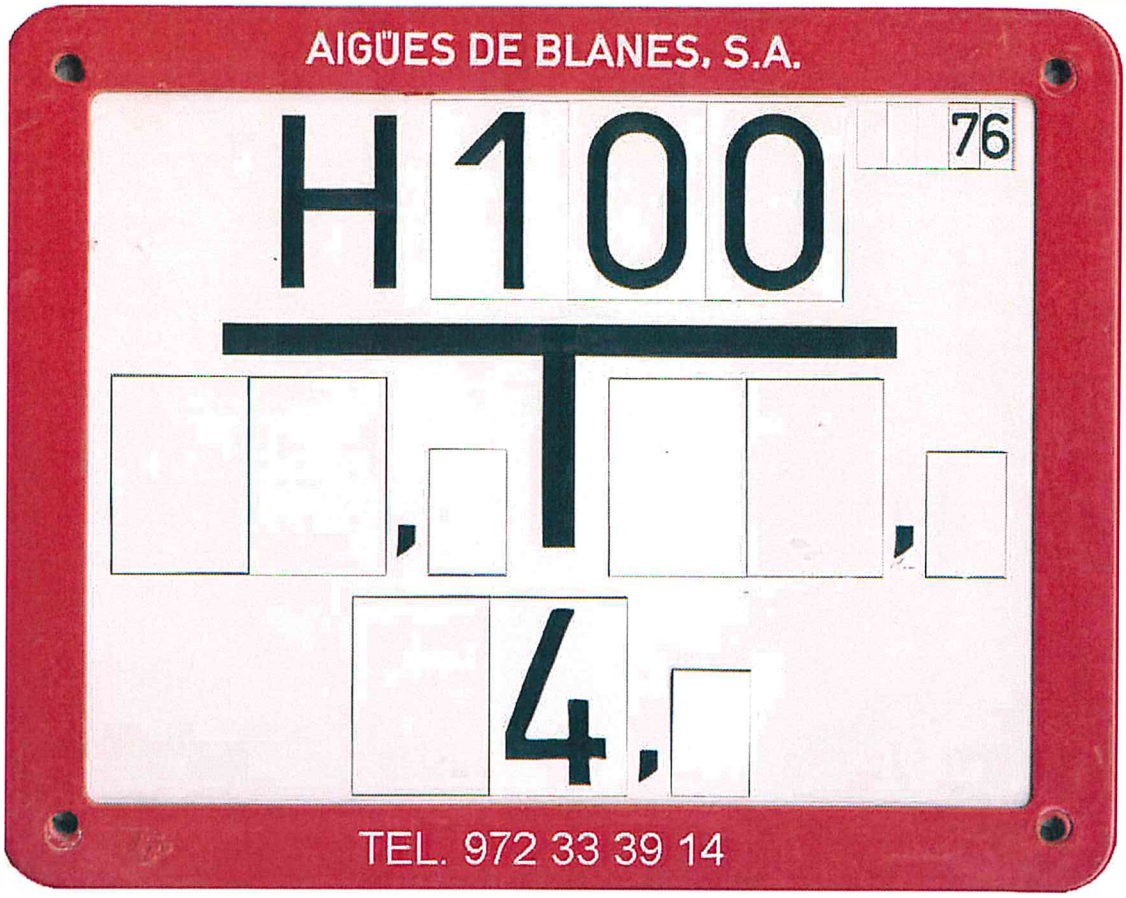

CARACTERÍSTIQUES

- Plaques fabricades amb estiré-acrilonitril reciclable.
- Dimensions, colors, inscripcions i simbols segons norma DIN 4066.

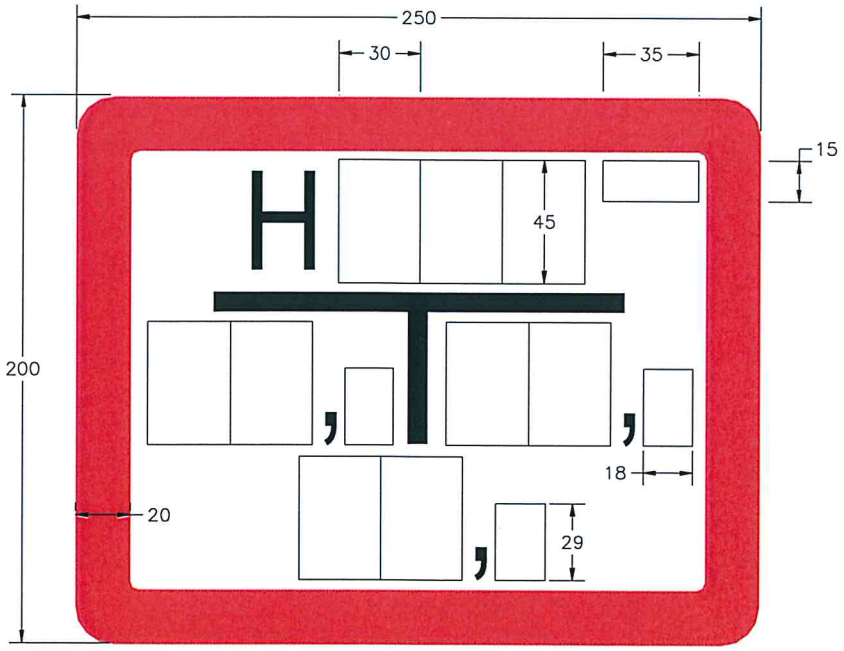

AIGÜES DE BLANES, S.A.	HOMOLOGACIÓ MATERIALS XARXA AIGUA POTABLE	Núm. de fitxa 2.15
	SENYALITZACIÓ D'HIDRANTS	DATA NOVEMBRE 2013

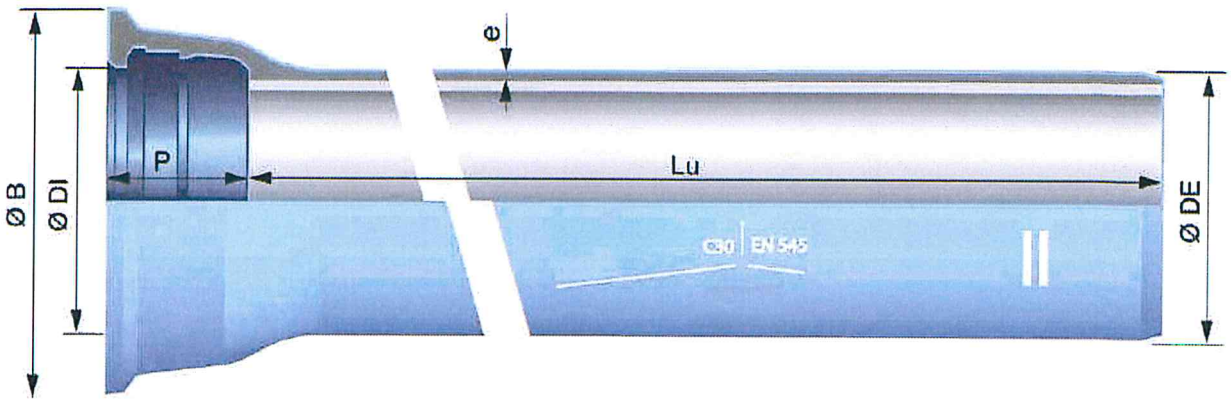

DIMENSIONS (mm) PES (Kg/mt.) I PRESSIÓ (bar)									
DN	**CLASSE**	**PRESSIÓ**	**Lu**	**e**	**Ø DE**	**Ø DI**	**P**	**Ø B**	**PES**
100	C40	64	6000	4,8	117,8	121,4	94,5	188,0	15,900
125	C40	64	6000	4,8	143,7	147,4	97,5	215,0	19,633
150	C40	62	6000	5,0	169,7	173,4	100,5	242,0	24,117
200	C40	50	6000	5,4	221,6	225,2	106,5	295,0	33,800
250	C40	43	6000	5,8	273,0	276,8	105,5	352,0	46,166
300	C40	40	6000	6,2	324,9	328,8	107,5	409,2	56,100
350	C30	35	6000	6,3	376,8	380,9	110,5	464,2	67,900
400	C30	32	6000	6,5	427,7	431,9	112,5	516,2	79,300
450	C30	30	6000	6,9	478,6	483,0	115,5	574,2	93,700
500	C30	30	6000	7,4	530,5	535,0	117,5	629,2	106,900

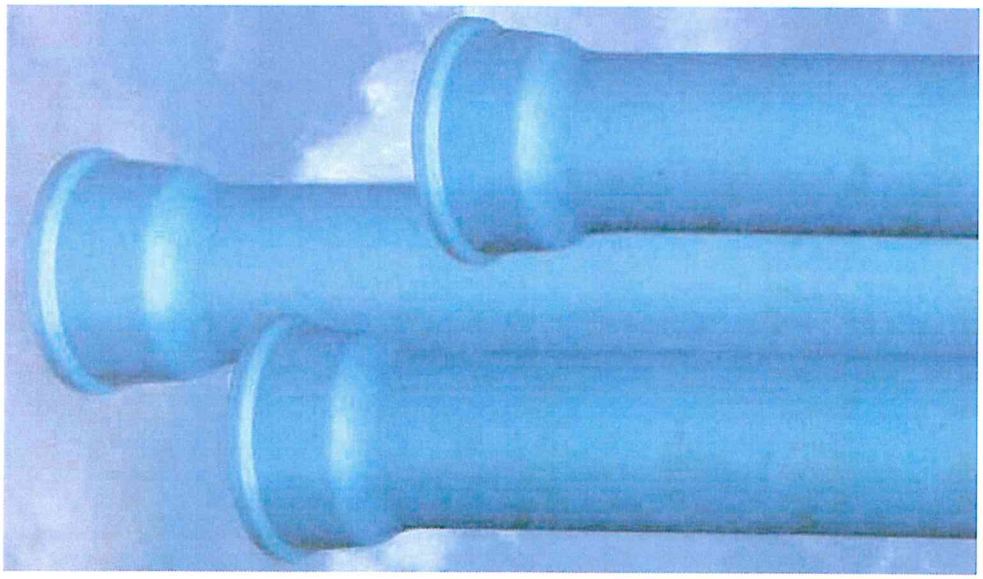

CARACTERÍSTIQUES

- Canonada de fosa dúctil segons normes UNE-EN 545 i ISO 2531.
- Revestiment exterior de zinc (85%) – alumini (15%) amb una quantitat de 400 g/m^2.
- Acabat final exterior amb una capa epoxi de color blau d'un gruix mitjà de 100 micres.
- Revestiment interior de morter de ciment segons norma ISO 2531.
- Classe C40: Pressió de funcionament admissible (PFA) ≥ 40 bar.
- Classe C30: Pressió de funcionament admissible (PFA) ≥ 30 bar.
- Estanqueïtat mitjançant junta d'EPDM.

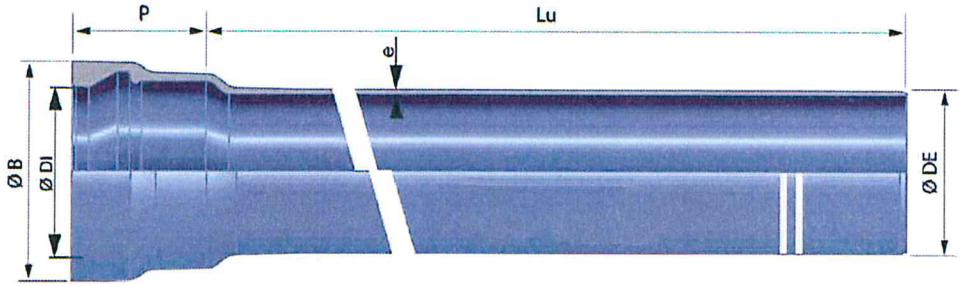

DIMENSIONS (mm) PES (Kg/mt.) I PRESSIÓ (bar)							
Ø DE	**PRESSIÓ**	**Lu**	**e**	**Ø B**	**Ø DI**	**P**	**PES**
110	25	6000	3,0	149,5	112,8	87,0	7,6
125	25	6000	3,0	164,0	128,0	92,0	8,6
160	25	6000	3,4	202,0	163,0	97,5	12,5

CARACTERÍSTIQUES

- Canonada de fosa dúctil segons normes UNE-EN 545 i ISO 2531, excepte per:
  - Dimensions exteriors UNE-EN 805 (canonades plàstiques).
  - Pressió normalitzada C25 (PFA 25 bar).
  - Revestiment interior termoplàstic.
- Revestiment exterior de zinc (85%) – alumini (15%) amb una quantitat de 400 g/m^2.
- Acabat final exterior amb una capa epoxi de color blau ultramarí (proper al RAL 5002) d'un gruix mitjà de 100 micres.
- Revestiment interior de termoplàstic de color blau ultramarí (proper al RAL 5002) d'un gruix mínim de 300 micres.
- Classe C25: Pressió de funcionament admissible (PFA) 25 bar.
- Estanqueïtat mitjançant junta d'EPDM amb segment anti-expulsió.
- Desviament angular 6º.
- Profunditat de l'endollat Ø 110 = 60 mm.; Ø 125 = 61 mm.; Ø 160 = 62 mm.

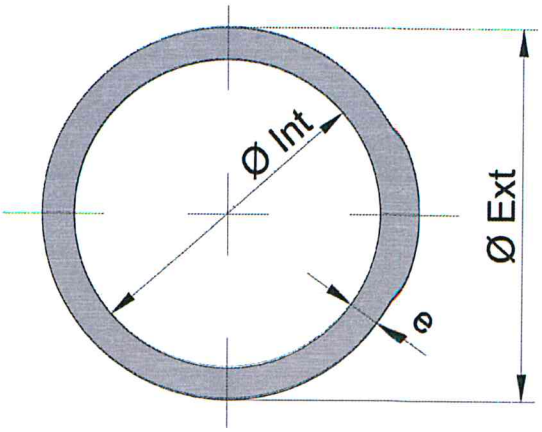

DIMENSIONS (mm) PES (Kg/ml) I PRESSIÓ (bar)								
TIPUS	Ø EXT.	EQUIV. POLZ.	PRESSIÓ TREBALL 10 BAR			PRESSIÓ TREBALL 16 BAR		
			Ø INT.	e	PES	Ø INT.	e	PES
PE 40	20	½"	14,0	3,0	0,149	-	-	-
	25	¾"	18,0	3,5	0,228	-	-	-
	32	1"	23,2	4,4	0,375	-	-	-
	40	1 ¼"	29,0	5,5	0,584	-	-	-
	50	1 ½"	36,2	6,9	0,911	-	-	-
	63	2"	45,8	8,6	1,433	-	-	-
PE 100	50	1 ½"	44,0	3,0	0,450	40,80	4,60	0,66
	63	2"	55,4	3,8	0,720	51,4	5,8	1,060
	75	2 ½"	66,0	4,5	1,017	61,4	6,8	1,473
	90	3"	79,2	5,4	1,462	73,6	8,2	2,134
	110	4"	96,8	6,6	2,175	90,0	10,0	3,165

CARACTERÍSTIQUES

	PE 40	PE 100
- Densitat mitja:	0,93 gr/cm^3	0,95 gr/cm^3
- Tensió de disseny:	3,2 Mpa	8,0 Mpa
- Coeficient de seguretat:	1,37	1,25
- Color:	Negre amb bandes blaves	
- Normativa:	Norma UNE – EN 12201	
- Ús:	Apte per a ús alimentari. Conducció aigua potable a pressió.	
- Sistemes d'unió:	Amb accessoris mecànics, electrofusió i soldadura a testa.	

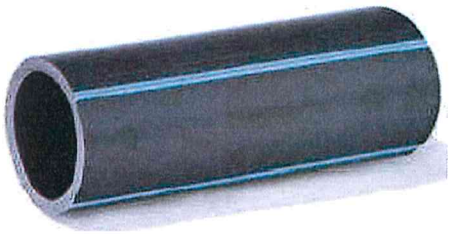

AIGÜES DE BLANES, S.A.	HOMOLOGACIÓ MATERIALS XARXA AIGUA POTABLE	Núm. de fitxa 3.3
	TUB DE POLIETILÉ PE 40 I PE 100	DATA NOVEMBRE 2013

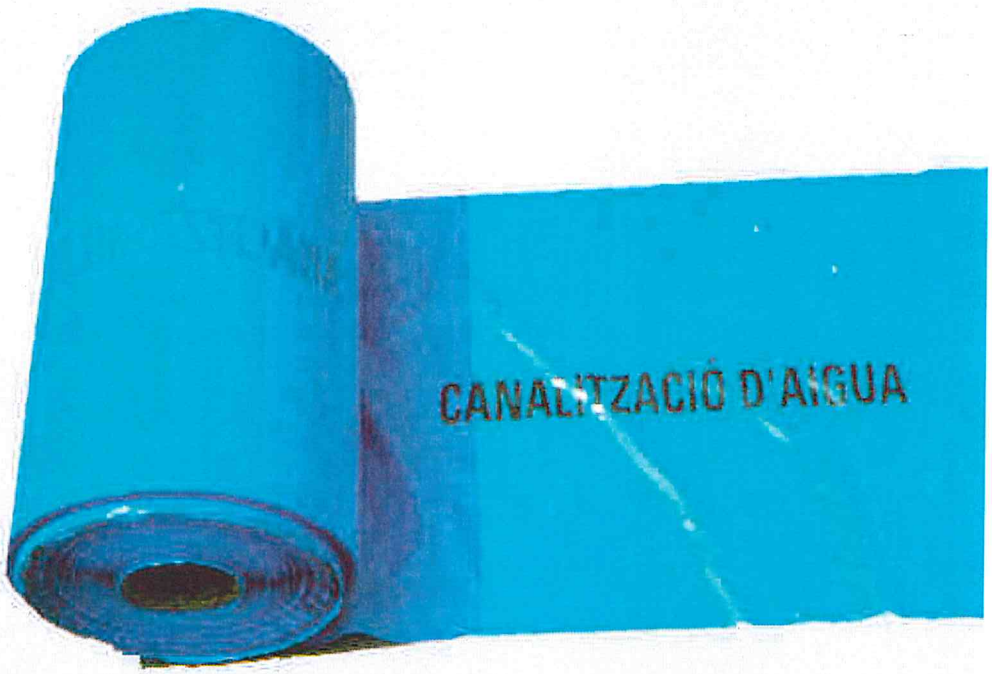

CARACTERÍSTIQUES

- Per senyalització de xarxes d'aigua potable.
- Color blau. Inscripció "CANALITZACIO D'AIGUA".
- Amplada del rotlle 40 centímetres.
- Llargada del rotlle 600 metres.
- Fabricada amb polietilé de baixa densitat reciclat i reciclable.
- Colorant Masterbatch blau (Blue PEAZ 5553).
- Inscripció amb tinta de color negre (black clp-339).
- Gruix 60 micres. Galga 240.
- Pes: 22,08 metres = 1 Kg.

CARACTERÍSTIQUES

- Accessori de fosa dúctil segons normes UNE-EN 545 i ISO 2531.
- Revestiment interior i exterior amb una capa de ferro i zinc d'entre 5 i 10 micres de gruix.
- Acabat final interior i exterior amb una capa epoxi de color blau d'un gruix mitjà de 70 micres.
- Sistema de connexió amb junta mecànica (expres).
- Marcat segons norma UNE-EN 545.

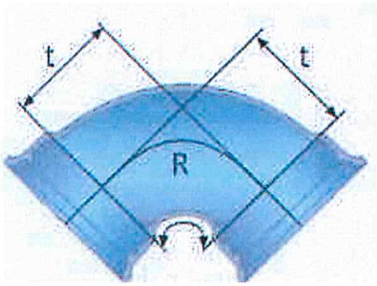

DIMENSIONS (mm) PES (Kg) I PRESSIÓ DE FUNCIONAMENT ADMISSIBLE (PFA) (bar)					
DN	**ANGLE**	**R**	**t**	**PES**	**PFA**
100	90º	91	102	6,8	64
125	90º	115	130	9,1	64
150	90º	135	150	11,5	57
200	90º	183	200	18,8	50
250	90º	235	250	33,5	46
300	90º	265	280	43,7	43
350	90º	340	350	94,5	25
400	90º	389	400	138	25
450	90º	434	446	152	25
500	90º	488	500	227	25

CARACTERÍSTIQUES

- Accessori de fosa dúctil segons normes UNE-EN 545 i ISO 2531.
- Revestiment interior i exterior amb una capa de ferro i zinc d'entre 5 i 10 micres de gruix.
- Acabat final interior i exterior amb una capa epoxi de color blau d'un gruix mitjà de 70 micres.
- Sistema de connexió amb junta mecànica (expres).
- Marcat segons norma UNE-EN 545.

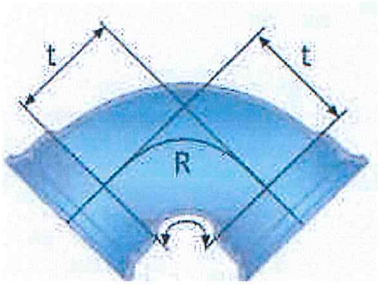

DIMENSIONS (mm) PES (Kg) I PRESSIÓ DE FUNCIONAMENT ADMISSIBLE (PFA) (bar)					
DN	ANGLE	R	t	PES	PFA
100	45º	111	60	6	64
125	45º	121	65	7,6	64
150	45º	145	75	9,5	57
200	45º	188	95	14,6	50
250	45º	241	115	25,9	46
300	45º	326	150	35,6	43
350	45º	346	168	72	25
400	45º	392	189	91	25
450	45º	452	216	120	25
500	45º	501	237	155	25

CARACTERÍSTIQUES

- Accessori de fosa dúctil segons normes UNE-EN 545 i ISO 2531.
- Revestiment interior i exterior amb una capa de ferro i zinc d'entre 5 i 10 micres de gruix.
- Acabat final interior i exterior amb una capa epoxi de color blau d'un gruix mitjà de 70 micres.
- Sistema de connexió amb junta mecànica (expres).
- Marcat segons norma UNE-EN 545.

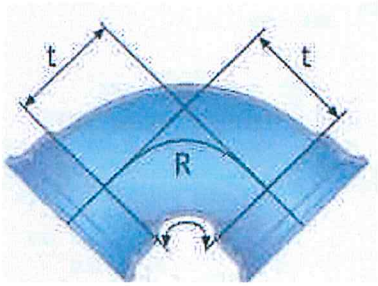

DIMENSIONS (mm) PES (Kg) I PRESSIÓ DE FUNCIONAMENT ADMISSIBLE (PFA) (bar)					
DN	**ANGLE**	**R**	**t**	**PES**	**PFA**
100	22º 30'	106	35	5,4	64
125	22º 30'	126	40	6,8	64
150	22º 30'	151	45	8,3	57
200	22º 30'	191	55	12,5	50
250	22º 30'	251	65	22	46
300	22º 30'	302	75	28,6	43
350	22º 30'	266	78	57	25
400	22º 30'	326	92	71	25
450	22º 30'	361	101	92	25
500	22º 30'	402	110	118	25

CARACTERÍSTIQUES

- Accessori de fosa dúctil segons normes UNE-EN 545 i ISO 2531.
- Revestiment interior i exterior amb una capa de ferro i zinc d'entre 5 i 10 micres de gruix.
- Acabat final interior i exterior amb una capa epoxi de color blau d'un gruix mitjà de 70 micres.
- Sistema de connexió amb junta mecànica (expres).
- Marcat segons norma UNE-EN 545.

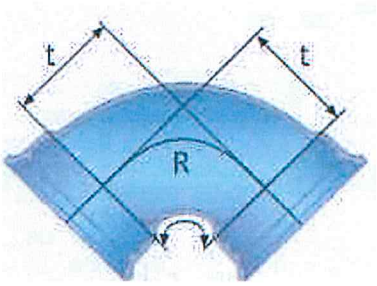

DIMENSIONS (mm) PES (Kg) I PRESSIÓ DE FUNCIONAMENT ADMISSIBLE (PFA) (bar)					
DN	**ANGLE**	**R**	**t**	**PES**	**PFA**
100	11º 15'	163	30	5,3	64
125	11º 15'	203	35	6,6	64
150	11º 15'	203	35	7,9	57
200	11º 15'	234	40	11,6	50
250	11º 15'	355	50	20,8	46
300	11º 15'	406	55	26,6	43
350	11º 15'	290	53	52,5	25
400	11º 15'	316	58	64,5	25
450	11º 15'	391	68	84	25
500	11º 15'	417	71	106	25

CARACTERÍSTIQUES

- Accessori de fosa dúctil segons normes UNE-EN 545 i ISO 2531.
- Revestiment interior i exterior amb una capa de ferro i zinc d'entre 5 i 10 micres de gruix.
- Acabat final interior i exterior amb una capa epoxi de color blau d'un gruix mitjà de 70 micres.
- Sistema de connexió amb junta mecànica (expres).
- Marcat segons norma UNE-EN 545.
- Brida orientable.

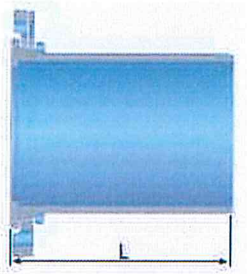

DIMENSIONS (mm) PES (Kg) I PRESSIÓ DE FUNCIONAMENT ADMISSIBLE (PFA) (bar)			
DN	**L**	**PES**	**PFA**
100	350	6,1	16
125	350	7,7	16
150	380	9,8	16
200	400	14,6	16
250	400	20,7	16
300	440	27,1	16
350	450	58	16
400	480	74	16
450	500	92	16
500	520	117	16

CARACTERÍSTIQUES

- Accessori de fosa dúctil segons normes UNE-EN 545 i ISO 2531.
- Revestiment interior i exterior amb una capa de ferro i zinc d'entre 5 i 10 micres de gruix.
- Acabat final interior i exterior amb una capa epoxi de color blau d'un gruix mitjà de 70 micres.
- Sistema de connexió amb junta mecànica (expres).
- Marcat segons norma UNE-EN 545.

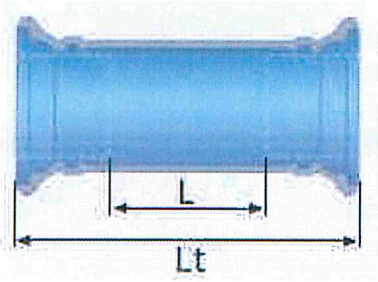

DIMENSIONS (mm) PES (Kg) I PRESSIÓ DE FUNCIONAMENT ADMISSIBLE (PFA) (bar)				
DN	**L**	**Lt**	**PES**	**PFA**
100	160	320	7,1	64
125	165	331	8,7	64
150	165	337	10,4	62
200	170	354	14,5	50
250	175	375	24,3	43
300	180	390	30,2	40
350	185	405	55	25
400	190	410	67	25
450	195	391	76	25
500	200	440	100	25

CARACTERÍSTIQUES

- Accessori de fosa dúctil segons normes UNE-EN 545 i ISO 2531.
- Revestiment interior i exterior amb una capa de ferro i zinc d'entre 5 i 10 micres de gruix.
- Acabat final interior i exterior amb una capa epoxi de color blau d'un gruix mitjà de 70 micres.
- Sistema de connexió amb junta mecànica (expres).
- Marcat segons norma UNE-EN 545.
- Brida orientable.

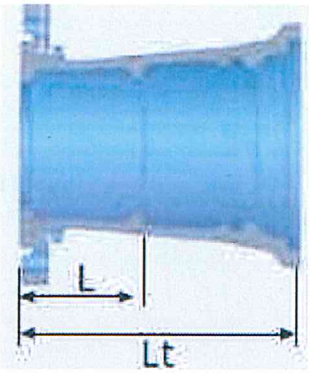

DIMENSIONS (mm) PES (Kg) I PRESSIÓ DE FUNCIONAMENT ADMISSIBLE (PFA) (bar)				
DN	**L**	**Lt**	**PES**	**PFA**
100	105	185	4,7	16
125	110	193	6	16
150	110	196	7,1	16
200	115	207	10,2	16
250	123	225	16,6	16
300	130	235	20,9	16
350	135	245	59	16
400	140	250	70	16
450	145	265	88	16
500	170	290	106	16

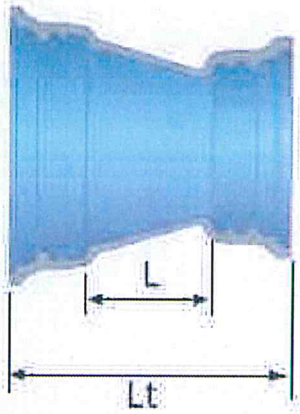

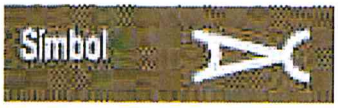

CARACTERÍSTIQUES

- Accessori de fosa dúctil segons normes UNE-EN 545 i ISO 2531.
- Revestiment interior i exterior amb una capa de ferro i zinc d'entre 5 i 10 micres de gruix.
- Acabat final interior i exterior amb una capa epoxi de color blau d'un gruix mitjà de 70 micres.
- Sistema de connexió amb junta mecànica (expres).
- Marcat segons norma UNE-EN 545.

DIMENSIONS (mm) PES (Kg) I PRESSIÓ DE FUNCIONAMENT ADMISSIBLE (PFA) (bar)					
DN	**dn**	**L**	**Lt**	**PES**	**PFA**
125	100	105	284	10,4	64
150	100	130	312	12,6	62
150	125	107	292	13	62
200	100	230	418	18,3	50
200	125	180	371	18	50
200	150	125	319	18	50
250	125	275	471	30	43
250	150	225	424	30	43
250	200	125	330	30,5	43
300	150	325	529	40	40
300	200	225	435	40,5	40
300	250	125	340	39	40
350	200	335	545	54,5	25
350	250	260	458	52	25
350	300	190	408	53	25
400	250	340	550	65	25
400	300	235	480	60	25
400	350	175	397	62	25
450	300	335	565	82	25
450	350	240	465	75,5	25
450	400	170	397	74	25
500	350	360	590	97	25
500	400	260	490	91	25
500	450	160	358	78	25

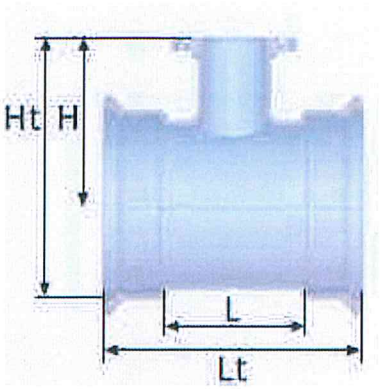

DIMENSIONS (mm) PES (Kg) I PRESSIÓ DE FUNCIONAMENT ADMISSIBLE (PFA) (bar)							
DN	dn	L	Lt	H	Ht	PES	PFA
100	100	210	386	180	274	17,2	16
125	100	190	372	200	307	19,5	16
125	125	267	449	200	307	23	16
150	100	190	278	215	336	23	16
150	125	220	408	210	331	25,5	16
150	150	305	493	220	341	30,5	16
200	100	195	395	245	392	30	16
200	125	220	420	240	387	33	16
200	150	250	450	245	392	36	16
200	200	360	560	260	407	45,5	16
250	100	204	404	270	446	27,7	16
250	150	251	461	280	457	51	16
250	200	344	554	290	467	62	16
250	250	404	614	300	477	71,8	16
300	100	210	420	300	504	34	16
300	150	347	567	310	515	72	16
300	200	347	567	320	525	77	16
300	250	467	687	305	510	92	16
300	300	467	687	340	545	101	16
350	100	195	415	330	563	71	16
350	150	35	535	340	573	85	16
350	200	315	535	350	583	89	16
350	250	369	589	360	593	102	16
350	300	485	589	370	603	110	16
350	350	485	589	380	613	130	16
400	100	195	415	360	619	84	16
400	150	315	535	370	629	100	16
400	200	315	535	380	639	104	16
400	250	429	649	390	649	124	16
400	300	429	649	400	659	132	16
400	400	545	649	420	669	167	16
450	100	315	555	390	678	119	16
450	150	315	555	400	688	122	16
450	200	315	555	410	698	126	16
450	250	602	842	420	708	175	16
450	300	602	842	430	718	182	16
450	400	602	842	450	738	203	16
450	450	602	842	460	748	213	16
500	100	210	450	420	735	126	16
500	150	325	565	430	745	150	16
500	200	325	565	440	755	154	16
500	250	443	683	450	765	179	16
500	300	443	683	460	775	187	16
500	400	555	795	480	795	226	16
500	500	675	915	500	815	277	16

CARACTERÍSTIQUES

- Accessori de fosa dúctil segons normes UNE-EN 545 i ISO 2531.
- Revestiment interior i exterior amb una capa de ferro i zinc d'entre 5 i 10 micres de gruix.
- Acabat final interior i exterior amb una capa epoxi de color blau d'un gruix mitjà de 70 micres.
- Sistema de connexió amb junta mecànica (expres).
- Marcat segons norma UNE-EN 545.
- Brida orientable.

CARACTERÍSTIQUES

- Accessori de fosa dúctil segons normes UNE-EN 545 i ISO 2531.
- Revestiment interior i exterior amb una capa de ferro i zinc d'entre 5 i 10 micres de gruix.
- Acabat final interior i exterior amb una capa epoxi de color blau d'un gruix mitjà de 70 micres.
- Sistema de connexió amb junta mecànica (expres).
- Marcat segons norma UNE-EN 545.

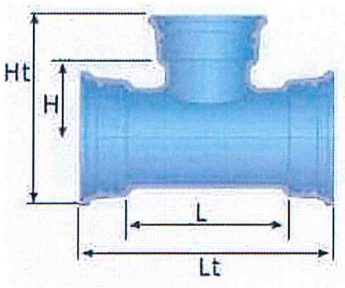

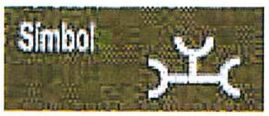

DIMENSIONS (mm) PES (Kg) I PRESSIÓ DE FUNCIONAMENT ADMISSIBLE (PFA) (bar)							
DN	**dn**	**L**	**Lt**	**H**	**Ht**	**PES**	**PFA**
100	100	210	386	105	274	16,2	64
125	125	267	449	133	307	21,5	64
150	100	190	378	149	336	22	62
150	150	305	493	152	341	28,5	62
200	100	195	395	170	392	29	50
200	150	250	450	177	392	34	50
200	200	360	560	180	407	42	50

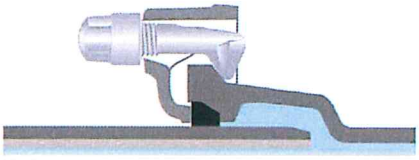

DN 125 A 500 (EXCEPTE DN 150)

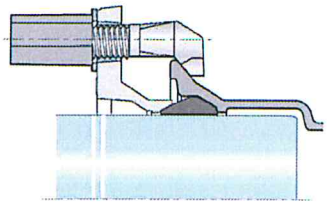

DN 100 I 150

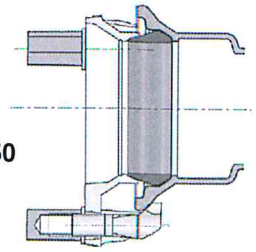

CARACTERÍSTIQUES

Contrabrides:

- Accessori de fosa dúctil segons normes UNE-EN 545 i ISO 2531.
- Revestiment interior i exterior amb una capa de ferro i zinc d'entre 5 i 10 micres de gruix.
- Acabat final interior i exterior amb una capa epoxi de color blau d'un gruix mitjà de 70 micres.
- Marcat segons norma UNE-EN 545.

Juntes:

- Fabricades en elastòmer EPDM EN 681-1.

Perns:

- Fabricats en fosa dúctil segons normes UNE-EN 545 i ISO 2531.
- Tractats per fosfatació i revestits mitjançant cataforesis amb una capa de 10 micres de gruix.

Pasta lubricant:

- Pasta translúcida, inodora, apta per aigua potable. Impedeix el creixement bacterià.
- Compleix el protocol d'assaigs de material orgànics en contacte amb aigua de consúm humà.
- Pot de 0,85 Kg.

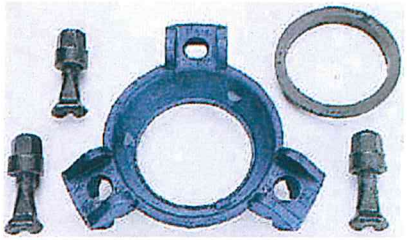

CONTRABRIDA, JUNTA I PERNS

PASTA LUBRICANT

PES (Kg) I QUANTITAT DELS COMPONENTS						
DN	CONTRABRIDA	JUNTA	PERNS			PASTA LUBRICANT
	PES	PES	PES	QUANTITAT	Ø x LONGITUD	POTS x 100 UNIONS
100	2,26	0,120	0,200	3	22x77	2
125	3,20	0,117	0,370	3	22x70	2
150	3,18	0,200	0,200	4	22x77	3
200	5,00	0,202	0,370	5	22x70	3
250	6,20	0,252	0,370	6	22x70	4
300	8,00	0,346	0,370	7	22x70	5
350	9,00	0,461	0,370	8	22x70	5
400	11,00	0,520	0,370	9	22x70	6
450	16,50	0,660	0,735	8	27x102	6
500	19,50	0,725	0,735	10	27x102	7

CARACTERÍSTIQUES

- Accessori de fosa dúctil segons normes UNE-EN 545 i ISO 2531, excepte per:
  - Dimensions exteriors UNE-EN 805 (canonades plàstiques).
  - Pressió normalitzada C25 (PFA 25 bar).
- Revestiment exterior i interior amb una capa epoxi de color blau ultramarí (proper al RAL 5002) d'un gruix de 250 micres.
- Classe C25: Pressió de funcionament admissible (PFA) 25 bar.
- Estanqueïtat mitjançant junta d'EPDM amb segment anti-expulsió.
- Desviament angular 6º.

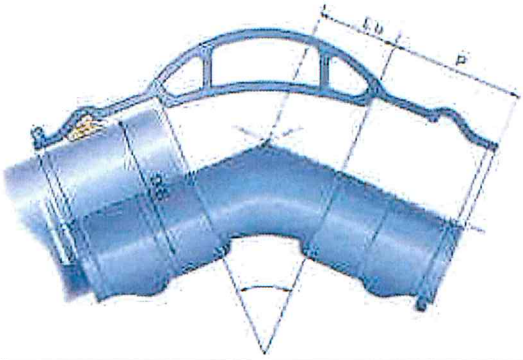

ANGLE (º) DIMENSIONS (mm) PES (Kg) I PRESSIÓ (bar)					
ANGLE	**DE**	**P**	**Lu**	**PES**	**PRESSIÓ**
90º	110	99,00	85,00	6,70	25
	125	105,00	110,00	8,31	25
	160	114,00	130,00	12,30	25
45º	110	99,00	60,00	6,40	25
	125	105,00	65,00	7,40	25
	160	114,00	70,00	10,30	25
22º30'	110	99,00	30,00	5,25	25
	125	105,00	30,00	6,06	25
	160	114,00	35,00	9,20	25
11º15'	110	99,00	30,00	4,80	25
	125	105,00	30,00	5,70	25
	160	114,00	35,00	9,10	25

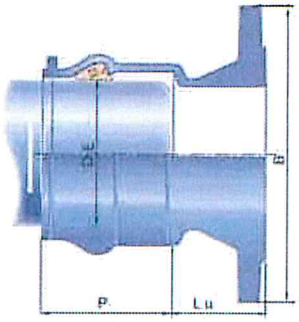

BRIDA ENDOLL

DIMENSIONS (mm) PES (Kg) I PRESSIÓ (bar)						
DE	**P**	**Lu**	**B**	**PES**	**PRESSIÓ**	**DN BRIDA**
110	99	68	220	6,96	16*	100
125	104	66	250	8,65	16*	125
160	114	68	285	11,00	16*	150

*** Referida a la brida**

CARACTERÍSTIQUES

- Accessori de fosa dúctil segons normes UNE-EN 545 i ISO 2531, excepte per:
  - Dimensions exteriors UNE-EN 805 (canonades plàstiques).
  - Pressió normalitzada C25 (PFA 25 bar).
- Revestiment exterior i interior amb una capa epoxi de color blau ultramarí (proper al RAL 5002) d'un gruix de 250 micres.
- Classe C25: Pressió de funcionament admissible (PFA) 25 bar.
- Estanqueïtat mitjançant junta d'EPDM amb segment anti-expulsió.
- Desviament angular 6º.

BRIDA LLISA

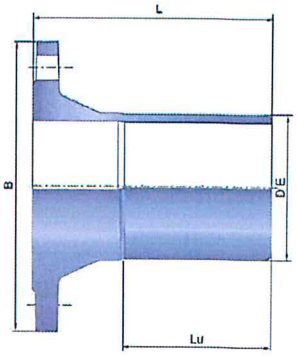

DIMENSIONS (mm) PES (Kg) I PRESSIÓ (bar)						
DE	**Lu**	**L**	**B**	**PES**	**PRESSIÓ**	**DN BRIDA**
110	110	180	220	6,48	16*	100
125	114	188	250	8,33	16*	125
160	127	197	285	12,10	16*	150

*** Referida a la brida**

AIGÜES DE BLANES, S.A.	**HOMOLOGACIÓ MATERIALS XARXA AIGUA POTABLE**	Núm. de fitxa **4.13**
	BRIDA LLISA I BRIDA ENDOLL Ø EXTERIOR EQUIVALENT A CANONADES PLÀSTIQUES	DATA NOVEMBRE 2013

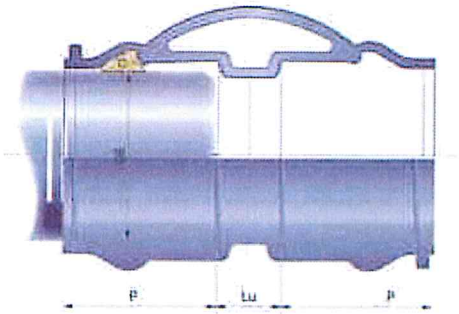

MANIGUET

DIMENSIONS (mm) PES (Kg) I PRESSIÓ (bar)				
DE	**Lu**	**P**	**PES**	**PRESSIÓ**
110	40	99	4,91	25
125	40	104	4,70	25
160	40	114	10,70	25

CARACTERÍSTIQUES

- Accessori de fosa dúctil segons normes UNE-EN 545 i ISO 2531, excepte per:
  - Dimensions exteriors UNE-EN 805 (canonades plàstiques).
  - Pressió normalitzada C25 (PFA 25 bar).
- Revestiment exterior i interior amb una capa epoxi de color blau ultramarí (proper al RAL 5002) d'un gruix de 250 micres.
- Classe C25: Pressió de funcionament admissible (PFA) 25 bar.
- Estanqueïtat mitjançant junta d'EPDM amb segment anti-expulsió.
- Desviament angular 6º.

REDUCCIÓ

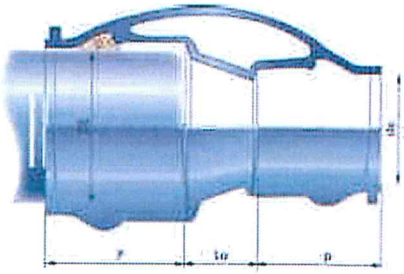

		DIMENSIONS (mm) PES (Kg) I PRESSIÓ (bar)					
DE	**de**	**P(DE)**	**Lu**	**P(de)**	**P+Lu+P**	**PES**	**PRESSIÓ**
110	75	99	50	87	236	4,21	25
	90	99	50	93	242	4,59	25
125	90	104	45	93	147	4,99	25
	110	104	45	99	248	5,40	25
160	75	114	65	87	266	6,50	25
	90	114	60	92,50	266,50	7,00	25
	110	114	55	99	268	7,40	25
	125	114	50	104	268	7,80	25

CARACTERÍSTIQUES

- Accessori de fosa dúctil segons normes UNE-EN 545 i ISO 2531, excepte per:
  - Dimensions exteriors UNE-EN 805 (canonades plàstiques).
  - Pressió normalitzada C25 (PFA 25 bar).
- Revestiment exterior i interior amb una capa epoxi de color blau ultramarí (proper al RAL 5002) d'un gruix de 250 micres.
- Classe C25: Pressió de funcionament admissible (PFA) 25 bar.
- Estanqueïtat mitjançant junta d'EPDM amb segment anti-expulsió.
- Desviament angular 6º.

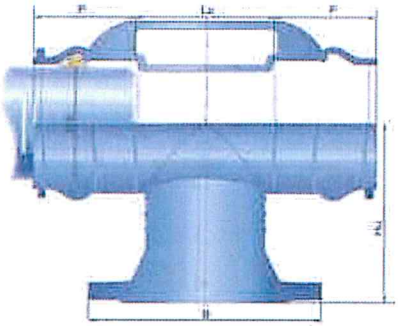

DIMENSIONS (mm) PES (Kg) I PRESSIÓ (bar)							
DE	DN	P	Lu	Hu	B	PES	PRESSIÓ
110	65	99	90	165	175	9,13	16*
	80	99	105	170	200	10,41	16*
	100	99	125	170	220	11,94	16*
125	65	104	90	160	175	10,00	16*
	80	104	105	170	200	11,26	16*
	100	104	125	180	220	12,95	16*
	125	104	150	180	250	14,86	16*
160	65	114	90	190	185	12,90	16*
	80	114	105	200	200	14,30	16*
	100	114	125	205	220	16,40	16*
	125	114	150	210	250	18,00	16*
	150	114	175	220	285	20,30	16*

*** Referida a la brida**

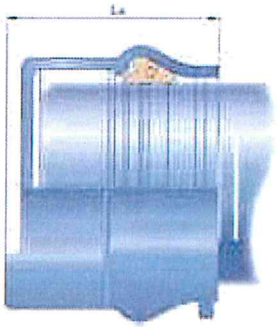

TAP

DIMENSIONS (mm) PES (Kg) I PRESSIÓ (bar)			
DE	Lu	PES	PRESSIÓ
110	113	2,55	25
125	118	3,02	25
160	128	4,30	25

CARACTERÍSTIQUES

- Accessori de fosa dúctil segons normes UNE-EN 545 i ISO 2531, excepte per:
  - Dimensions exteriors UNE-EN 805 (canonades plàstiques).
  - Pressió normalitzada C25 (PFA 25 bar).
- Revestiment exterior i interior amb una capa epoxi de color blau ultramarí (proper al RAL 5002) d'un gruix de 250 micres.
- Classe C25: Pressió de funcionament admissible (PFA) 25 bar.
- Estanqueïtat mitjançant junta d'EPDM amb segment anti-expulsió.
- Desviament angular 6º.

TE 3 ENDOLLS

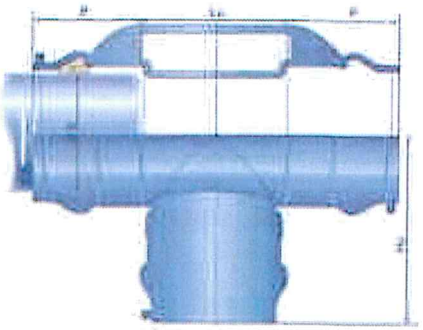

DIMENSIONS (mm) PES (Kg) I PRESSIÓ (bar)						
DE	de	P	Lu	Hu	PES	PRESSIÓ
110	90	99	105	67	7,82	25
	110	99	134	67	8,70	25
125	90	104	105	74	8,74	25
	110	104	125	74	9,59	25
	125	104	150	74	10,36	25
160	110	114	125	92	13,00	25
	125	114	140	92	13,60	25
	160	114	175	92	15,10	25

PINTURA REPARADORA

PASTA LUBRICANT

CARACTERÍSTIQUES

Juntes:

- Fabricades en elastòmer EPDM EN 681-1.
- Proveïdes d'un segment anti-expulsió.

Pasta lubricant:

- Pasta translúcida, inodora, apta per aigua potable. Impedeix el creixement bacterià.
- Compleix el protocol d'assaigs de material orgànics en contacte amb aigua de consúm humà.
- Pot de 0,85 Kg.

Pintura reparadora:

- Per protegir el tall de la canonada així com les ratllades, cops, etc.
- Color blau ultramarí proper al RAL 5002.
- Pot de 1 Kg.

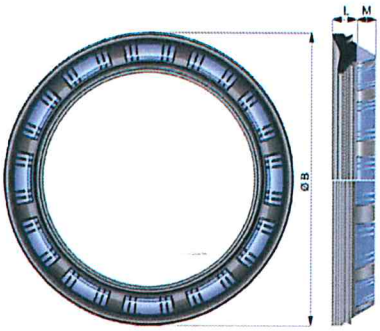

JUNTES

DIMENSIONS (mm) PES (Kg) I PRESSIÓ (bar) DE LES JUNTES					
DN	**L**	**M**	**B**	**PES**	**PRESSIÓ**
110	13,7	9,4	136,3	0,075	25
125	16,5	8,9	153,8	0,090	25
160	19.1	11,7	190,3	0,169	25

ENLLAC ROSCA FEMELLA - TUB

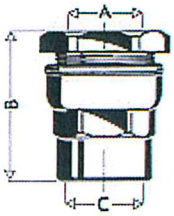

A	B	C
Ø 20	47,5	Ø ½"
Ø 25	49,5	Ø ¾"
Ø 32	56	Ø 1"
Ø 40	64,5	Ø 1 ¼"
Ø 50	66,5	Ø 1 ½"
Ø 63	74,5	Ø 2"

ENLLAC ROSCA MASCLE - TUB

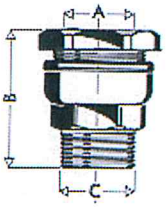

A	B	C
Ø 20	46	Ø ½"
Ø 25	49	Ø ¾"
Ø 32	55	Ø 1"
Ø 40	63	Ø 1 ¼"
Ø 50	65,5	Ø 1 ½"
Ø 63	70,5	Ø 2"

ENLLAC REDUIT ROSCA MASCLE - TUB

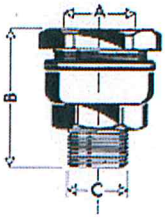

A	B	C
Ø 20	34,5	Ø 3/8"
Ø 25	35,5	Ø ½"
Ø 32	40,5	Ø ¾"
Ø 40	45,5	Ø 1"
Ø 50	49,5	Ø 1 ¼"
Ø 63	51	Ø 1 ½"

ENLLAÇ TUB - TUB

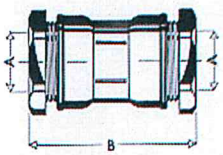

A	B
Ø 20	66,5
Ø 25	68,5
Ø 32	76,5
Ø 40	89
Ø 50	95
Ø 63	101,5

TE TUB -TUB

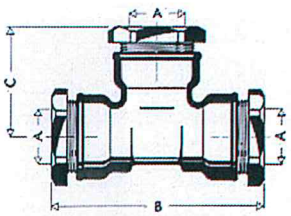

A	B	C
Ø 20	87	46
Ø 25	93	49
Ø 32	108	56,5
Ø 40	129	66,5
Ø 50	145	75
Ø 63	155	84

ENLLAÇ REPARACIÓ TUB -TUB

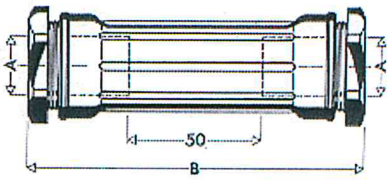

A	B
Ø 25	125
Ø 32	127
Ø 40	138
Ø 50	143

COLZE TUB - TUB

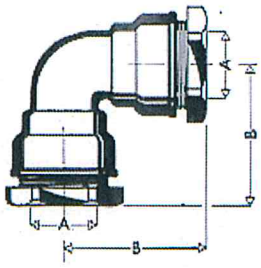

A	B
Ø 20	48,5
Ø 25	53,5
Ø 32	60,5
Ø 40	73,5
Ø 50	80,5
Ø 63	91,5

COLZE ROSCA MASCLE - TUB

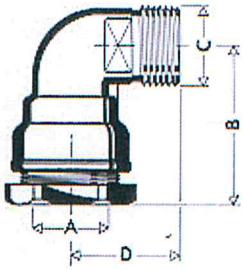

A	B	C	D
Ø 20	37	Ø ½"	30
Ø 25	42	Ø ¾"	36
Ø 32	48	Ø 1"	41
Ø 40	58	Ø 1 ¼"	49
Ø 50	64	Ø 1 ½"	55
Ø 63	74	Ø 2"	66

COLZE ROSCA FEMELLA - TUB

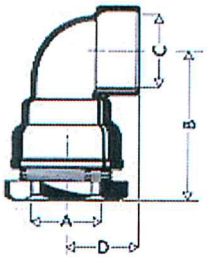

A	B	C	D
Ø 20	48,5	Ø ½"	25
Ø 25	53,5	Ø ¾"	26
Ø 32	60,5	Ø 1"	32
Ø 40	73,5	Ø 1 ¼"	38
Ø 50	80,5	Ø 1 ½"	42,5
Ø 63	91,5	Ø 2"	53

TE ROSCA MASCLE I FEMELLA - TUB

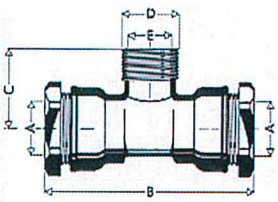

A	B	C	D	E
Ø 20	87	31,5	Ø ½"	Ø 3/8"
Ø 25	93	37	Ø ¾"	Ø ½"
Ø 32	108	41	Ø 1"	Ø ¾"
Ø 40	129	49	Ø 1 ¼"	Ø 1"
Ø 50	145	56	Ø 1 ½"	Ø 1 ¼"
Ø 63	155	68	Ø 2"	Ø 1 ½"

CARACTERÍSTIQUES

- Cos de llautó estampat CW617N segons norma UNE-EN 12165.
- Anell de retenció de llautó estampat CW617N segons norma UNE-EN 12165.
- Junta tórica NBR.
- Pressió PN 16.
- Aptes per a aigua potable de consúm humà.

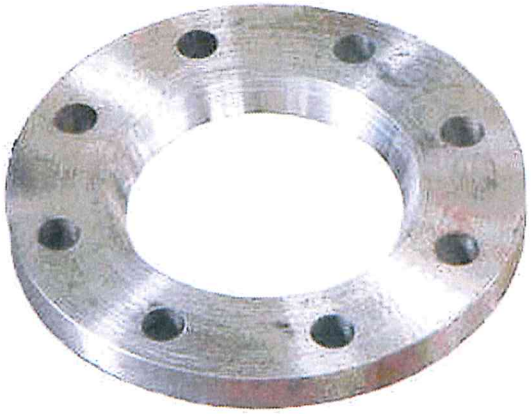

CARACTERÍSTIQUES

- Accessori de polietilé injectat tipus PE 100.
- Fabricat segons les normes UNE-EN 12201 I 1555.
- Aptes per a aigua potable de consúm humà.
- Característiques de les brides segons fitxa 6.12.
- Pressions:
  - SDR 11: PN 16
  - SDR 17: PN 10

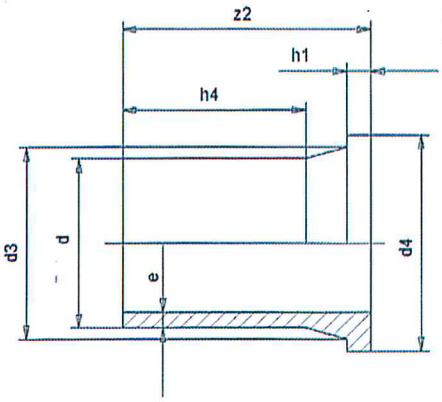

DIMENSIONS (mm) I PES (Kg)														
DE	e		d3		d4		z2		h1		h4		PES	
	PN 10	PN 16	PN 10	PN 16	PN 10	PN 16	PN 10	PN 16	PN 10	PN 16	PN 10	PN 16	PN 10	PN 16
63	3,80	5,80	75	75	102	102	120	120	14	14	88	88	0,17	0,22
75	4,50	6,80	89	89	122	122	130	129	16	16	92	94	0,27	0,34
90	5,40	8,20	105	105	138	138	143	143	17	17	97	99	0,40	0,49
110	6,60	10,0	125	125	158	158	165	160	18	18	113	113	0,53	0,69

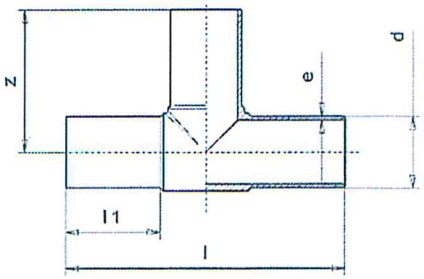

DIMENSIONS (mm) I PES (Kg)										
DE	e		l		l1		z		PES	
	PN 10	PN 16	PN 10	PN 16	PN 10	PN 16	PN 10	PN 16	PN 10	PN 16
63	3,80	5,80	214	212	64	65	106	105	0,28	0,36
75	4,50	6,80	246	246	72	70	122	122	0,46	0,62
90	5,40	8,20	276	276	81	80	138	138	0,68	0,96
110	6,60	10,0	321	321	84	88	161	162	1,20	1,66

CARACTERÍSTIQUES

- Accessori de polietilé injectat tipus PE 100.
- Fabricat segons les normes UNE-EN 12201 I 1555.
- Aptes per a aigua potable de consúm humà.
- Pressions:
  - SDR 11: PN 16
  - SDR 17: PN 10

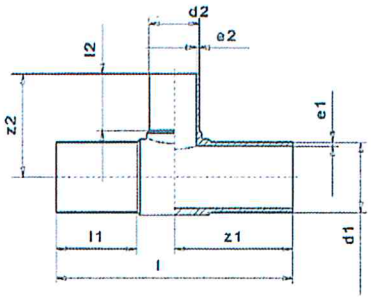

DIMENSIONS (mm) I PES (Kg)													
DE	de	e1		e2		l2		z1		z2		PES	
		PN 10	PN 16	PN 10	PN 16	PN 10	PN 16	PN 10	PN 16	PN 10	PN 16	PN 10	PN 16
75	63	4,50	6,80	3,80	5,80	62	63	116	117	116	117	0,44	0,76
90	63	5,40	8,20	3,80	5,80	65	65	127	127	127	127	0,66	0,85
	75	5,40	8,20	4,50	6,80	71	68	139	138	139	138	1,02	0,78
110	63	6,60	10,0	3,80	5,80	67	67	147	148	147	148	1,10	1,00
	75	6,60	10,0	4,50	6,80	70	70	152	151	152	151	0,89	1,16
	90	6,60	10,0	5,40	8,20	81	82	160	164	160	164	1,07	1,52

CARACTERÍSTIQUES

- Accessori de polietilé injectat tipus PE 100.
- Fabricat segons les normes UNE-EN 12201 I 1555.
- Aptes per a aigua potable de consúm humà.
- Pressions:
  - SDR 11: PN 16
  - SDR 17: PN 10

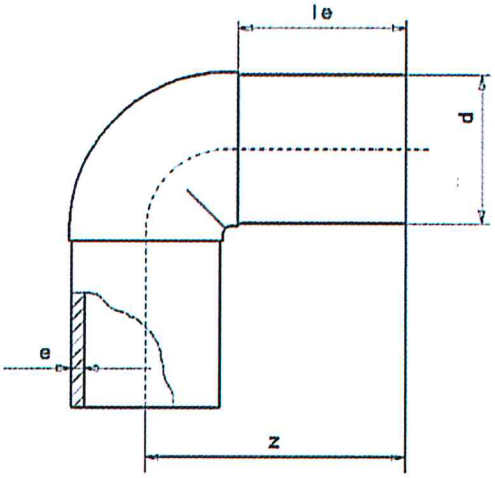

DIMENSIONS (mm) I PES (Kg)								
DE	e		le		z		PES	
	PN 10	PN 16	PN 10	PN 16	PN 10	PN 16	PN 10	PN 16
63	3,80	5,80	80	80	116	117	0,19	0,28
75	4,50	6,80	89	90	129	132	0,28	0,42
90	5,40	8,20	90	91	143	142	0,43	0,63
110	6,60	10,0	99	99	160	162	0,74	1,04

CARACTERÍSTIQUES

- Accessori de polietilé injectat tipus PE 100.
- Fabricat segons les normes UNE-EN 12201 I 1555.
- Aptes per a aigua potable de consúm humà.
- Pressions:
  - SDR 11: PN 16
  - SDR 17: PN 10

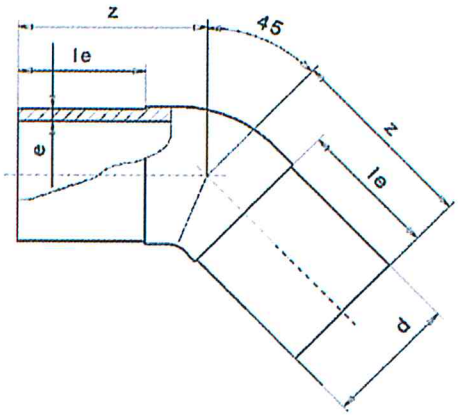

DIMENSIONS (mm) I PES (Kg)								
DE	e		le		z		PES	
	PN 10	PN 16	PN 10	PN 16	PN 10	PN 16	PN 10	PN 16
63	3,80	5,80	65	66	88	90	0,16	0,22
75	4,50	6,80	71	71	90	90	0,20	0,29
90	5,40	8,20	82	83	105	105	0,32	0,49
110	6,60	10,0	91	93	121	121	0,49	0,81

CARACTERÍSTIQUES

- Accessori de polietilé injectat tipus PE 100.
- Fabricat segons les normes UNE-EN 12201 I 1555.
- Aptes per a aigua potable de consúm humà.
- Pressions:
  - SDR 11: PN 16
  - SDR 17: PN 10

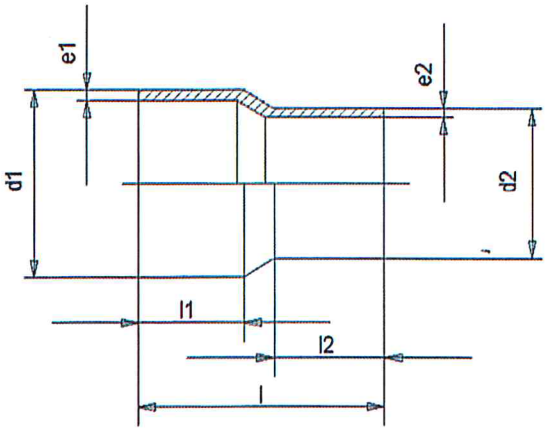

DIMENSIONS (mm) I PES (Kg)													
DE	de	e1		e2		l		l1		l2		PES	
		PN 10	PN 16	PN 10	PN 16	PN 10	PN 16	PN 10	PN 16	PN 10	PN 16	PN 10	PN 16
75	63	4,50	6,80	3,80	5,80	166	166	70	70	63	65	0,15	0,23
90	63	5,40	8,20	3,80	5,80	182	182	79	80	70	69	0,23	0,50
	75	5,40	8,20	4,50	6,80	185	185	79	79	70	76	0,25	0,30
110	63	6,60	10,0	3,80	5,80	185	185	82	84	67	69	0,31	0,44
	75	6,60	10,0	4,50	6,80	185	185	85	84	70	74	0,33	0,49
	90	6,60	10,0	5,40	8,20	185	185	82	85	79	81	0,37	0,52

CARACTERÍSTIQUES

- Accessori de polietilé injectat tipus PE 100.
- Fabricat segons les normes UNE-EN 12201 I 1555.
- Aptes per a aigua potable de consúm humà.
- Pressions:
  - SDR 11: PN 16
  - SDR 17: PN 10

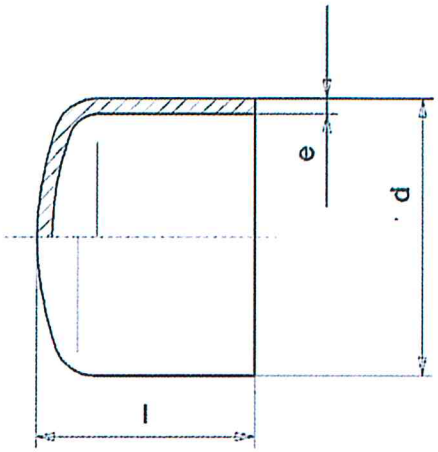

DIMENSIONS (mm) I PES (Kg)						
DE	e		l		PES	
	PN 10	PN 16	PN 10	PN 16	PN 10	PN 16
63	3,80	5,80	82	82	0,07	0,09
75	4,50	6,80	92	92	0,11	0,15
90	5,40	8,20	106	106	0,17	0,23
110	6,60	10,0	121	122	0,28	0,40

CARACTERÍSTIQUES

- Accessori de polietilé injectat tipus PE 100.
- Fabricat segons les normes UNE-EN 12201 I 1555.
- Aptes per a aigua potable de consúm humà.
- Pressió: SDR 11 PN 16.
- Voltatge 40 V.

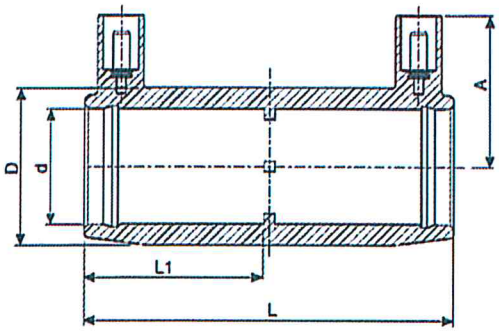

DIMENSIONS (mm) I PES (Kg)					
d	**D**	**L**	**L1**	**A**	**PES**
63	82	118	57	57	0,23
75	98	126	62	63	0,34
90	117	148	72,5	69	0,57
110	140	163	80	79	0,81

CARACTERÍSTIQUES

- Accessori de polietilé injectat tipus PE 100.
- Fabricat segons les normes UNE-EN 12201 I 1555.
- Aptes per a aigua potable de consúm humà.
- Pressió: SDR 11 PN 16.
- Voltatge 40 V.

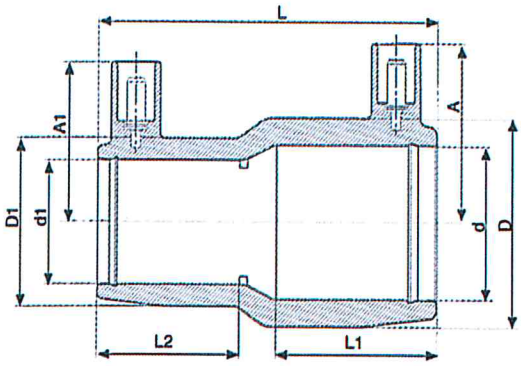

DIMENSIONS (mm) I PES (Kg)									
d	d1	D	D1	L	L1	L2	A	A1	PES
75	63	98	82	126	61	57	65	58	0,44
90	63	117	82	144	72	58	77	59	0,49
	75	117	98	145	72	61	77	66	0,63
110	63	140	82	158	80	58	83	59	0,63
	90	140	117	161	80	72	83	69	0,70

CARACTERÍSTIQUES

- Accessori de polietilé injectat tipus PE 100.
- Fabricat segons les normes UNE-EN 12201 I 1555.
- Aptes per a aigua potable de consúm humà.
- Pressió: SDR 11 PN 16.
- Voltatge 40 V.

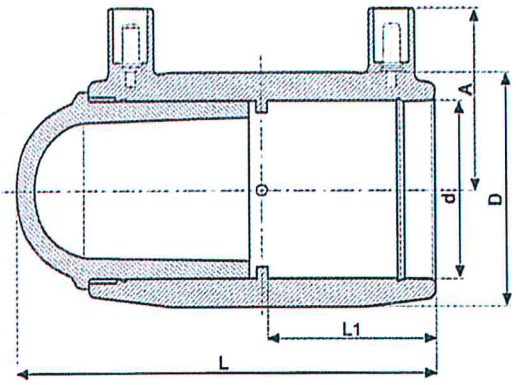

DIMENSIONS (mm) I PES (Kg)					
d	**D**	**L**	**L1**	**A**	**PES**
63	82	142	57	57	0,33
75	98	156	62	63	0,50
90	117	183	73	69	0,83
110	140	206	80	79	1,25

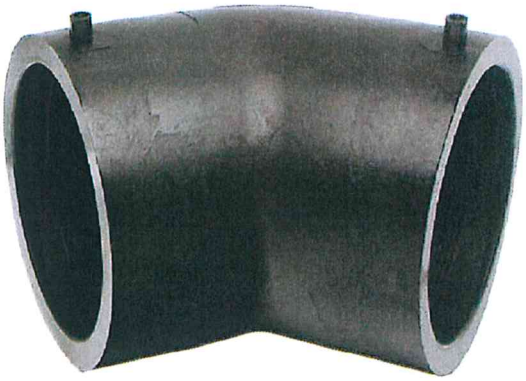

CARACTERÍSTIQUES

- Accessori de polietilé injectat tipus PE 100.
- Fabricat segons les normes UNE-EN 12201 I 1555.
- Aptes per a aigua potable de consúm humà.
- Pressió: SDR 11 PN 16.
- Voltatge 40 V.

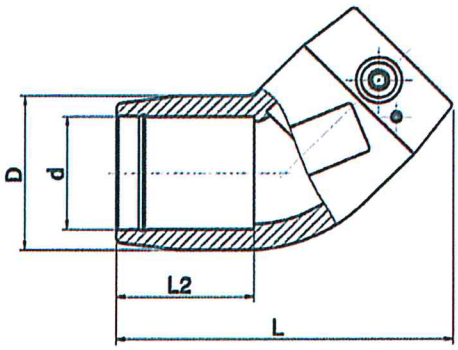

DIMENSIONS (mm) I PES (Kg)					
d	**D**	**L**	**L1**	**A**	**PES**
63	82	149	58	58	0,27
75	97	180	70	64	0,44
90	112	241	78	71	0,76
110	143	271	81	81	1,27

CARACTERÍSTIQUES

- Accessori de polietilé injectat tipus PE 100.
- Fabricat segons les normes UNE-EN 12201 I 1555.
- Aptes per a aigua potable de consúm humà.
- Pressió: SDR 11 PN 16.
- Voltatge 40 V.

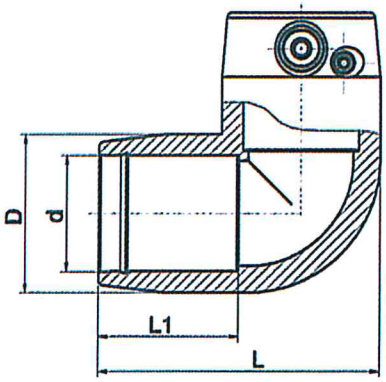

DIMENSIONS (mm) I PES (Kg)					
d	**D**	**L**	**L1**	**A**	**PES**
63	82	132	58	58	0,33
75	97	158	70	63	0,53
90	112	210	78	70	0,88
110	143	243	81	80	1,52

CARACTERÍSTIQUES

- Accessori de polietilé injectat tipus PE 100.
- Fabricat segons les normes UNE-EN 12201 I 1555.
- Aptes per a aigua potable de consúm humà.
- Pressió: SDR 11 PN 16.
- Voltatge 40 V.

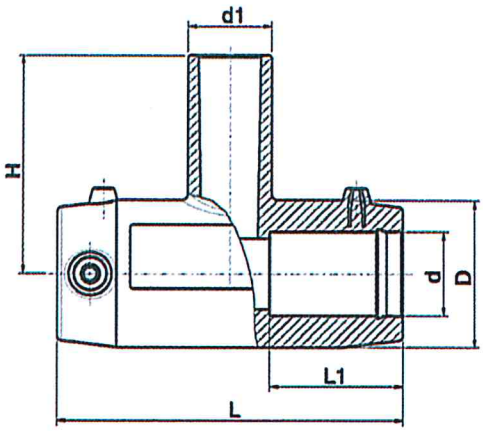

DIMENSIONS (mm) I PES (Kg)							
d	d1	D	L	L1	H	A	PES
63	63	82	166	58	119	58	0,43
75	63	97	195	65	122	63	0,60
	75	97	195	63	129	63	0,63
90	63	112	293	68	124	71	1,05
	90	112	293	71	137	71	1,09
110	90	143	328	68	147	81	1,80
	110	143	328	72	160	81	1,97

DIMENSIONS (mm) PES (Kg) I PRESSIÓ DE FUNCIONAMENT ADMISSIBLE (PFA) (bar)					
DN	**L**	**PES**	**L**	**PES**	**PFA**
65	250	8,40	500	11,20	16
80	250	9,60	500	12,90	16
100	250	11,50	500	13,40	16
125	250	15,00	500	20,50	16
150	250	19,00	500	26,00	16
200	250	26,00	500	36,00	16
250	250	39,50	500	56,00	16
300	250	52,00	500	73,00	16
350	250	71,00	500	100,00	16
400	250	88,00	500	123,00	16
450	250	87,50	500	118,00	16
500	250	122,50	500	117,00	16

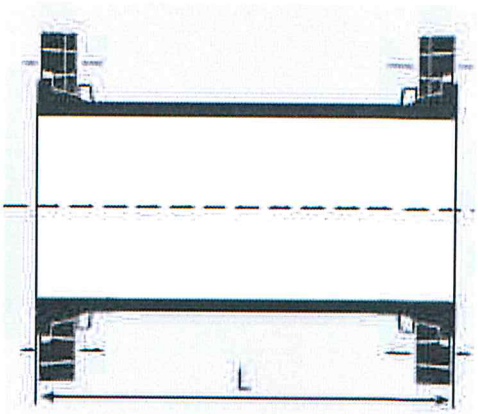

CARACTERÍSTIQUES

- Accessori de fosa dúctil segons normes UNE-EN 545 i ISO 2531.
- Revestiment interior i exterior amb una capa de ferro i zinc d'entre 5 i 10 micres de gruix.
- Acabat final interior i exterior amb una capa epoxi de color blau d'un gruix mitjà de 70 micres.
- Marcat segons norma UNE-EN 545.
- Brides orientables PN 16.
- Característiques de les brides segons la fitxa 6.12.

DIMENSIONS (mm) PES (Kg) I PRESSIÓ DE FUNCIONAMENT ADMISSIBLE (PFA) (bar)			
DN	**D**	**PES**	**PFA**
65	175	2,70	16
80	200	3,50	16
100	220	4,30	16
125	250	5,60	16
150	285	7,20	16
200	340	13,80	16
250	400	16,90	16
300	455	26,50	16
350	520	37,50	16
400	580	45,00	16
450	640	64,00	16
500	715	84,00	16

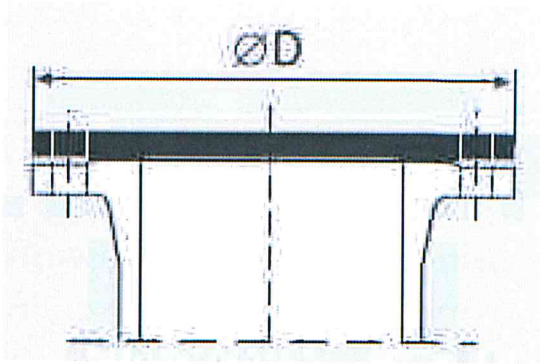

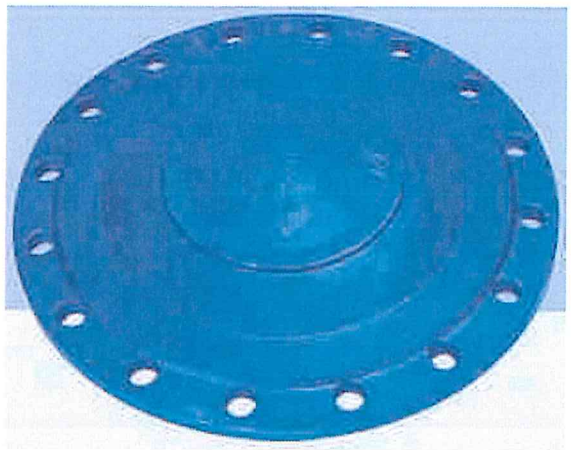

CARACTERÍSTIQUES

- Accessori de fosa dúctil segons normes UNE-EN 545 i ISO 2531.
- Revestiment interior i exterior amb una capa de ferro i zinc d'entre 5 i 10 micres de gruix.
- Acabat final interior i exterior amb una capa epoxi de color blau d'un gruix mitjà de 70 micres.
- Marcat segons norma UNE-EN 545.
- Brides orientables PN 16.
- Característiques de les brides segons la fitxa 6.12.

DIMENSIONS (mm) PES (Kg) I PRESSIÓ DE FUNCIONAMENT ADMISSIBLE (PFA) (bar)																	
DN	dn	L	H	PES	PFA	DN	dn	L	H	PES	PFA	DN	dn	L	H	PES	PFA
65	65	330	165	13,6	16	250	65	360	272	51	16	400	80	490	355	121	16
80	65	330	165	15	16		80	430	250	56	16		100	490	360	123	16
	80	330	165	15,3	16		100	425	270	51	16		125	610	370	142	16
100	65	360	175	17,8	16		150	447	280	62	16		200	610	380	146	16
	80	360	175	18,1	16		200	540	290	73	16		250	724	390	167	16
	100	360	180	19	16		250	600	300	83	16		300	724	400	173	16
125	65	400	190	23	16	300	65	450	297	72	16		400	840	420	208	16
	80	400	190	23,5	16		80	450	298	73	16	450	100	515	390	151	16
	100	400	195	24,5	16		100	450	300	67,5	16		150	620	400	169	16
	125	400	200	25,5	16		150	560	310	87	16		200	620	410	173	16
150	65	440	200	29,5	16		200	560	320	120	16		250	730	420	196	16
	80	440	205	30	16		250	680	305	106	16		300	730	430	204	16
	100	440	210	31	16		300	680	340	115	16		400	907	450	247	16
	125	440	210	32,5	16	350	65	424	322	91	16		450	907	460	261	16
	150	440	220	35	16		80	470	310	98	16	500	100	535	420	194	16
200	65	520	225	43	16		100	470	330	98	16		150	650	430	218	16
	80	520	235	43,5	16		150	590	340	114	16		200	650	440	222	16
	100	520	240	44,5	16		200	590	350	119	16		250	768	450	249	16
	125	520	240	46	16		250	644	360	130	16		300	768	460	255	16
	150	520	250	48	16		300	760	370	136	16		400	880	480	293	16
	200	520	260	51	16		350	760	380	159	16		500	1000	500	345	16

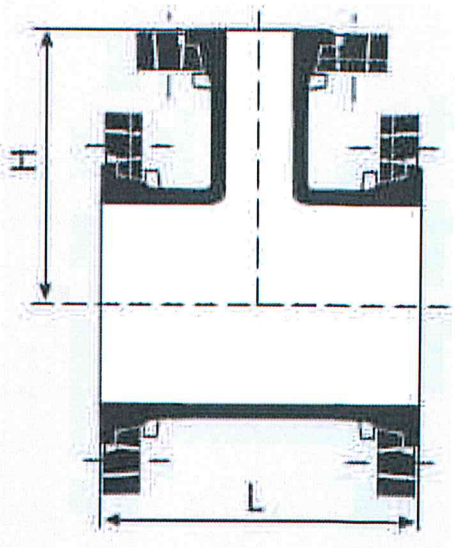

CARACTERÍSTIQUES

- Accessori de fosa dúctil segons normes UNE-EN 545 i ISO 2531.
- Revestiment interior i exterior amb una capa de ferro i zinc d'entre 5 i 10 micres de gruix.
- Acabat final interior i exterior amb una capa epoxi de color blau d'un gruix mitjà de 70 micres.
- Marcat segons norma UNE-EN 545.
- Brides orientables PN 16.
- Característiques de les brides segons la fitxa 6.12.

DIMENSIONS (mm) PES (Kg) I PRESSIÓ DE FUNCIONAMENT ADMISSIBLE (PFA) (bar)				
DN	**R**	**t**	**PES**	**PFA**
65	58	165	9,00	16
80	74	165	10,40	16
100	87	180	13,00	16
125	115	200	17,60	16
150	133	220	23,00	16
200	160	260	37,50	16
250	240	350	58,00	16
300	290	400	83,00	16
350	366	450	129,00	16
400	409	500	166,00	16
450	452	550	221,00	16
500	495	600	287,00	16

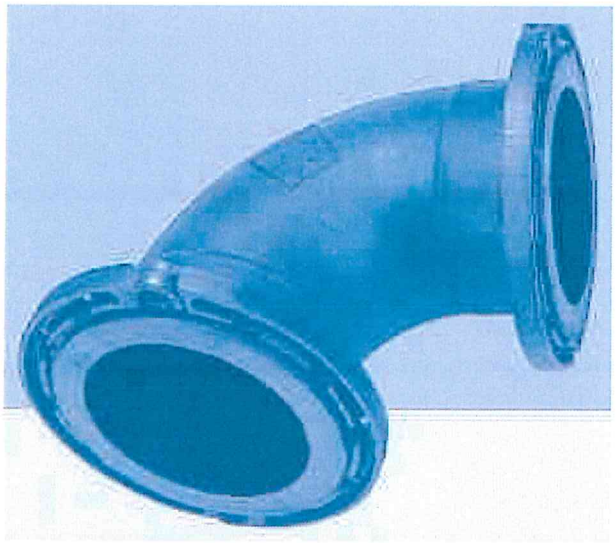

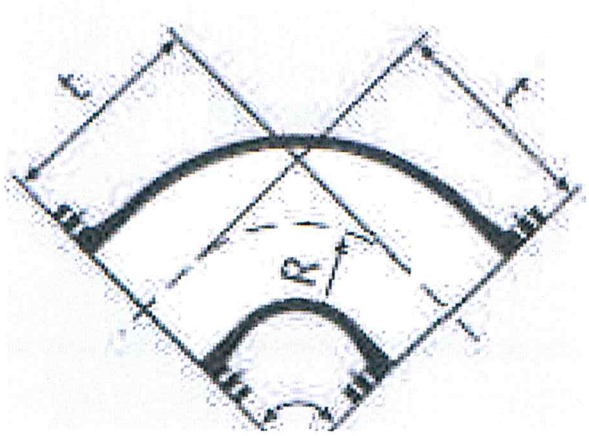

CARACTERÍSTIQUES

- Accessori de fosa dúctil segons normes UNE-EN 545 i ISO 2531.
- Revestiment interior i exterior amb una capa de ferro i zinc d'entre 5 i 10 micres de gruix.
- Acabat final interior i exterior amb una capa epoxi de color blau d'un gruix mitjà de 70 micres.
- Marcat segons norma UNE-EN 545.
- Brides orientables PN 16.
- Característiques de les brides segons la fitxa 6.12.

DIMENSIONS (mm) PES (Kg) I PRESSIÓ DE FUNCIONAMENT ADMISSIBLE (PFA) (bar)				
DN	**R**	**t**	**PES**	**PFA**
65	143	165	9,30	16
80	95	130	9,80	16
100	115	140	12,10	16
125	158	150	16,20	16
150	177	160	21,00	16
200	193	180	31,00	16
250	284	245	39,00	16
300	329	275	55,50	16
350	346	306	100,00	16
400	392	337	133,00	16
450	452	369	171,00	16
500	501	400	223,00	16

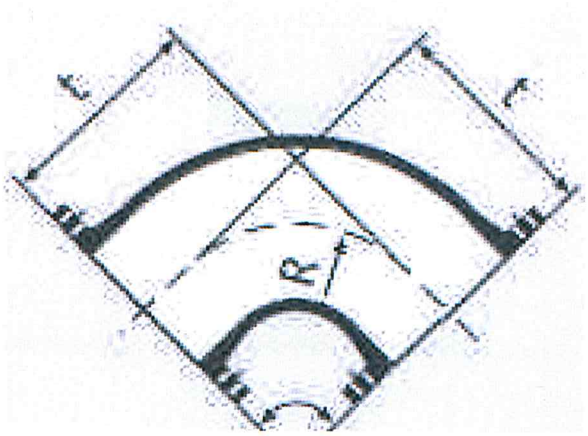

CARACTERÍSTIQUES

- Accessori de fosa dúctil segons normes UNE-EN 545 i ISO 2531.
- Revestiment interior i exterior amb una capa de ferro i zinc d'entre 5 i 10 micres de gruix.
- Acabat final interior i exterior amb una capa epoxi de color blau d'un gruix mitjà de 70 micres.
- Marcat segons norma UNE-EN 545.
- Brides orientables PN 16.
- Característiques de les brides segons la fitxa 6.12.

DIMENSIONS (mm) PES (Kg) I PRESSIÓ DE FUNCIONAMENT ADMISSIBLE (PFA) (bar)				
DN	**R**	**t**	**PES**	**PFA**
65	67	119	8,30	16
80	75	105	9,10	16
100	87	110	11,00	16
125	100	105	14,00	16
150	115	109	18,20	16
200	155	131	27,00	16
250	314	190	34,50	16
300	361	210	47,50	16
350	266	210	85,00	16
400	326	239	113,00	16
450	361	253	141,00	16
500	402	272	186,00	16

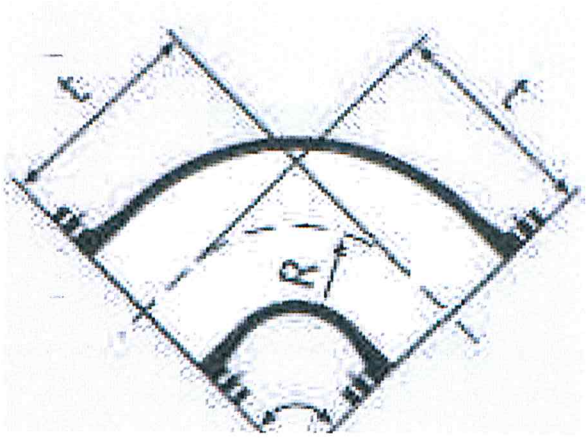

CARACTERÍSTIQUES

- Accessori de fosa dúctil segons normes UNE-EN 545 i ISO 2531.
- Revestiment interior i exterior amb una capa de ferro i zinc d'entre 5 i 10 micres de gruix.
- Acabat final interior i exterior amb una capa epoxi de color blau d'un gruix mitjà de 70 micres.
- Marcat segons norma UNE-EN 545.
- Brides orientables PN 16.
- Característiques de les brides segons la fitxa 6.12.

DIMENSIONS (mm) PES (Kg) I PRESSIÓ DE FUNCIONAMENT ADMISSIBLE (PFA) (bar)				
DN	**R**	**t**	**PES**	**PFA**
65	187	124	8,40	16
80	233	113	9,40	16
100	228	115	11,30	16
125	274	111	14,40	16
150	274	113	18,50	16
200	324	132	27,00	16
250	382	165	32,00	16
300	373	175	43,00	16
350	290	191	80,00	16
400	316	205	106,00	16
450	391	220	133,00	16
500	417	233	174,00	16

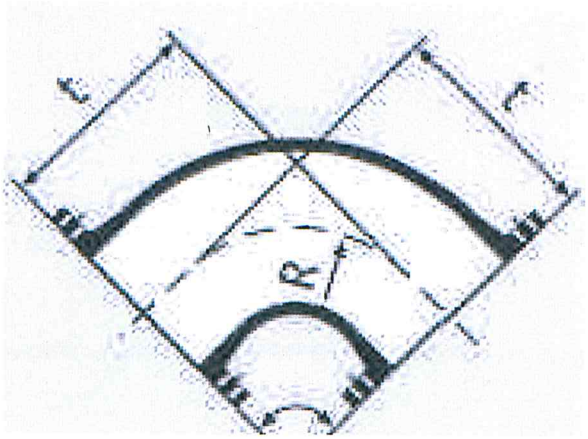

CARACTERÍSTIQUES

- Accessori de fosa dúctil segons normes UNE-EN 545 i ISO 2531.
- Revestiment interior i exterior amb una capa de ferro i zinc d'entre 5 i 10 micres de gruix.
- Acabat final interior i exterior amb una capa epoxi de color blau d'un gruix mitjà de 70 micres.
- Marcat segons norma UNE-EN 545.
- Brides orientables PN 16.
- Característiques de les brides segons la fitxa 6.12.

DIMENSIONS (mm) PES (Kg) I PRESSIÓ DE FUNCIONAMENT ADMISSIBLE (PFA) (bar)																			
DN	dn	L	PES	PFA	DN	dn	L	PES	PFA	DN	dn	L	PES	PFA	DN	dn	L	PES	PFA
80	65	200	7,90	16	150	100	272	15,70	16	300	150	424	45,50	16	400	350	300	85,00	16
100	65	200	8,80	16		125	200	15,10	16		200	323	46,00	16	450	300	462	99,00	16
	80	200	9,20	16	200	100	385	22,70	16		250	300	43,00	16		350	363	98,00	16
125	65	305	12,50	16		125	326	23,00	16	350	200	440	65,00	16		400	300	102,00	16
	80	200	10,90	16		150	272	23,50	16		250	377	61,50	16	500	350	600	168,00	16
	100	200	11,70	16	250	125	370	34,00	16		300	300	63,50	16		400	600	177,00	16
150	65	356	15,60	16		150	319	34,50	16	400	250	447	84,00	16		450	300	189,00	16
	80	311	15,60	16		200	300	33,00	16		300	385	78,50	16	-	-	-	-	-

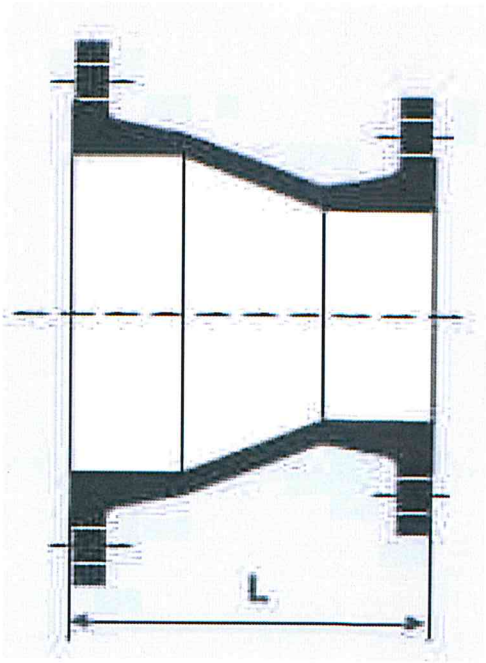

CARACTERÍSTIQUES

- Accessori de fosa dúctil segons normes UNE-EN 545 i ISO 2531.
- Revestiment interior i exterior amb una capa de ferro i zinc d'entre 5 i 10 micres de gruix.
- Acabat final interior i exterior amb una capa epoxi de color blau d'un gruix mitjà de 70 micres.
- Marcat segons norma UNE-EN 545.
- Brides orientables PN 16.
- Característiques de les brides segons la fitxa 6.12.

DIMENSIONS (mm) PES (Kg)					
DN	L	D	K	B	PES
50	200 ± 30	165	125	18	10,00
65	200 ± 30	185	145	18	12,00
80	200 ± 30	200	160	20	14,00
100	200 ± 30	220	180	20	12,00
125	200 ± 30	250	210	22	20,00
150	200 ± 30	285	240	22	24,00
200	280 ± 40	340	295	24	31,00
250	280 ± 40	405	355	26	42,00
300	280 ± 40	460	410	28	53,00
350	280 ± 40	520	470	32	78,00
400	280 ± 40	580	525	38	82,00
450	280 ± 40	640	585	42	95,00
500	330 ± 50	715	650	44	136,00

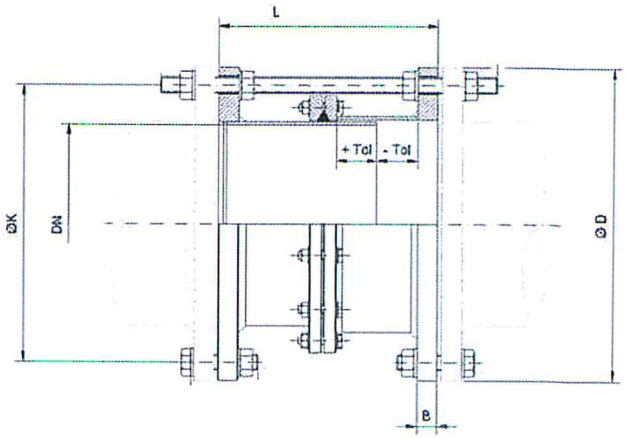

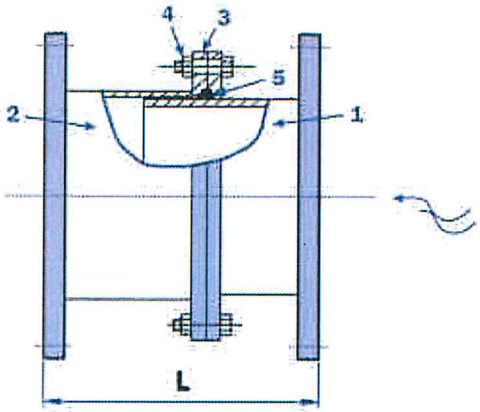

ESPECEJAMENT

1. Conducte interior
2. Conducte exterior
3. Brida de tancament
4. Cargols
5. Junta

CARACTERÍSTIQUES

- Brides d'acer inox aisi 316.
- Conducte interior i exterior d'acer inox aisi 316.
- Junta de cautxú EPDM.
- Cargols femelles i volanderes d'acer inox aisi 316.
- Recobriment interior i exterior amb 100 micres d'epoxi + 50 micres de poliester en pols.
- Pressió de treball PN 16.

AIGÜES DE BLANES, S.A.	HOMOLOGACIÓ MATERIALS XARXA AIGUA POTABLE	Núm. de fitxa 6.9
	CARRET DE DESMUNTATGE	DATA NOVEMBRE 2013

DIMENSIONS (mm) PES (Kg)			
DN	**dn**	**L**	**PES**
80	65	32	5,70
100	65	32	6,10
	80	55	9,60
125	65	32	7,70
	80	32	8,20
	100	55	12,40
150	100	32	10,20
	125	55	15,30
200	150	32	14,70

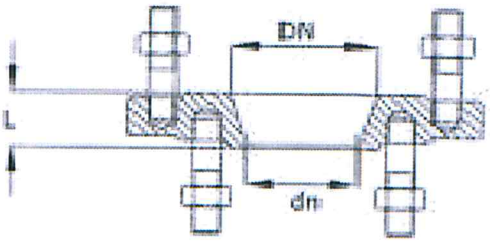

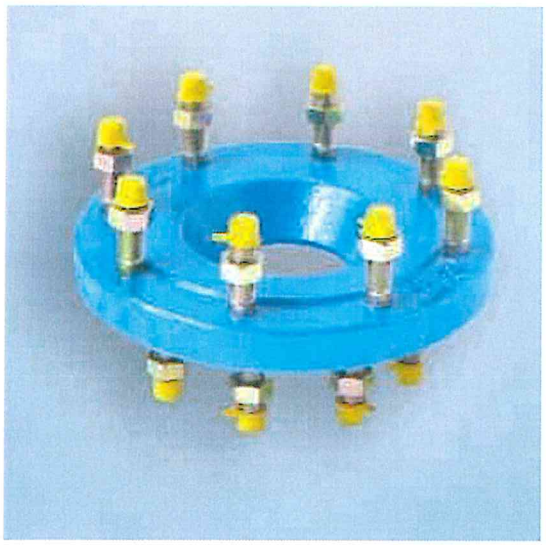

CARACTERÍSTIQUES

- Brida de fosa dúctil.
- Espàrrecs i cargols d'acer bicromatat.
- Recobriment amb pintura epoxi 200 micres.
- Pressió PN 16.

AIGÜES DE BLANES, S.A.	**HOMOLOGACIÓ MATERIALS XARXA AIGUA POTABLE**	Núm. de fitxa **6.10**
	BRIDA REDUÏDA	**DATA NOVEMBRE 2013**

CARGOLS

CARACTERÍSTIQUES

- Acer zincat
- Qualitat 8.8
- Segons norma DIN 933

DIMENSIONS (mm)															
	METRIC 16			METRIC 20			METRIC 24			METRIC 27			METRIC 30		
	L			L			L			L			L		
	60	70	80	70	80	90	90	100	110	100	110	120	100	110	120
A	10	10	10	13	13	13	15	15	15	17	17	17	19	19	19
B	0,4	0,4	0,4	0,4	0,4	0,4	0,5	0,5	0,5	0,5	0,5	0,5	0,5	0,5	0,5
C	26,5	26,5	26,5	33,5	33,5	33,5	40	40	40	45,3	45,3	45,3	50,8	50,8	50,8
D	24	24	24	30	30	30	36	36	36	41	41	41	46	46	46

¡Error! No hay tema especificado.

FEMELLES

¡Error! No hay tema especificado.

CARACTERÍSTIQUES

- Acer inox tipus a-2
- Segons norma DIN 934

DIMENSIONS (mm)					
	METRIC 16	METRIC 20	METRIC 24	METRIC 27	METRIC 30
A	10	13	15	17	19
B	26,5	33,5	40	45,3	50,8
C	24	30	36	41	46
D	16	20	24	27	30

CARACTERÍSTIQUES

- Cos de fosa dúctil GGG-50.
- Revestiment intern i extern de resina epoxi.
- Junta i folre de cautxú.
- Cargols d'acer inox A2, AISI 321.
- PN 16.

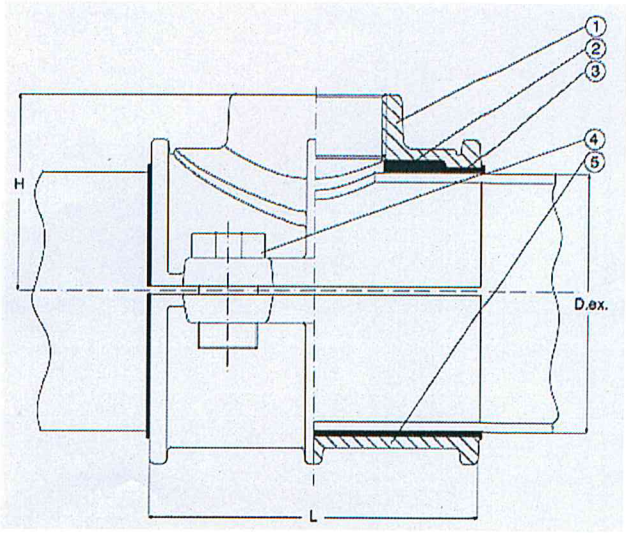

ESPECEJAMENT

1. Cos superior
2. Junta
3. Folre de cautxú
4. Cargol
5. Cos inferior

DIMENSIONS (mm) I PES (Kg)						
Ø EXT. TUB	SORTIDA ROSCADA EN POLSADES	L	H			PES
			1"	1 ¼" – 1 ½"	2"	
63	1" – 1 ¼"	100	56	58		1,5
75	1" – 1 ¼"	120	63	65		2,1
90	1" – 1 ¼" – 1 ½"	120	71	73	77	2,5
110	1" – 1 ¼" – 1 ½" – 2"	140	82	84	88	3,4

AIGÜES DE BLANES, S.A.	HOMOLOGACIÓ MATERIALS XARXA AIGUA POTABLE	Núm. de fitxa 6.15
	COLLARÍ DE PRESA SENSE CÀRREGA PER TUBS DE PE-PVC	DATA NOVEMBRE 2013

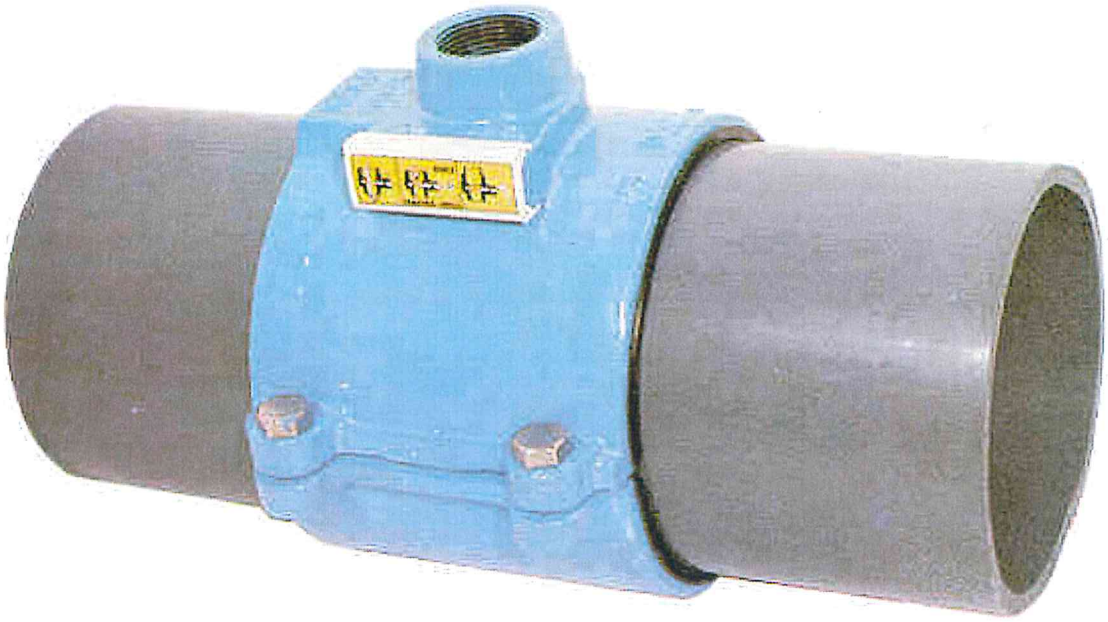

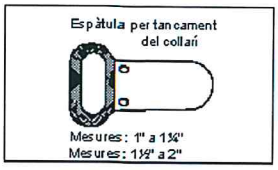

CARACTERÍSTIQUES

- Cos de fosa dúctil GGG-40.
- Revestiment intern i extern de resina epoxi.
- Junta i folre de nitril shore 72.
- Cargols d'acer inox A2, AISI 321.
- PN 16.

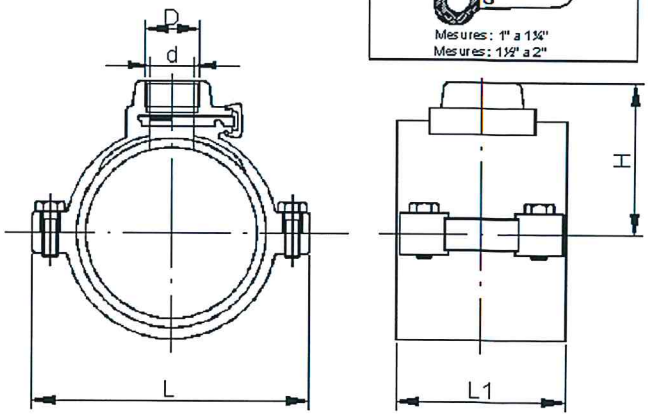

DIMENSIONS (mm)											
Ø EXT. TUB	**63**		**75**		**90**			**110**			
D	1"	1 ¼"	1"	1 ¼"	1"	1 ¼"	1 ½"	1"	1 ¼"	1 ½"	2"
d Ø	30	31	30	31	30	31	72	30	31	42	42
H	74	74	80	80	88	88	96	96	96	105	105
L	124	124	135	135	150	150	150	170	170	170	170
L1	100	100	11	110	110	110	110	120	120	120	120
PES	2,5	2,4	2,2	2,6	2,6	2,5	3,6	3,1	3,6	4,2	4,0

CARACTERÍSTIQUES

- Cos de fosa dúctil GGG-40.
- Revestiment intern i extern de resina epoxi de 120 micres.
- Junta tòrica cautxú EPDM.
- Cargols d'acer bicromatat.
- PN 16.

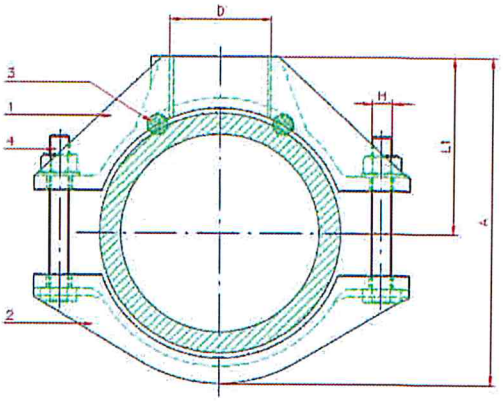

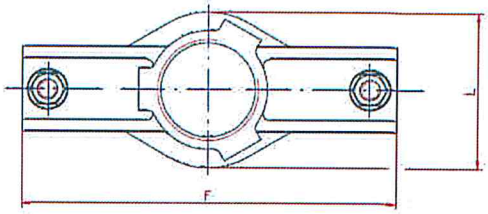

ESPECEJAMENT

- 1. Cos.
- 2. Tapa.
- 3. Junta de tancament.
- 4. Cargoleria.

DIMENSIONS (mm) I PES (Kg)									
DN	**F**	**D**	**L**	**A**	**L1**	**H**	**Ø EXT. TUB**	**Ø MÀX. TUB**	**PES**
60	155	1"	80	118	65	M12x90	76	80	1,80
80	175	1 ¼"	80	138,50	75	M12x90	100	101	1,90
100	195	1 ½"	92	165	91	M12x90	122	122	2,60

AIGÜES DE BLANES, S.A.

HOMOLOGACIÓ MATERIALS XARXA AIGUA POTABLE

Núm. de fitxa **6.17**

COLLARÍ DE PRESA SENSE CÀRREGA PER TUBS DE FIBROCIMENT DN 60-80-100

DATA NOVEMBRE 2013

CAPSALS

DN TUB	SORTIDA ROSCA	Nº BANDES
125-1000	1" – 1 ¼" – 1 ½" – 2"	1
125-700	2 ½" – 3"	2

CARACTERÍSTIQUES

- Cos de fosa dúctil GGG-40.
- Revestiment intern i extern de resina epoxi de 120 micres.
- Junta tòrica EPDM.
- PN 16

BANDES INOX

CARACTERÍSTIQUES

- Banda de tub d'acer inox AISI-304.
- Goma de protecció EPDM.
- Cargol femella i volandera m-14 inox.

TOLERANCIA BANDA	
130 - 155	340 - 360
155 - 180	360 -380
180 - 200	380 - 400
200 - 220	400 - 420
220 - 240	420 - 440
240 - 260	440 - 460
260 - 280	470 - 490
280 - 300	490 - 510
300 - 320	525 - 545
320 - 340	

CAPSALS

DN TUB	SORTIDA ROSCA	Nº BANDES
125-1000	1" – 1 ¼" – 1 ½" – 2"	1

CARACTERÍSTIQUES

- Cos de fosa dúctil GGG-40.
- Revestiment intern i extern de resina epoxi de 120 micres.
- Junta tòrica EPDM.
- Mecanisme de presa en càrrega de llautó estampat.
- PN 16.

BANDES INOX

CARACTERÍSTIQUES

- Banda de tub d'acer inox AISI-304.
- Goma de protecció EPDM.
- Cargol femella i volandera m-14 inox.

TOLERANCIA BANDA	
130 - 155	340 - 360
155 - 180	360 -380
180 - 200	380 - 400
200 - 220	400 - 420
220 - 240	420 - 440
240 - 260	440 - 460
260 - 280	470 - 490
280 - 300	490 - 510
300 - 320	525 - 545
320 - 340	

CAPSALS

DIMENSIONS (mm) I PES (Kg)										
DN	A		Ø D	b	Ø K	Ø C	L	F	PES	Nº BANDES
	Min.	Màx.								
50	80	500	165	18	125	18	155	217	5,50	2
65	100	500	185	18	140	21	155	232	6,50	2
80	125	500	200	20	160	18	167	247	8,50	2
100	150	500	220	20	180	18	163	267	10,50	2
125	200	500	250	22	210	18	173	348	16,00	2
150	300	500	285	22	240	23	171	378	21,00	2
200	450	500	340	24	295	23	185	432	35,00	3

CARACTERÍSTIQUES

- Cos de fosa dúctil GGG-40.
- Revestiment intern i extern de resina epoxi de 120 micres.
- Junta tòrica EPDM.
- PN 16.

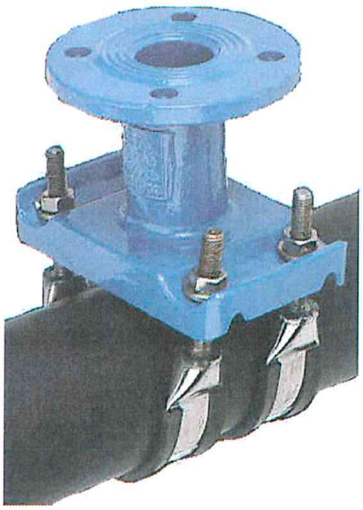

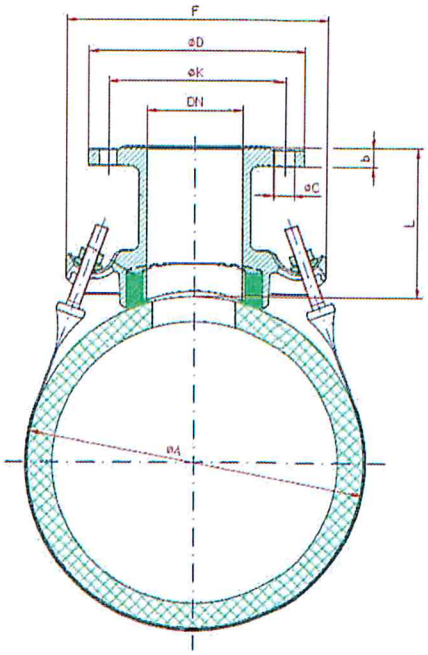

BANDES INOX

TOLERANCIA BANDA	
130 - 155	340 - 360
155 - 180	360 -380
180 - 200	380 - 400
200 - 220	400 - 420
220 - 240	420 - 440
240 - 260	440 - 460
260 - 280	470 - 490
280 - 300	490 - 510
300 - 320	525 - 545
320 - 340	

CARACTERÍSTIQUES

- Banda de tub d'acer inox AISI-304.
- Goma de protecció EPDM.
- Cargol femella i volandera m-14 inox

CARACTERÍSTIQUES

- Cos de fosa dúctil GGG-50.
- Revestiment intern i extern de resina epoxi de 120 micres.
- Junta de cautxú SBR.
- PN 16 .

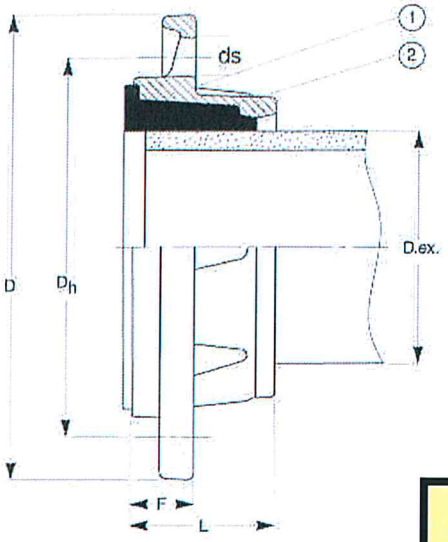

ESPECEJAMENT

1. Brida.
2. Junta.

DIMENSIONS (mm) I pes (Kg)								
DN BRIDA	D. ext.	D	Dh	ds	FORATS	L	F	PES
65	75	185	145	18	4	50	25	2,1
80	90	200	160	18	8	54	28	2,7
100	110	220	180	18	8	58	29	3,2
125	125	250	210	18	8	66	31	5,7
125	140	250	210	18	8	66	61	5,7
150	160	285	240	22	8	73	33	5,7
200	200	340	295	22	12	87	40	10,3

CARACTERÍSTIQUES

- Cos de fosa dúctil GGG-50.
- Revestiment intern i extern de resina epoxi de 120 micres.
- Junta de cautxú SBR.
- Anell de tracció de bronze RG5.
- PN 16.

ESPECEJAMENT

1. Brida.
2. Junta.
3. Anell de tracció.

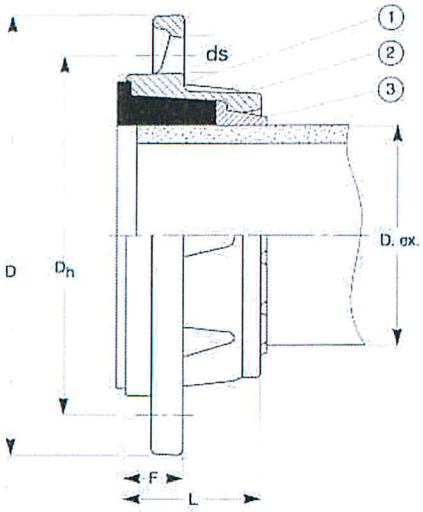

DIMENSIONS (mm) I PES (Kg)								
DN BRIDA	D. ext.	D	Dh	ds	FORATS	L	F	PES
65	75	185	145	18	4	50	25	2,4
80	90	200	160	18	8	54	28	3,1
100	110	220	180	18	8	58	29	3,7

AIGÜES DE BLANES, S.A.

HOMOLOGACIÓ MATERIALS XARXA AIGUA POTABLE

Núm. de fitxa **6.22**

BRIDA DOBLE CÀMARA PER TUB DE PE

DATA NOVEMBRE 2013

DIMENSIONS (mm) I PES (Kg)				
DN BRIDA	BRIDA-UNIÓ MULTIDIÀMETRE			
	Ø MÍNIM	Ø MÀXIM	LONGITUD	PES
50/65	68	85	120	8
80	85	103	120	9
100	108	128	120	9,5
125	134	154	120	12
150	165	185	120	14
175	185	207	135	16,5
200	218	236	135	17
250	282	302	150	27,5
300	334	355	150	33,5
300	360	386	150	35
350	386	410	150	35

CARACTERÍSTIQUES

- Cos de fosa dúctil GGG-50.
- Revestiment intern i extern de resina epoxi de 120 micres.
- Junta de EPDM.
- Cargols femelles i volanderes d'acer bicromatat.

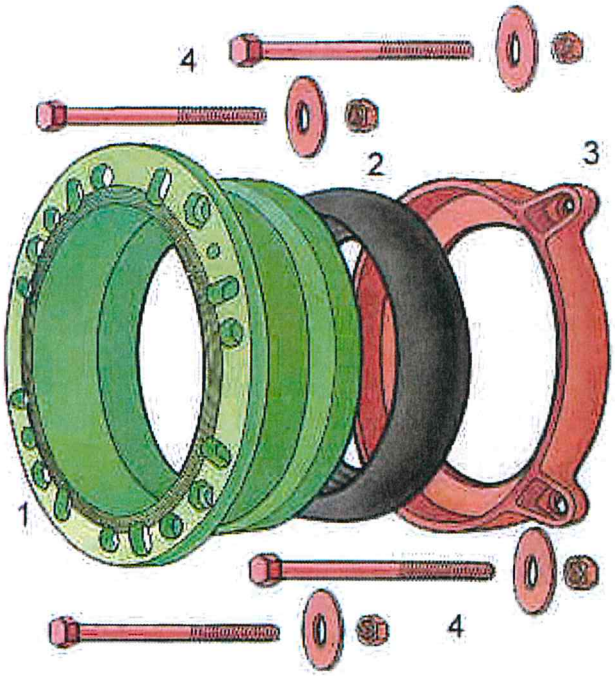

ESPECEJAMENT

1. Brida multidiàmetre.
2. Junta.
3. Contrabrida.
4. Cargols.

AIGÜES DE BLANES, S.A.	HOMOLOGACIÓ MATERIALS XARXA AIGUA POTABLE	Núm. de fitxa 6.23
	BRIDA-UNIÓ UNIVERSAL MULTIDIÀMETRE	DATA NOVEMBRE 2013

DIMENSIONS (mm) I PES (Kg)				
DN TUB	UNIÓ MULTIDIÀMETRE			
	Ø MÍNIM	Ø MÀXIM	LONGITUD	PES
60	68	85	180	7
80	85	103	180	8
100	108	128	180	10
125	134	154	180	11
150	165	185	180	12
175	185	207	200	16
200	218	236	135	19
250	282	302	220	24,5
300	334	355	220	26,5
300	360	386	200	26,5
350	386	410	220	33

CARACTERÍSTIQUES

- Cos de fosa dúctil GGG-50.
- Revestiment intern i extern de resina epoxi de 120 micres
- Junta de EPDM.
- Cargols femelles i volanderes d'acer bicromatat.

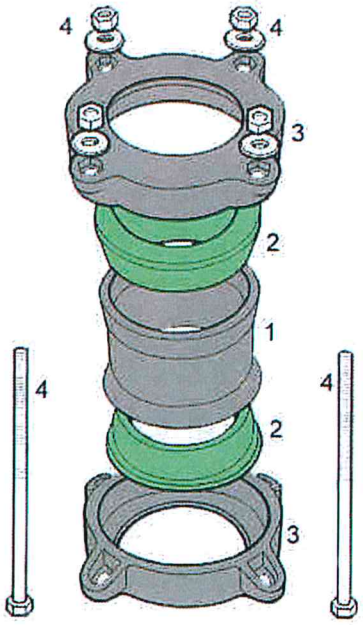

ESPECEJAMENT

1. Cos de la unió.
2. Junta.
3. Contrabrida
4. Cargols.

AIGÜES DE BLANES, S.A.	HOMOLOGACIÓ MATERIALS XARXA AIGUA POTABLE	Núm. de fitxa 6.24
	UNIÓ UNIVERSAL MULTIDIÀMETRE	DATA NOVEMBRE 2013

DIMENSIONS (mm) I PES (Kg)					
DN TUB FC	Ø EXT. TUB P.E	UNIÓ MIXTA MULTIDIÀMETRE			
		Ø MÍNIM	Ø MÀXIM	LONGITUD	PES
60	75	63	87	220	13
80	90	93	117	220	15
100	110	106	130	220	17

CARACTERÍSTIQUES

- Cos de fosa dúctil GGG-25.
- Revestiment intern i extern de resina epoxi de 120 micres.
- Junta de cautxú-nitril NBR.
- Cargols femelles i volanderes d'acer bicromatat.
- PN 16.

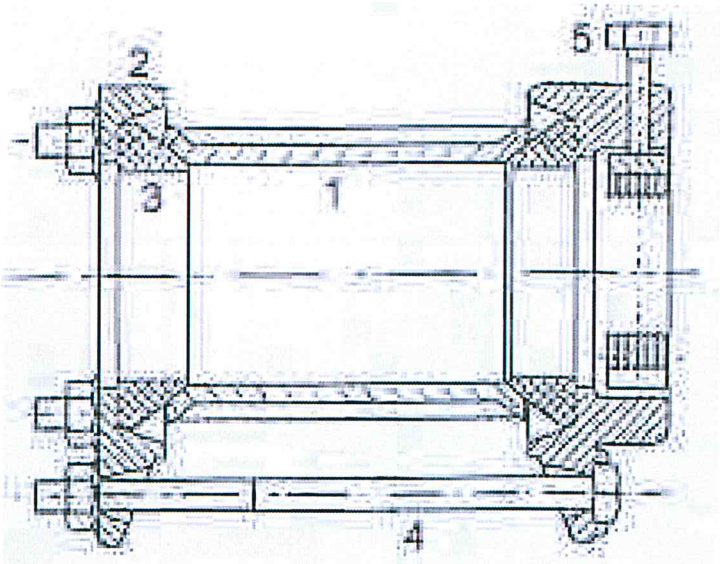

ESPECEJAMENT

1. Cos de la unió.
2. Contrabrida.
3. Junta .
4. Cargols.
5. Anell de compressió.

AIGÜES DE BLANES, S.A.	HOMOLOGACIÓ MATERIALS XARXA AIGUA POTABLE	Núm. de fitxa 6.25
	UNIÓ MIXTA MULTIDIÀMETRE	DATA NOVEMBRE 2013

CARACTERÍSTIQUES

- Cos de fosa dúctil GGG-40.
- Revestiment intern i extern de resina epoxi de 120 micres.
- Junta de cautxú-nitril NBR.
- Cargols femelles i volanderes d'acer inoxidable.
- Anell de compressió de llautó.
- PN 16.

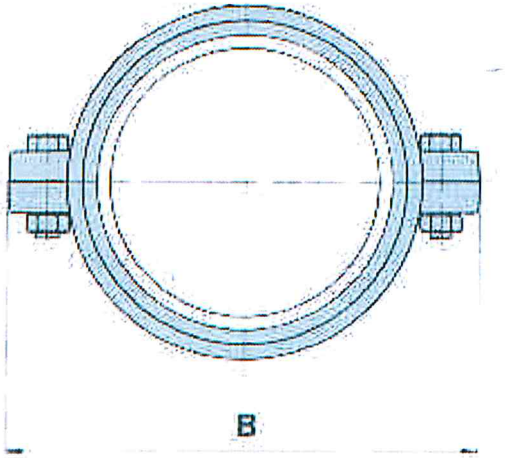

DIMENSIONS (mm) I PES (Kg)			
Ø EXT. TUB	L	B	PES
75	170	156	3,4
90	174	174	4,5
110	195	196	5,8

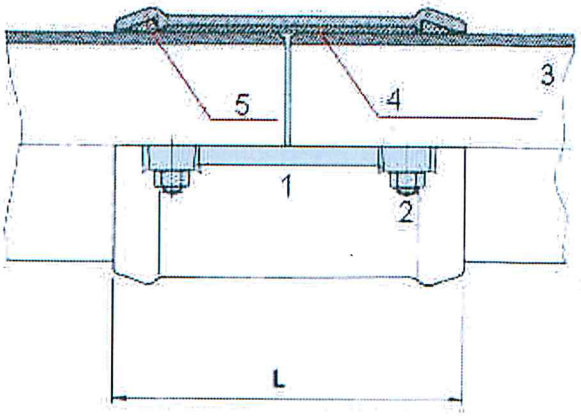

ESPECEJAMENT

1. Cos de la unió.
2. Cargols.
3. Tub.
4. Junta.
5. Anell de compressió.

AIGÜES DE BLANES, S.A.	**HOMOLOGACIÓ MATERIALS XARXA AIGUA POTABLE**	Núm. de fitxa **6.26**
	UNIÓ AUTOBLOCANT PER PE I PVC	**DATA NOVEMBRE 2013**

GAMMA D'UTILITZACIÓ

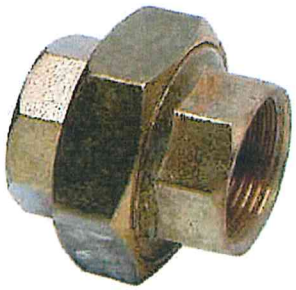

ENLLAÇ 3 PECES

Rosca femella-femella i mascle-femella

½"
¾"
1"
1 ¼"
1 ½"
2"

TE FEMELLA

½"
¾"
1"
1 ¼"
1 ½"
2"
2 ½" *
3" *

COLZE MASCLE - FEMELLA

½"
¾"
1"
1 ¼"
1 ½"
2"
2 ½" *
3" *

COLZE FEMELLA - FEMELLA

½"
¾"
1"
1 ¼"
1 ½"
2"
2 ½" *
3" *

CARACTERÍSTIQUES

- Accessoris de llautó estampat.
- * Accessoris de llautó fos.
- Composició de l'aliatge:
  - 59% coure.
  - 39% zinc.
  - 2% plom.
- Rosca en polzades.
- Fabricats segons la norma UNE-EN 12.165.
- PN 16.

GAMMA D'UTILITZACIÓ

MANIGUET

½"
¾"
1"
1 ¼"
1 ½"
2"
2 ½" *
3" *

¾ " x ½"
1" x ¾"
1 ¼" x 1"
1 ½" x 1 ¼"
2" x 1"
2" x 1 ¼"
2" x 1 ½"

MANIGUET REDUÏT

TAP FEMELLA

½"
¾"
1"
1 ¼"
1 ½"
2"

½"
¾"
1"
1 ¼"
1 ½"
2"

TAP MASCLE

CARACTERÍSTIQUES

- Accessoris de llautó estampat.
- * Accessoris de llautó fos.
- Composició de l'aliatge:
  - 59% coure.
  - 39% zinc.
  - 2% plom.
- Rosca en polzades.
- Fabricats segons la norma UNE-EN 12.165.
- PN 16.

GAMMA D'UTILITZACIÓ

MATXÓ - MATXÓ REDUÏT

½"
¾"
1"
1 ¼"
1 ½"
2"
2 ½"
3"

¾ " x ½"	2" x ¾"
1" x ½"	2" x 1"
1" x ¾"	2" x 1 ¼"
1 ¼" x ¾"	2" x 1 ½"
1 ¼" x 1"	2 ½" x 2"
1 ½" x ¾"	3" x 2"
1 ½" x 1"	3" x 2½"
1 ½" x 1 ¼"	

¾ " x ½"	1 ½" x 1 ¼"
1" x ½"	2" x ½"
1" x ¾"	2" x ¾"
1 ¼" x ½"	2" x 1"
1 ¼" x ¾"	2" x 1 ¼"
1 ¼" x 1"	2" x 1 ½"
1 ½" x ½"	2 ½" x 2"
1 ½" x ¾"	3" x 2"
1 ½" x 1"	3" x 2½"

FEMELLA REDUÏDA

MARSELLA - MARSELLA REDUÏT

M x F
¾ " x ½"
1" x ½"
1" x ¾"

½"
¾"
1"
1 ¼"
1 ½"
2"

F x M	F x M
¾ " x ½"	1 ½" x 1 ¼"
1" x ½"	2 x ¾"
1" x ¾"	2" x 1"
1 ¼" x ½"	2" x 1 ¼"
1 ¼" x ¾"	2" x 1 ½"
1 ¼" x 1"	2 ½" x 2"
1 ½" x 1"	

CARACTERÍSTIQUES

- Accessoris de llautó estampat.
- * Accessoris de llautó fos.
- Composició de l'aliatge:
  - 59% coure.
  - 39% zinc.
  - 2% plom.
- Rosca en polzades.
- Fabricats segons la norma UNE-EN 12.165.
- PN 16.

AIGÜES DE BLANES, S.A.	HOMOLOGACIÓ MATERIALS XARXA AIGUA POTABLE	Núm. de fitxa 6.29
	ACCESSORIS DE LLAUTÓ ROSCATS (III)	DATA NOVEMBRE 2013

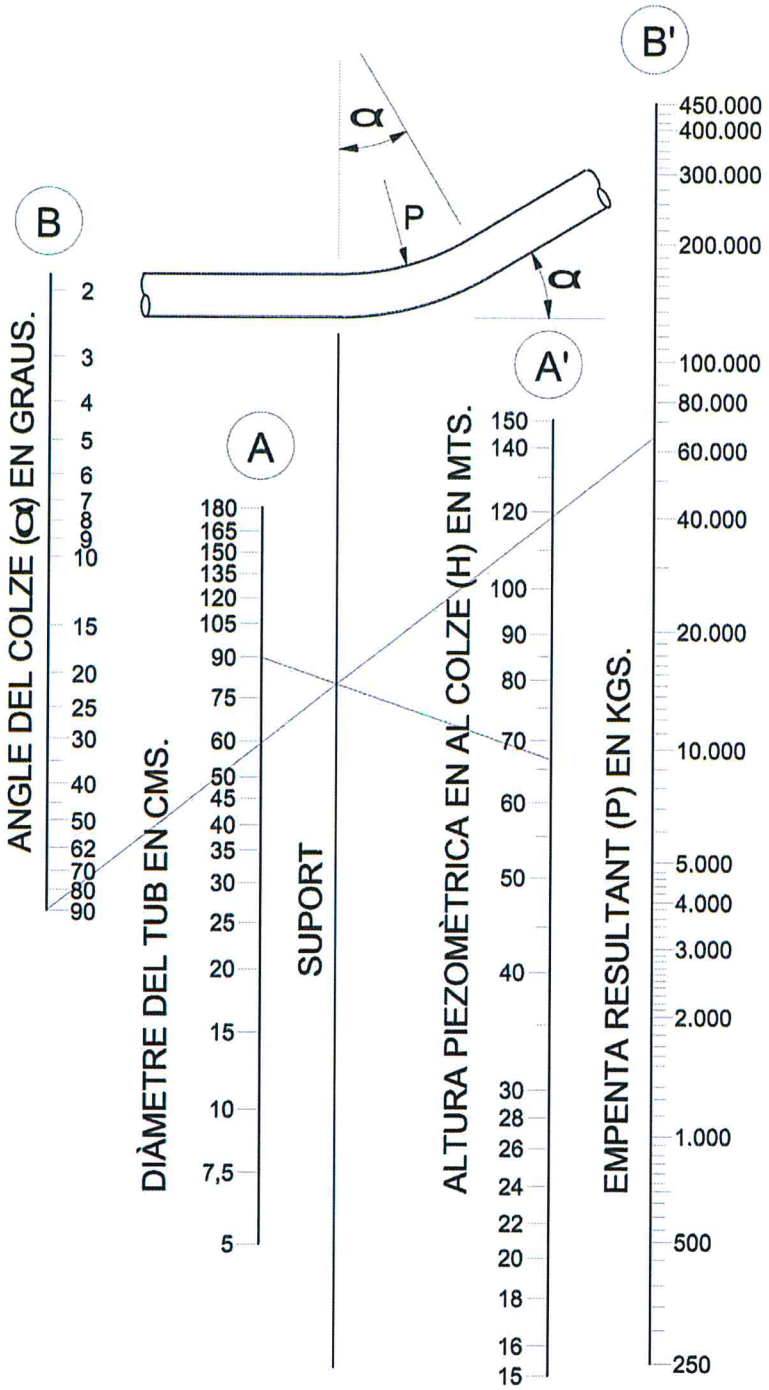

CÀLCUL DE L'EMPENTA RESULTANT

1.- Determinar el diàmetre del tub en la columna A.
2.- Determinar l'alçada piezomètrica en el colze en la columna A'.
3.- Traçar una línia entre els dos punts anteriors, i determinar el punt de tall sobre la columna de suport.
4.- Determinar l'angle del colze a la columna B.
5.- Traçar una línia entre entre el punt anterior i el punt de tall sobre la columna de suport, prolongant-la fins a la columna B'.
6.- Aquest últim punt determina la força de l'empenta buscada.

AIGÜES DE BLANES, S.A.	**HOMOLOGACIÓ MATERIALS XARXA AIGUA POTABLE**	Núm. de fitxa **7.1**
	NOMOGRAMA D'EMPENTA EN COLZES	DATA NOVEMBRE 2013

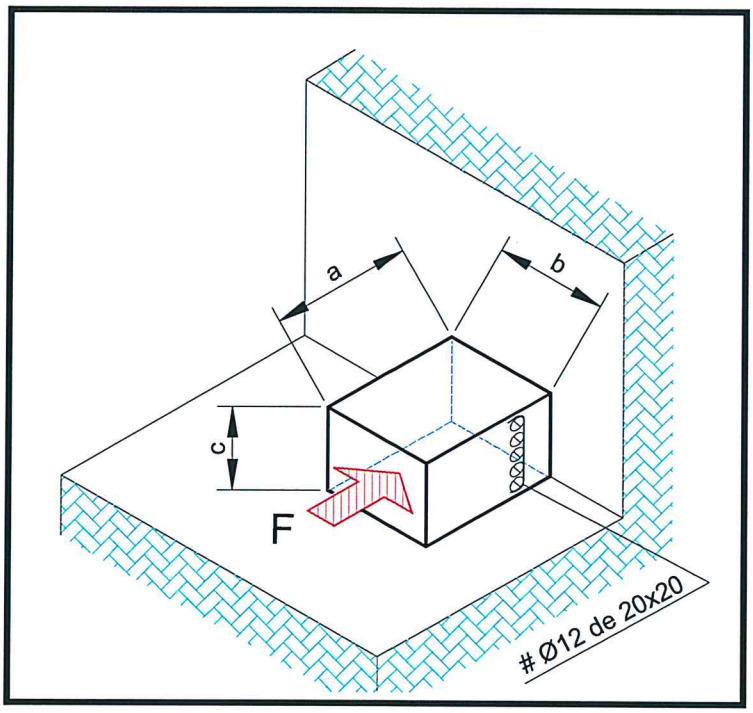

MASSÍS PER ANCORATGE DE TE			
Diàmetre nominal mm	a m	c m	b m
300	1.00	1.00	0.80
400	1.40	1.40	0.80
500	1.70	1.70	0.80

MASSÍS PER ANCORATGE DE BRIDA CEGA				
Diàmetre nominal mm	Superficie m^2	a m	c m	b m
300	0.71	0.84	0.84	0.80
400	1.25	1.20	1.20	0.80
500	1.96	1.40	1.40	0.80

MASSÍS PER ANCORATGE DE COLZE						
Diàmetre nominal mm	Colze		Superficie m^2	a m	c m	b m
300	**1/4**	**90°**	1.00	1.00	1.00	0.80
	1/8	**45°**	0.54	0.75	0.75	0.80
	1/16	**22°30'**	0.27	0.55	0.55	0.80
400	**1/4**	**90°**	1.77	1.40	1.40	0.80
	1/8	**45°**	1.20	1.10	1.10	0.80
	1/16	**22°30'**	0.50	0.70	0.70	0.80
500	**1/4**	**90°**	2.77	1.70	1.70	0.80
	1/8	**45°**	1.50	1.25	1.25	0.80
	1/16	**22°30'**	0.75	0.90	0.90	0.80

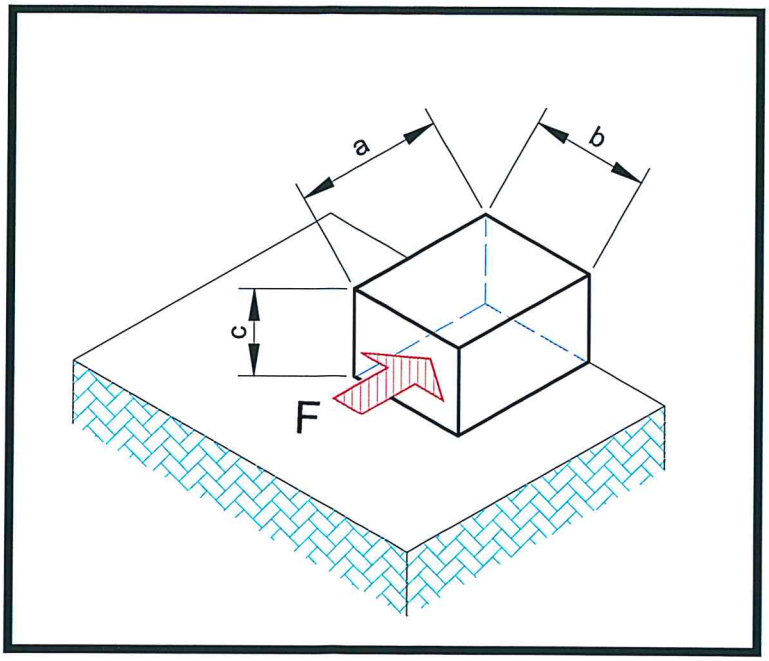

P_S = 6 ATM
P_P = 1,4 x P_S

MASSÍS PER ANCORATGE DE BRIDA CEGA				
Diàmetre nominal mm	Superficie m^3	a m	b m	c m
300	1.92	1.00	1.90	1.00
400	3.41	1.30	2.00	1.30
500	5.33	1.60	2.10	1.60

MASSÍS PER ANCORATGE DE TE				
Diàmetre nominal mm	Superficie m^3	a m	b m	c m
300	1.92	1.00	1.92	1.00
400	3.42	1.20	2.40	1.20
500	5.33	1.60	2.20	1.60

MASSÍS PER ANCORATGE DE COLZE						
Diàmetre nominal mm	Colze		Superficie m^3	a m	b m	c m
300	**1/4**	**90°**	2.72	1.10	2.25	1.10
	1/8	**45°**	1.47	1.00	1.47	1.00
	1/16	**22°30'**	0.75	0.80	1.15	0.80
400	**1/4**	**90°**	4.82	1.50	2.10	1.50
	1/8	**45°**	3.27	1.25	2.10	1.25
	1/16	**22°30'**	1.33	1.00	1.33	1.00
500	**1/4**	**90°**	7.53	1.90	2.00	1.90
	1/8	**45°**	4.09	1.50	1.80	1.50
	1/16	**22°30'**	2.03	1.00	2.00	1.00

RASA PER ZONES LLIURES SENSE PAVIMENT DE FORMIGÓ

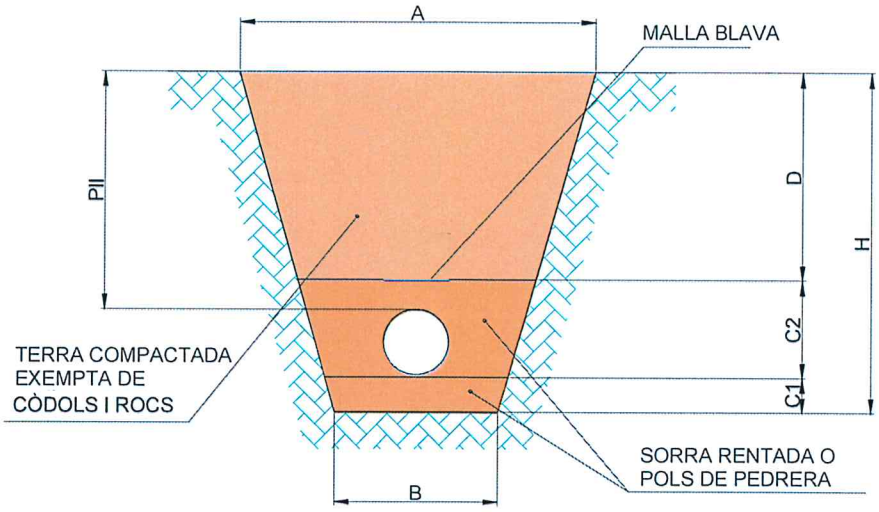

PII = D + C2 - Ø TUB

RASA PER PE EN ZONES LLIURES (cotes en metres)							
Ø EXT. (mm)	A	B	C1	C2	D	H	PII
Fins 32	0,40	0,40	0,05	0,23	0,22	0,50	0,418
40-50-63	0,40	0,40	0,05	0,25	0,25	0,55	0,737
75	0,40	0,40	0,07	0,28	0,30	0,65	0,505
90	0,40	0,40	0,10	0,30	0,35	0,70	0,560
110	0,40	0,40	0,10	0,31	0,44	0,80	0,640

RASA PER FD EN ZONES LLIURES (cotes en metres)								
DN (mm)	Ø EXT. (mm)	A	B	C1	C2	D	H	PII
Fins 150	170	1,30	0,70	0,10	0,37	0,50	0,97	0,70
200	222	1,30	0,75	0,10	0,42	0,55	1,07	0,75
250	274	1,40	0,80	0,10	0,47	0,60	1,17	0,80
300	326	1,50	0,85	0,10	0,53	0,65	1,28	0,85
350	378	1,60	0,90	0,10	0,58	0,70	1,38	0,90
400	429	1,75	0,95	0,10	0,63	0,80	1,53	0,95
450	480	1,85	1,00	0,10	0,68	0,85	1,63	1,00
500	532	1,95	1,05	0,10	0,73	0,90	1,73	1,05

RASA PER SOTA VORERA AMB PAVIMENT DE FORMIGÓ O CALÇADES AMB PAVIMENT DE FORMIGÓ

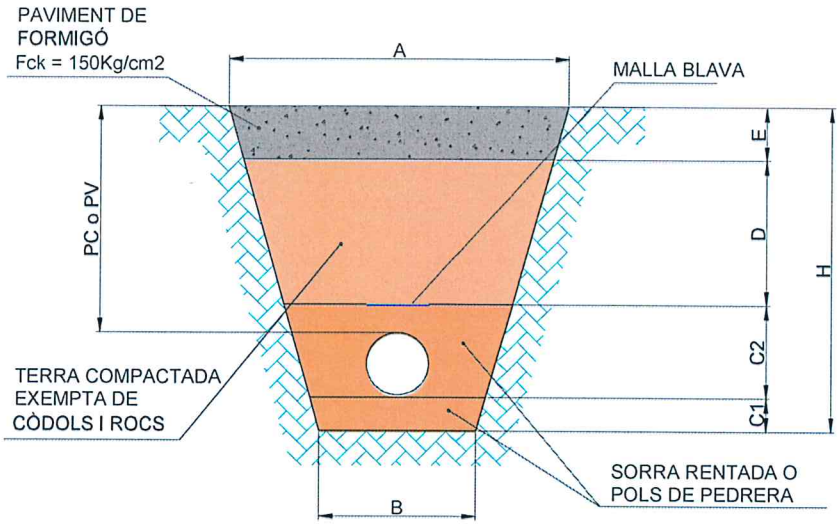

Pc = Pv= E + D + C2 - Ø TUB

RASA PER PE EN VORERA (cotes en metres)									RASA PER PE EN CALÇADA (cotes en metres)			
Ø EXT. (mm)	A	B	C1	C2	D	E	H	Pc	A	H	Pc	E
Fins 32	0,40	0,40	0,05	0,23	-	0,12	0,40	0,318	0,40	0,70	0,618	0,20
40-50-63	0,40	0,40	0,05	0,25	-	0,15	0,45	0,337	0,40	0,75	0,637	0,20
75	0,40	0,40	0,07	0,28	0,05	0,15	0,55	0,405	0,45	0,85	0,705	0,20
90	0,40	0,40	0,10	0,30	0,10	0,15	0,65	0,460	0,45	0,95	0,760	0,20
110	0,40	0,40	0,10	0,31	0,14	0,15	0,70	0,490	0,50	1,05	0,840	0,20

RASA PER FD EN VORERA (cotes en metres)										RASA PER PE EN CALÇADA (cotes en metres)			
DN (mm)	Ø EXT. (mm)	A	B	C1	C2	D	E	H	Pc	A	H	Pc	E
Fins 150	170	1,15	0,70	0,10	0,37	0,250	0,15	0,87	0,60	1,30	1,17	0,900	0,20
200	222	1,25	0,75	0,10	0,42	0,302	0,15	0,97	0,65	1,40	1,27	0,948	0,20
250	274	1,35	0,80	0,10	0,47	0,350	0,15	1,07	0,70	1,50	1,37	0,996	0,20
300	326	1,45	0,85	0,10	0,53	0,396	0,15	1,18	0,75	1,60	1,48	1,054	0,20
350	378	1,55	0,90	0,10	0,58	0,448	0,15	1,28	0,80	1,70	1,58	1,102	0,20
400	429	1,70	0,95	0,10	0,63	0,549	0,15	1,43	0,90	1,85	1,73	1,202	0,20
450	480	1,80	1,00	0,10	0,68	0,600	0,15	1,53	0,95	1,95	1,83	1,250	0,20
500	532	1,90	1,05	0,10	0,73	0,652	0,15	1,63	1,00	2,05	1,93	1,298	0,20

1) La separació mínima del fonament a l'eix de la canonada d'aigua en la xarxa de baixa o distribució de la ciutat, dels Ø=< de 200 mm, serà de 1.10 m

Canonades de la xarxa de baixa o distribució de la ciutat Ø< 200 m
D = (F+ B / 2) – 0,5 = 1.10 m

2) La separació mínima del fonament a l'eix de la canonada d'aigua en la xarxa distribuïdora de la ciutat, entre Ø> de 200 a < 500 mm, serà de 1.50 m

Canonada de xarxa de distribució Ø> 200 a < 500 mm
Dades: F = 1.50 m
B = 1.00 m

D = (F+ B / 2) – 0,5 = 1.50 m

3) La separació mínima de línia exterior de fonamentació a l'eix de la canonada d'aigua en la xarxa d'alta, dels Ø= de 500 mm, serà de 2.75 m

Canonades de la xarxa de transport Ø= 500 mm
Dades: F = 1.50 m
B = 1.00 m

D = (F+ B / 2) – 0,5 = 2.75 m

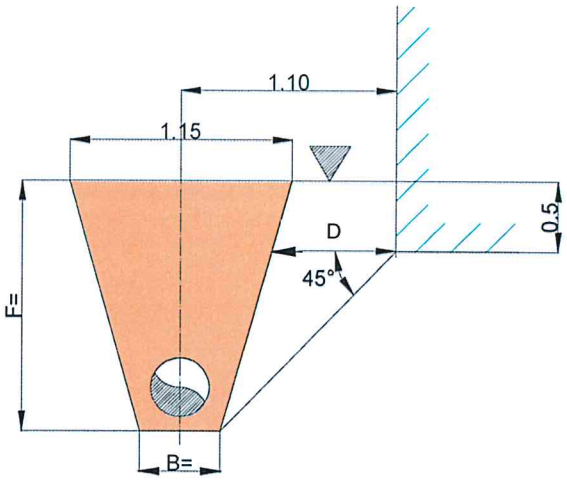

AIGÜES DE BLANES, S.A.	HOMOLOGACIÓ MATERIALS XARXA AIGUA POTABLE	Núm. de fitxa 7.6
	SEPARACIONS MÍNIMES DE FONAMENTS A L'EIX DE LA CANONADA D'AIGUA	DATA NOVEMBRE 2013

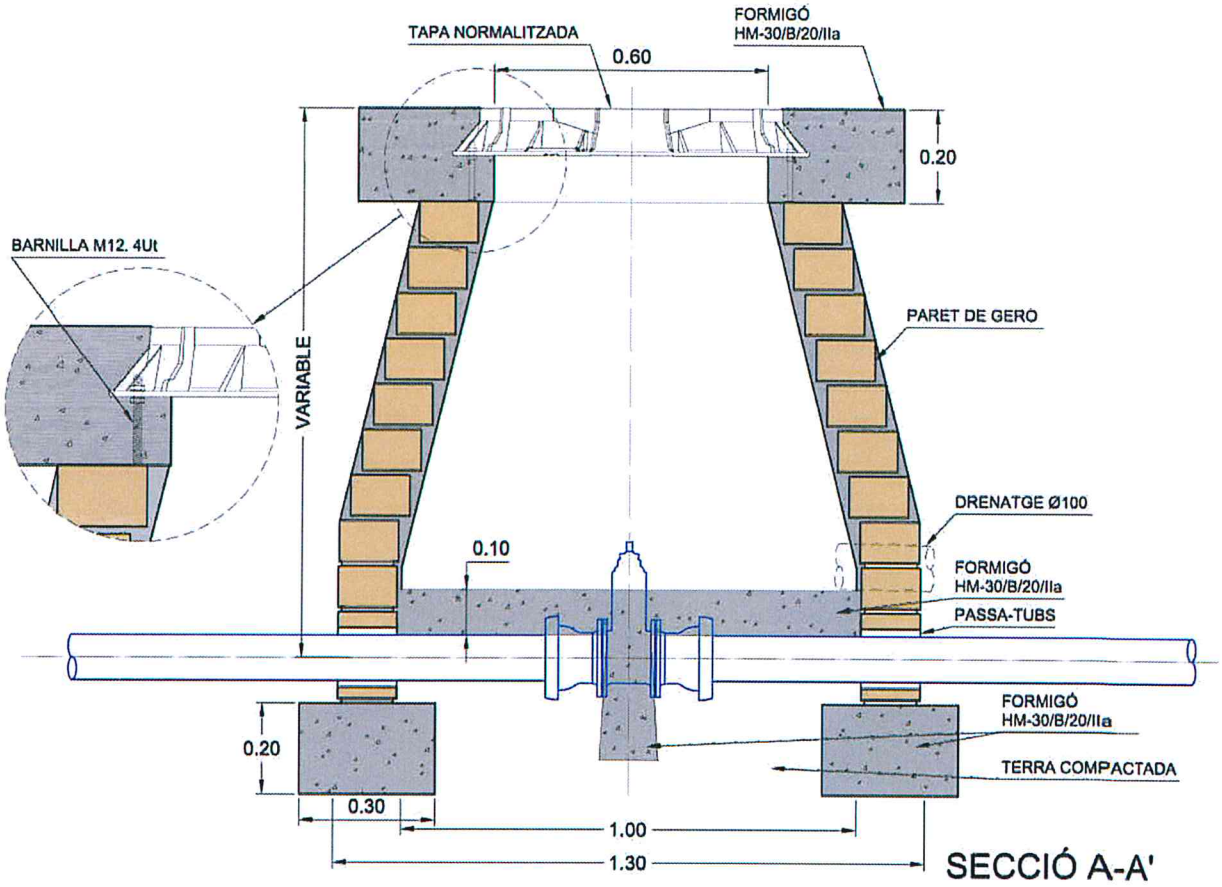

SECCIÓ A-A'

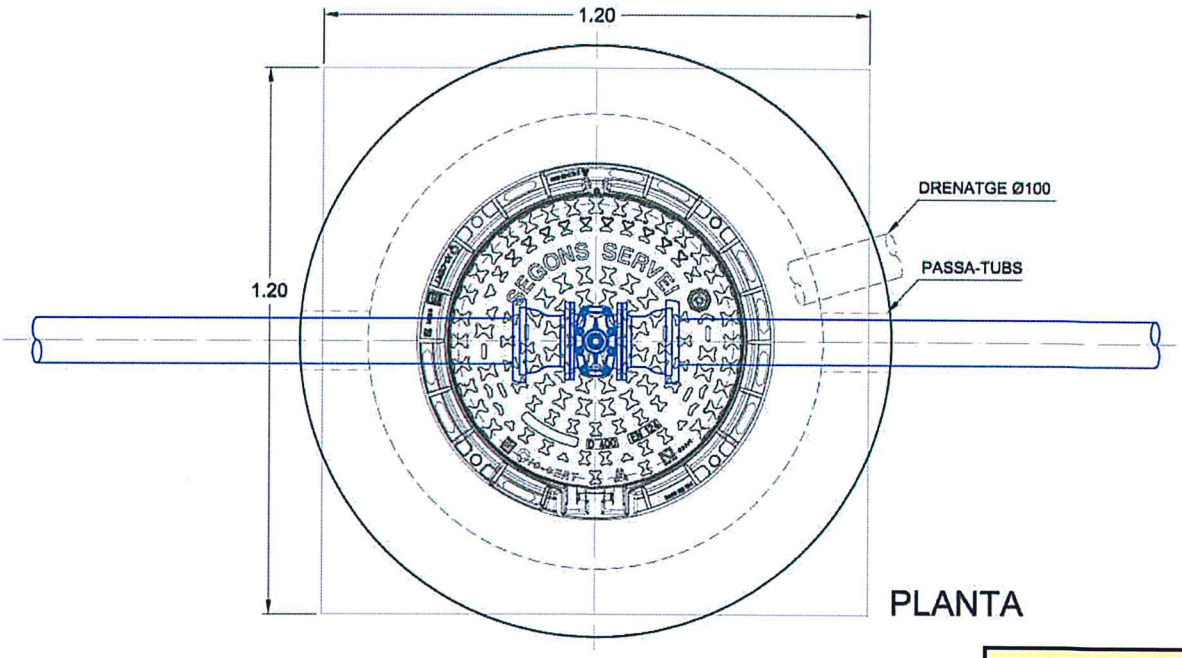

PLANTA

COTES EN MTS.

AIGÜES DE BLANES, S.A.	**HOMOLOGACIÓ MATERIALS XARXA AIGUA POTABLE**	Núm. de fitxa **7.7**
	ARQUETA PER VÀLVULA DE COMPORTA Ø INFERIOR A 200 MM	**DATA NOVEMBRE 2013**

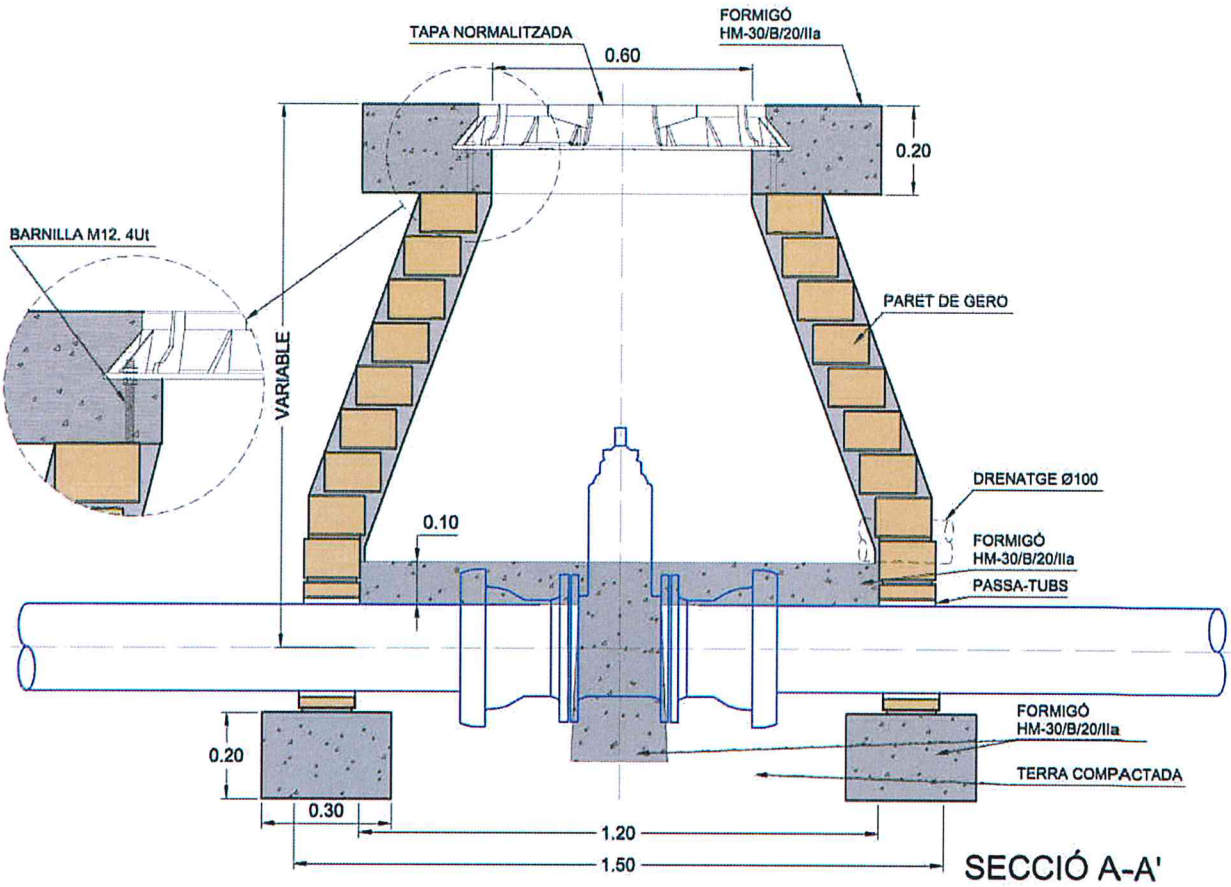

SECCIÓ A-A'

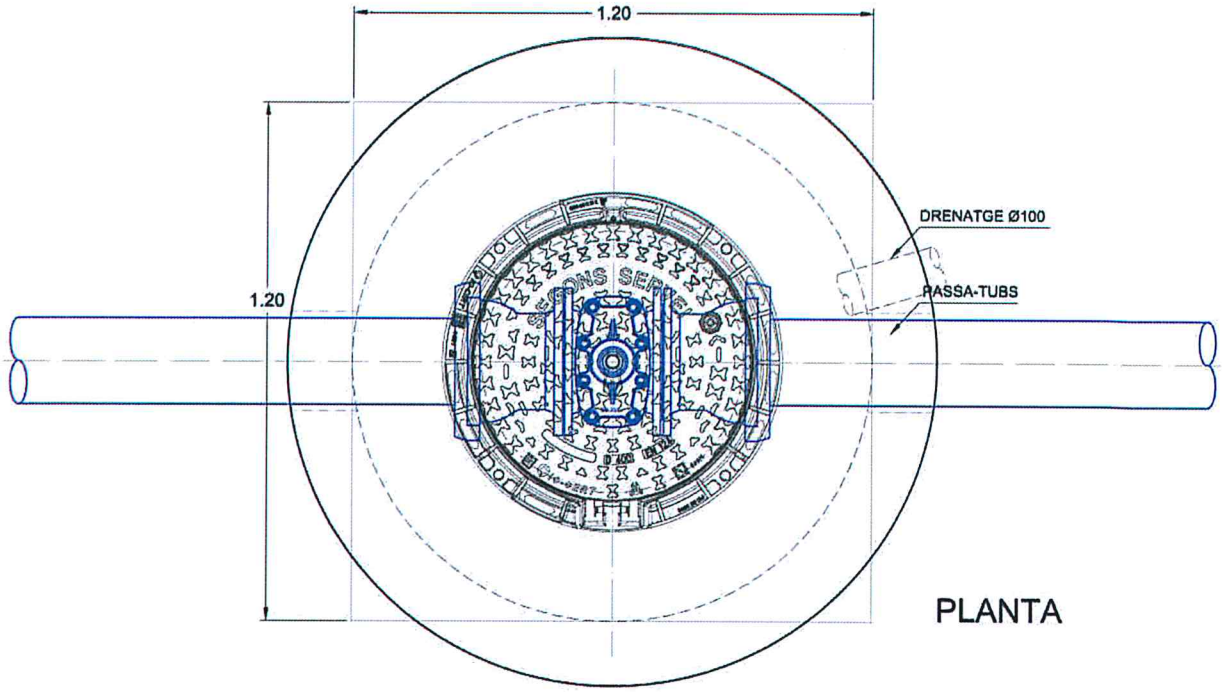

PLANTA

COTES EN MTS.

AIGÜES DE BLANES, S.A.	**HOMOLOGACIÓ MATERIALS XARXA AIGUA POTABLE**	Núm. de fitxa **7.8**
	ARQUETA PER VÀLVULA DE COMPORTA Ø 200 A Ø 300 MM	DATA NOVEMBRE 2013

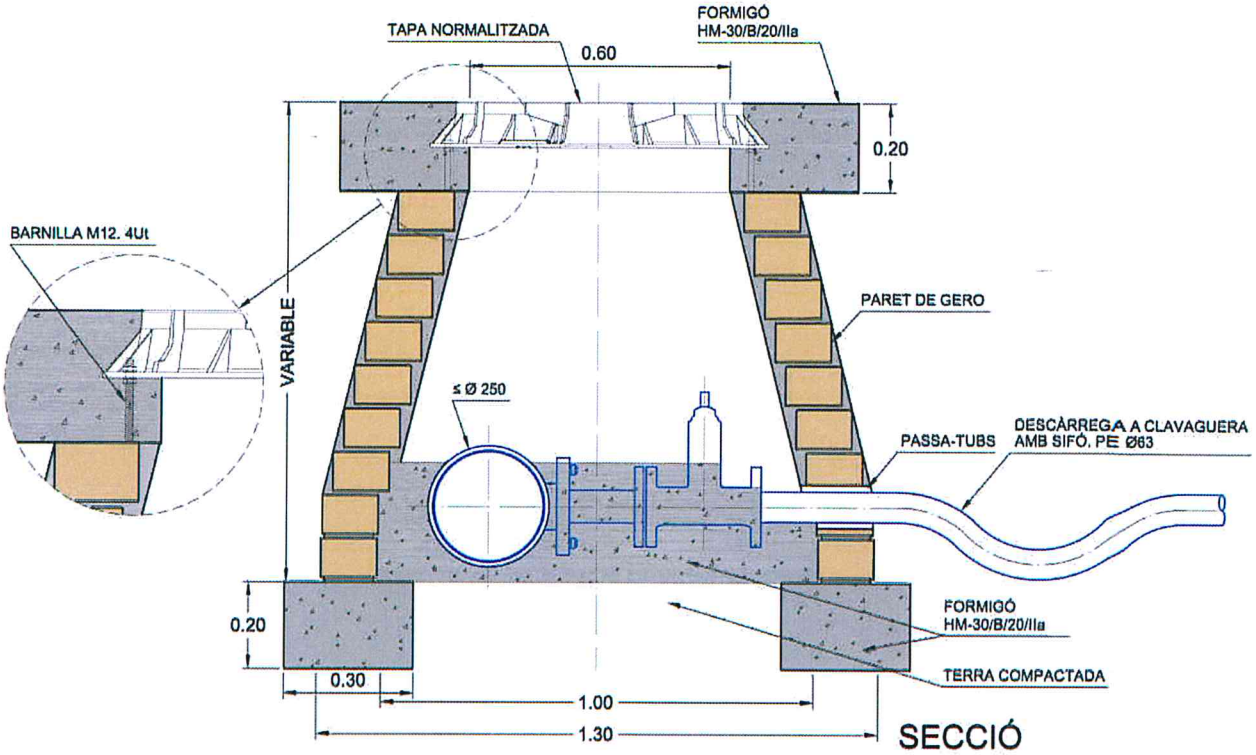

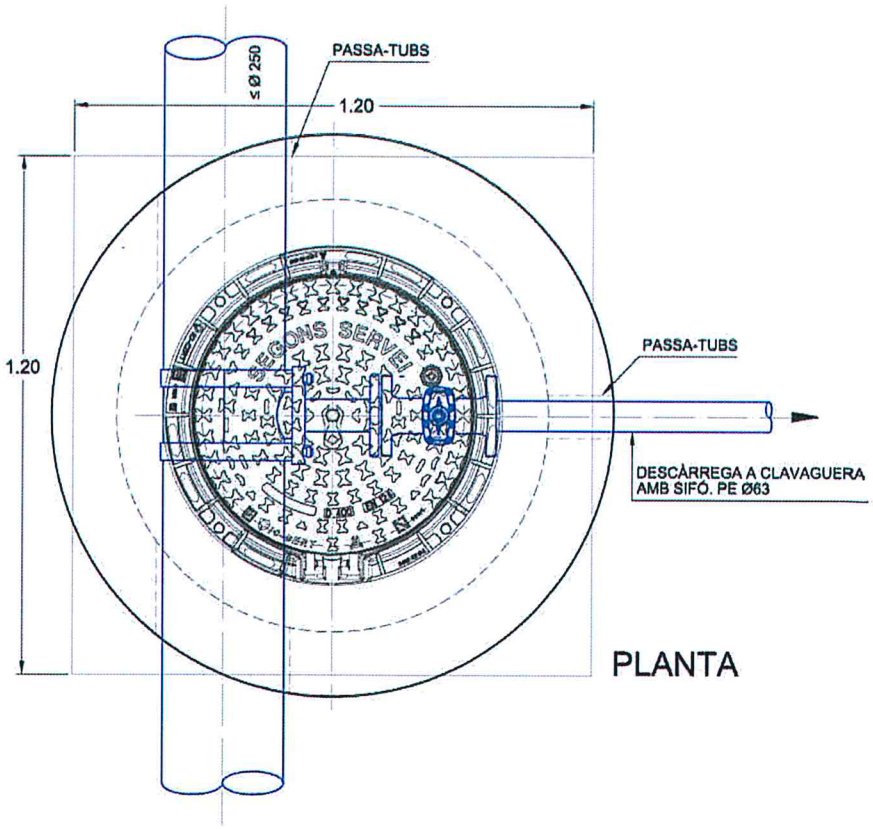

COTES EN MTS.

AIGÜES DE BLANES, S.A.	**HOMOLOGACIÓ MATERIALS XARXA AIGUA POTABLE**	Núm. de fitxa **7.9**
	ARQUETA PER VÀLVULA DESCÀRREGA Ø INFERIOR IGUAL O A 250 MM	**DATA NOVEMBRE 2013**

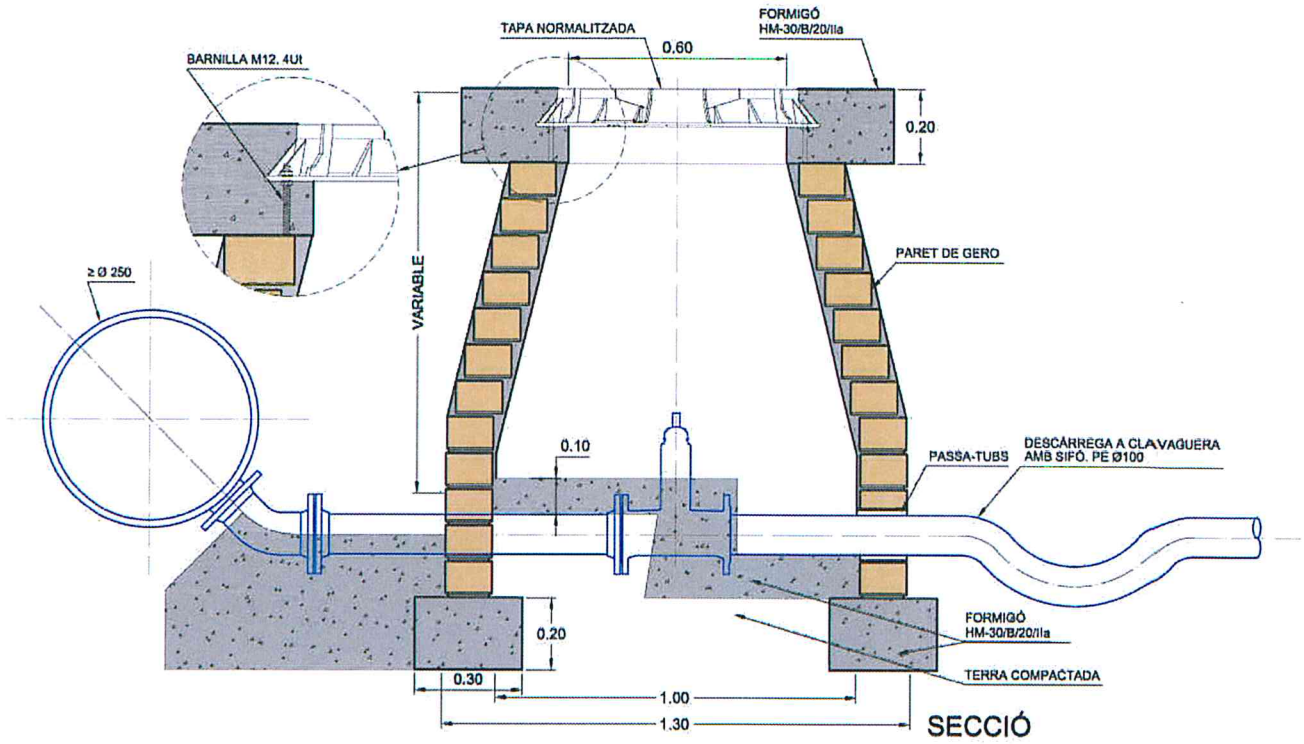

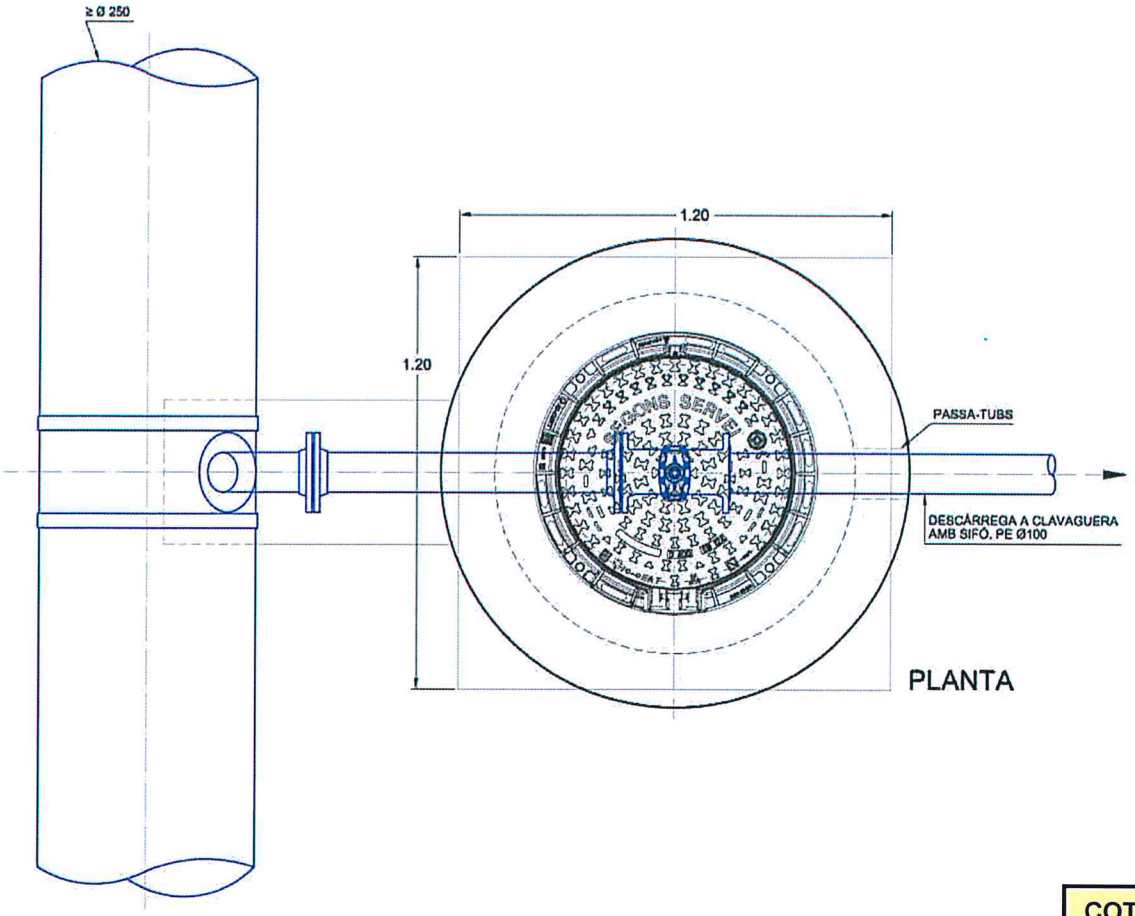

COTES EN MTS.

AIGÜES DE BLANES, S.A.	**HOMOLOGACIÓ MATERIALS XARXA AIGUA POTABLE**	Núm. de fitxa **7.10**
	ARQUETA PER VÀLVULA DESCÀRREGA Ø SUPERIOR A 250 MM	DATA NOVEMBRE 2013

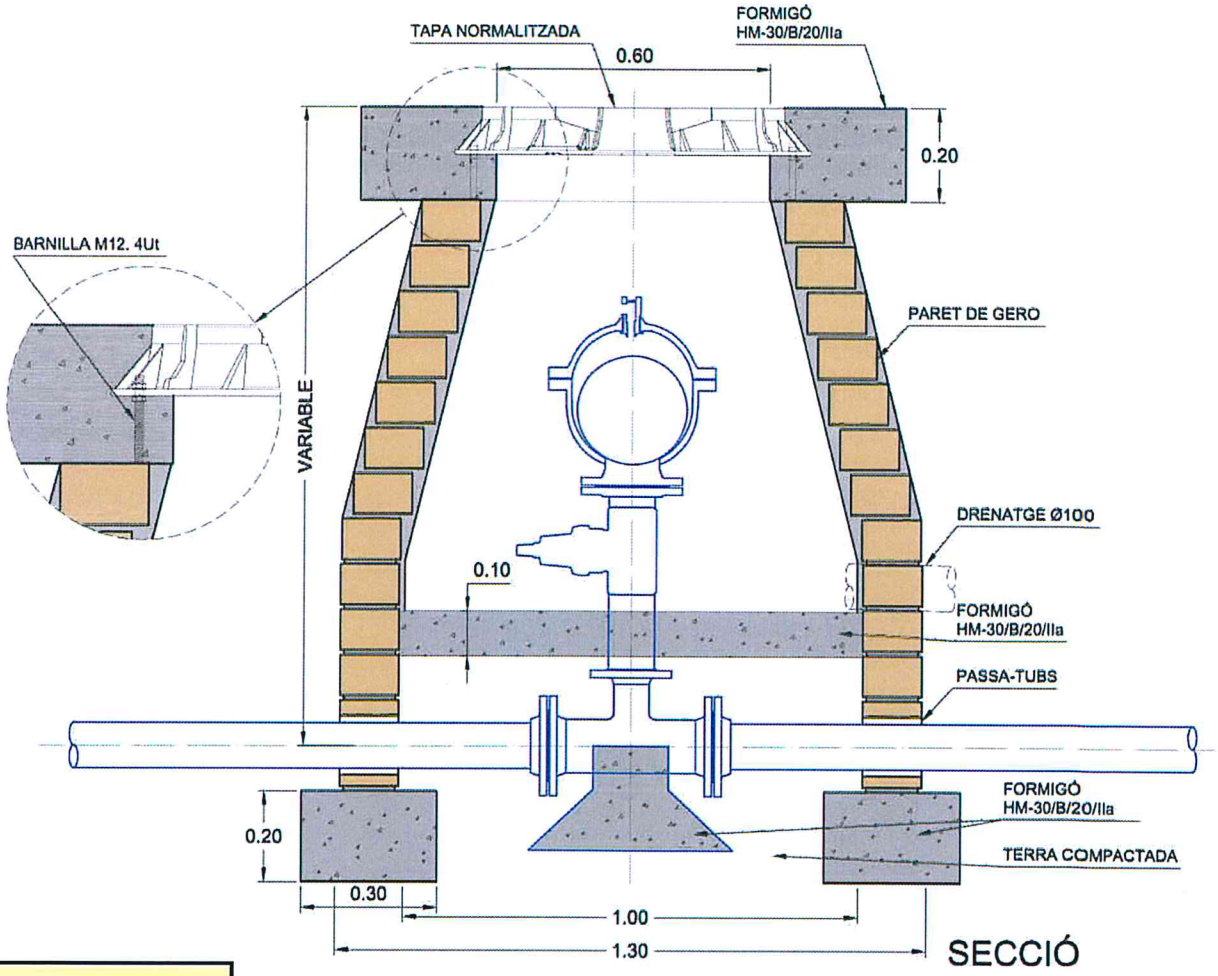

SECCIÓ

Les tapes de les arquetes per a ventoses seran del model homologat, però ventilades.

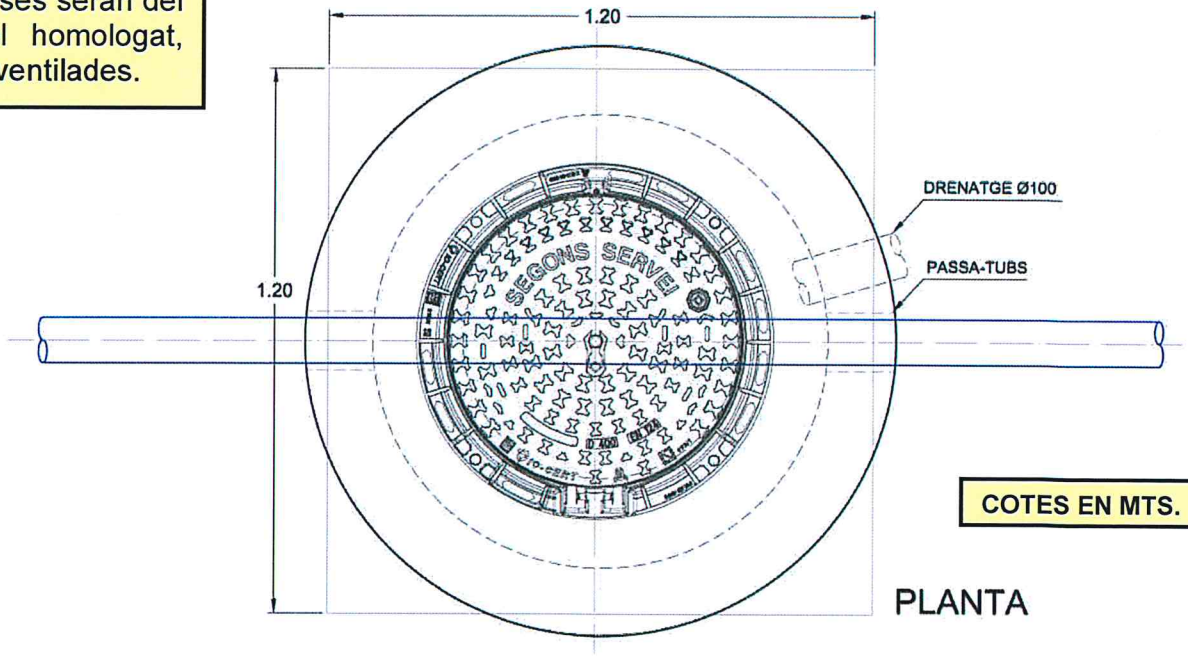

COTES EN MTS.

PLANTA

AIGÜES DE BLANES, S.A.	HOMOLOGACIÓ MATERIALS XARXA AIGUA POTABLE	Núm. de fitxa 7.11
	ARQUETA PER VENTOSA SIMPLE A CALÇADA	DATA NOVEMBRE 2013

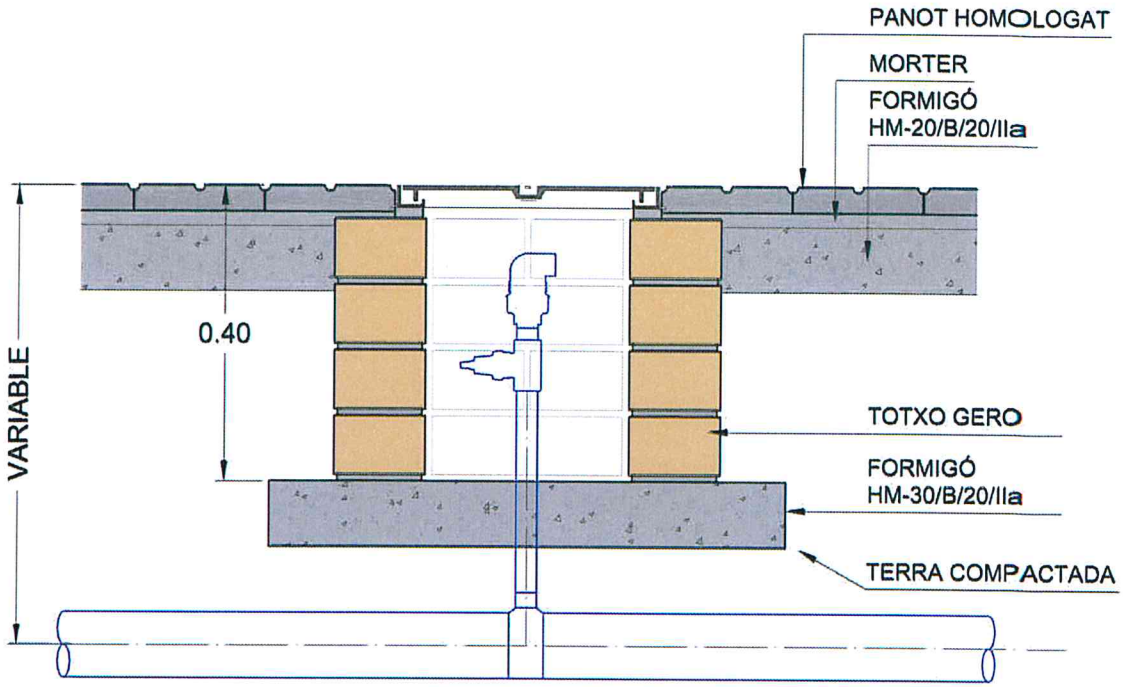

SECCIÓ

Les tapes de les arquetes per a ventoses seran del model homologat, però ventilades.

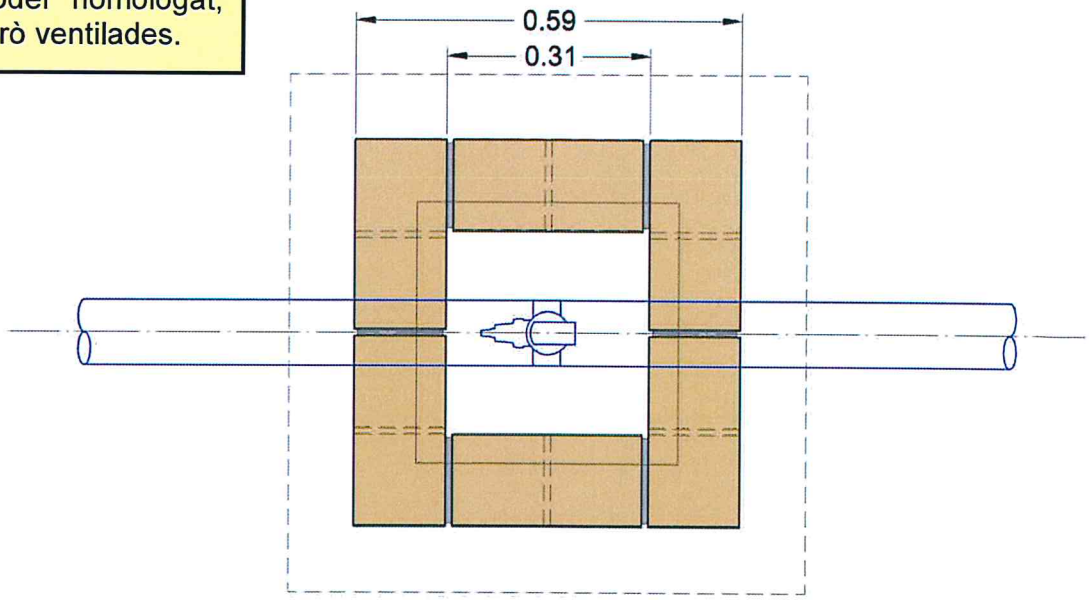

PLANTA

COTES EN MTS.

AIGÜES DE BLANES, S.A.	HOMOLOGACIÓ MATERIALS XARXA AIGUA POTABLE	Núm. de fitxa 7.12
	ARQUETA PER VENTOSA SIMPLE A VORERA	DATA NOVEMBRE 2013

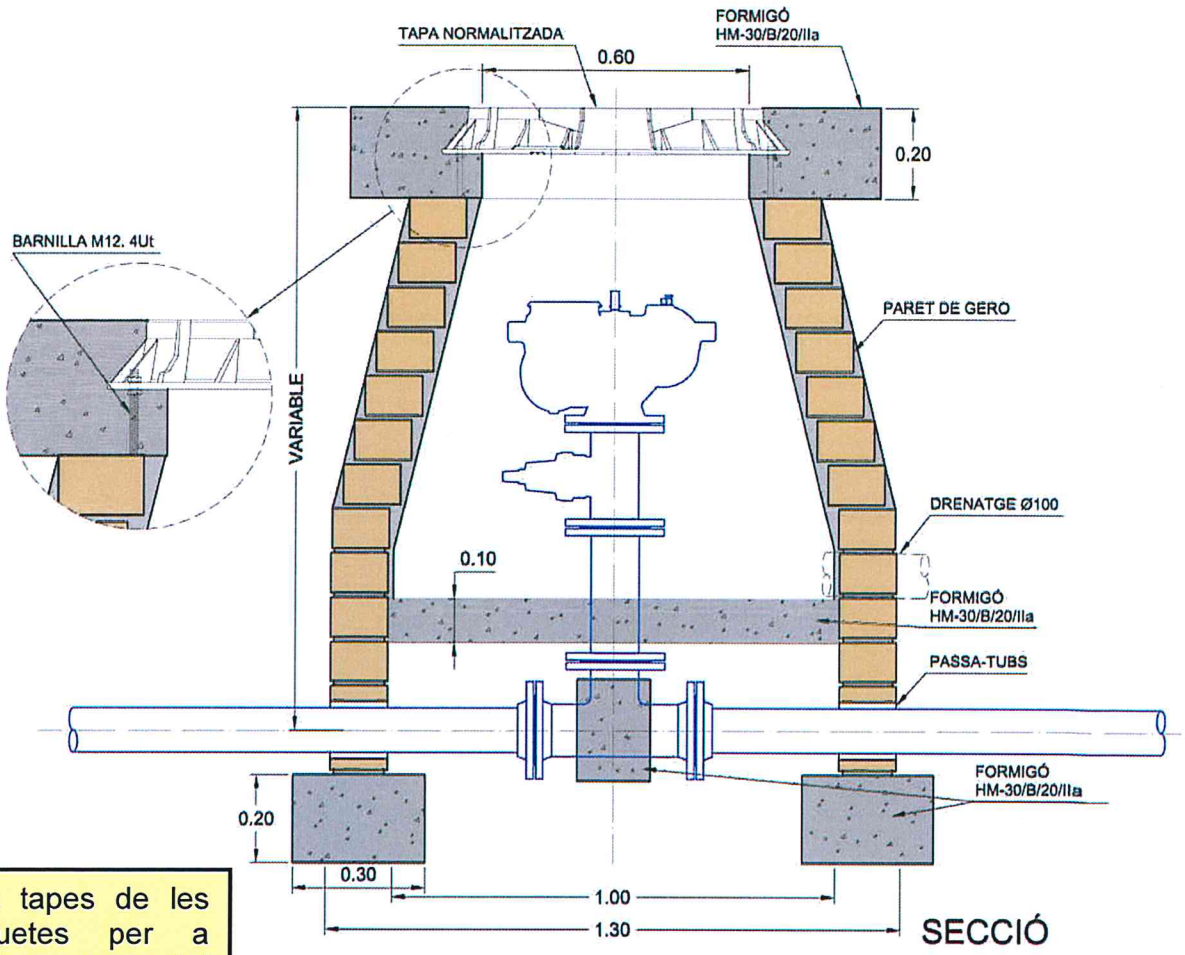

SECCIÓ

Les tapes de les arquetes per a ventoses seran del model homologat, però ventilades.

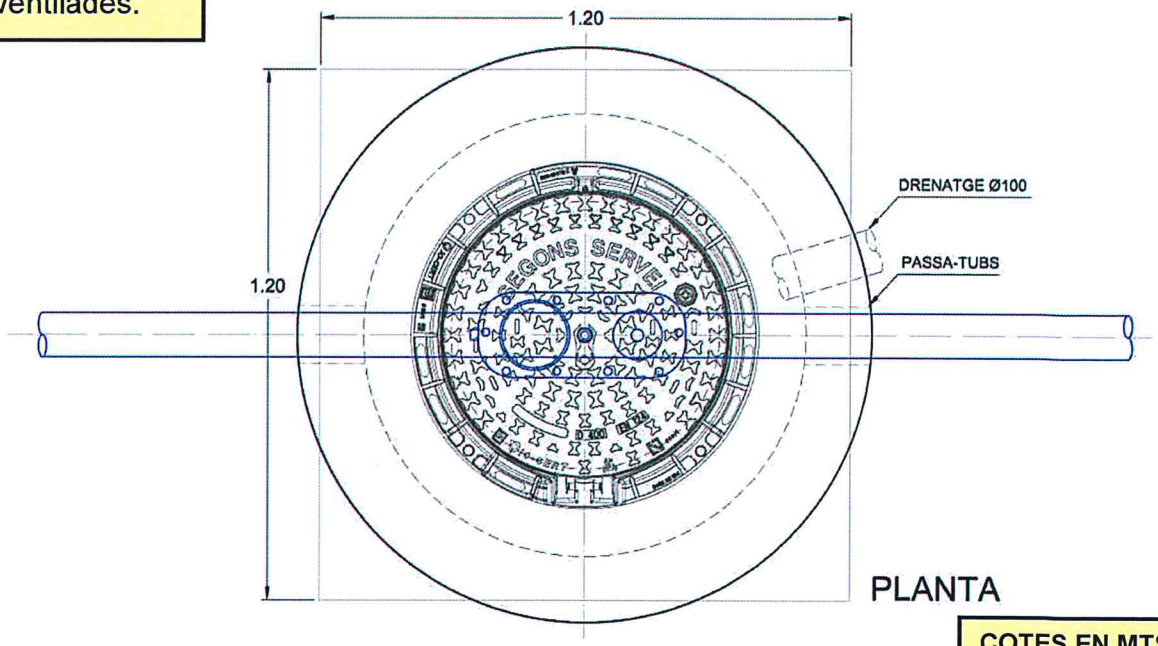

PLANTA

COTES EN MTS.

AIGÜES DE BLANES, S.A.	**HOMOLOGACIÓ MATERIALS XARXA AIGUA POTABLE**	Núm. de fitxa **7.13**
	ARQUETA PER VENTOSA DOBLE	**DATA NOVEMBRE 2013**

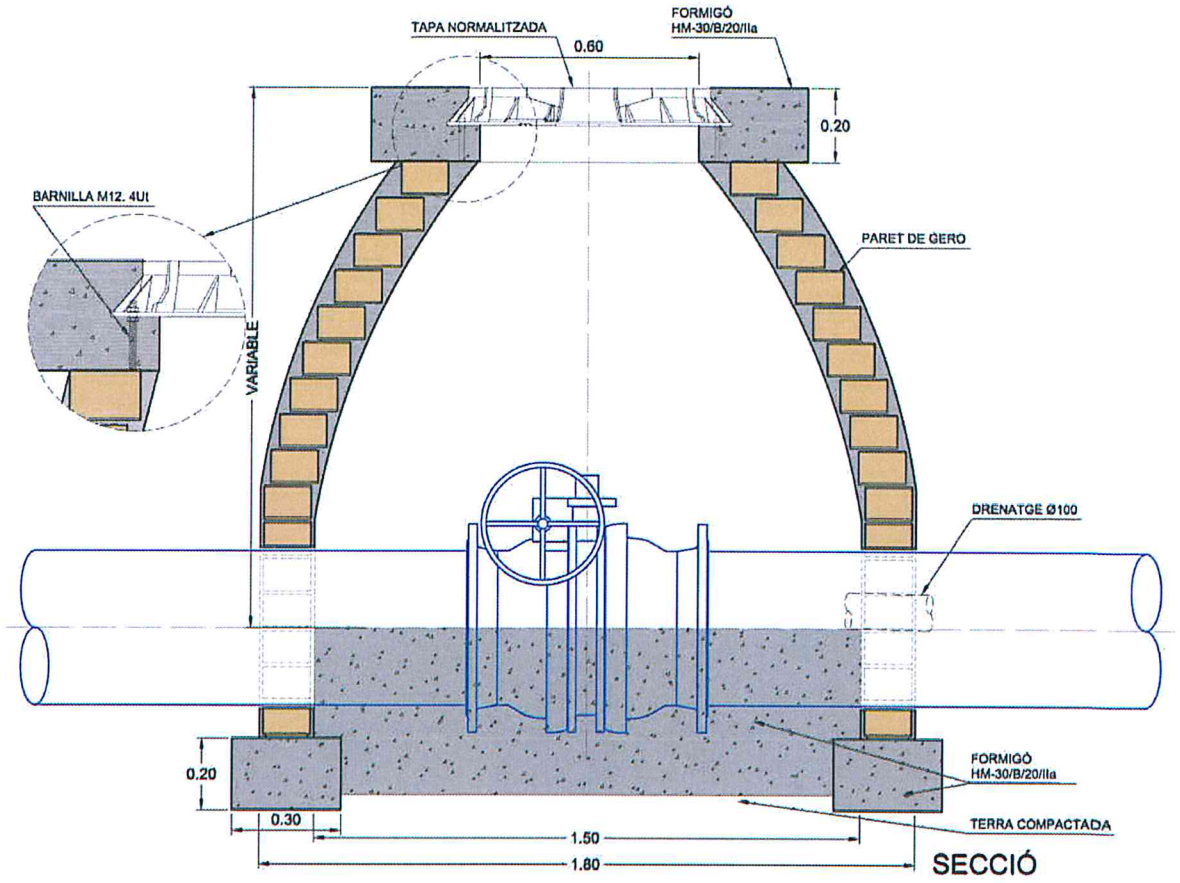

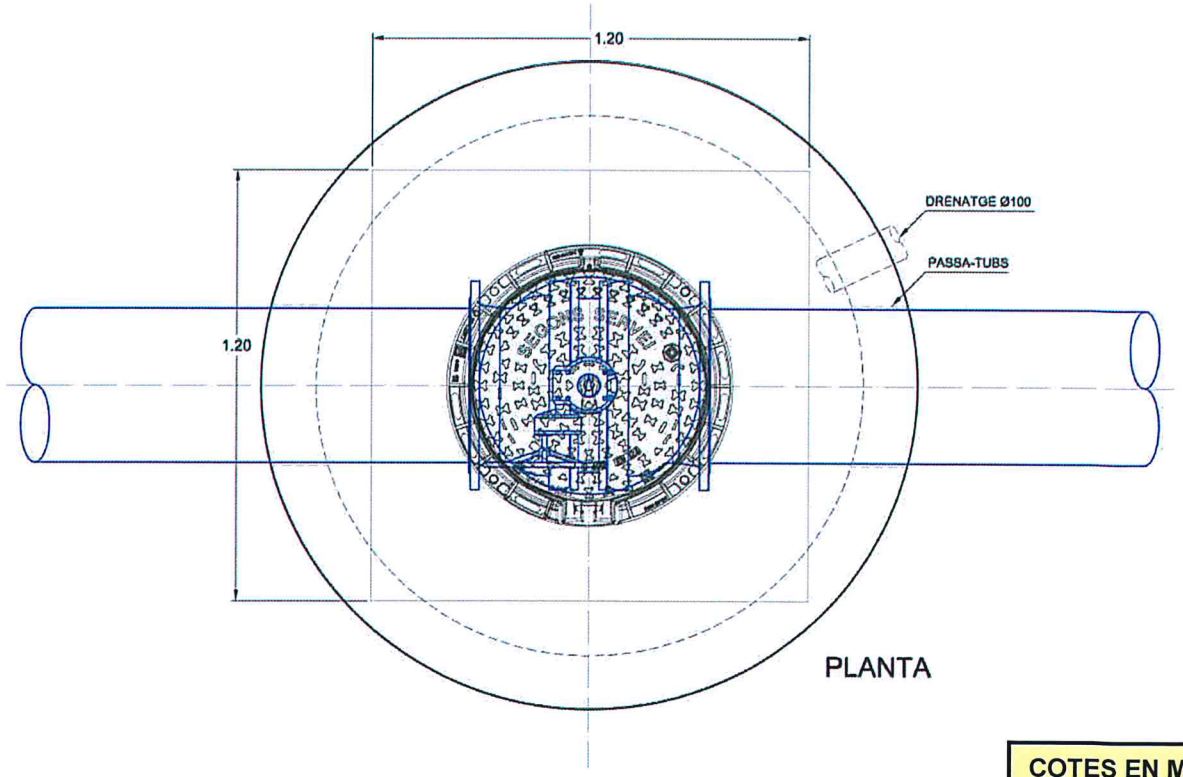

COTES EN MTS.

AIGÜES DE BLANES, S.A.	**HOMOLOGACIÓ MATERIALS XARXA AIGUA POTABLE**	Núm. de fitxa **7.14**
	ARQUETA PER VÀLVULA DE PAPELLONA Ø 350 A Ø 500 MM	DATA NOVEMBRE 2013

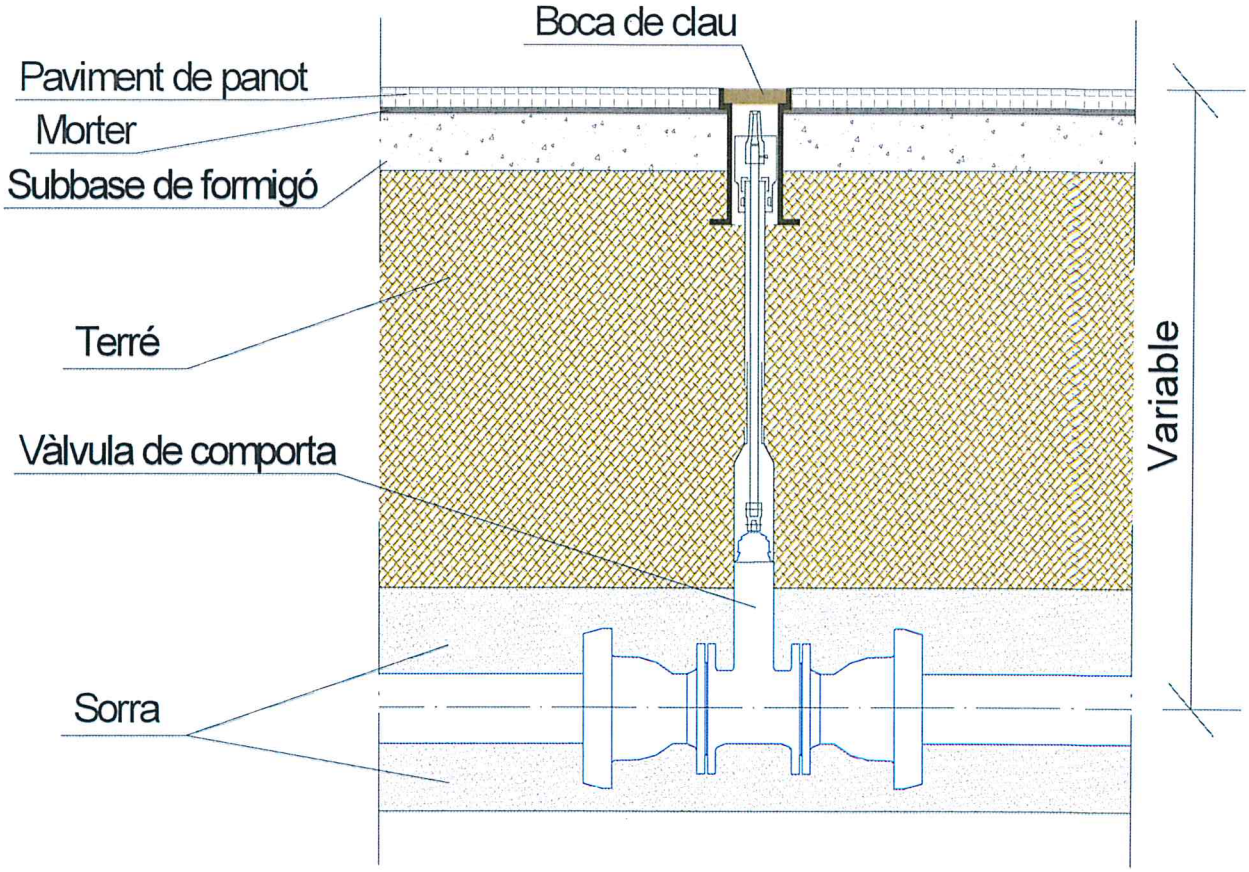

Detall del conjunt de maniobra a la fitxa 2.2

AIGÜES DE BLANES, S.A.	HOMOLOGACIÓ MATERIALS XARXA AIGUA POTABLE	Núm. de fitxa 7.15
	VÀLVULA SOTERRADA AMB MECANISME D'ACCIONAMENT	DATA NOVEMBRE 2013

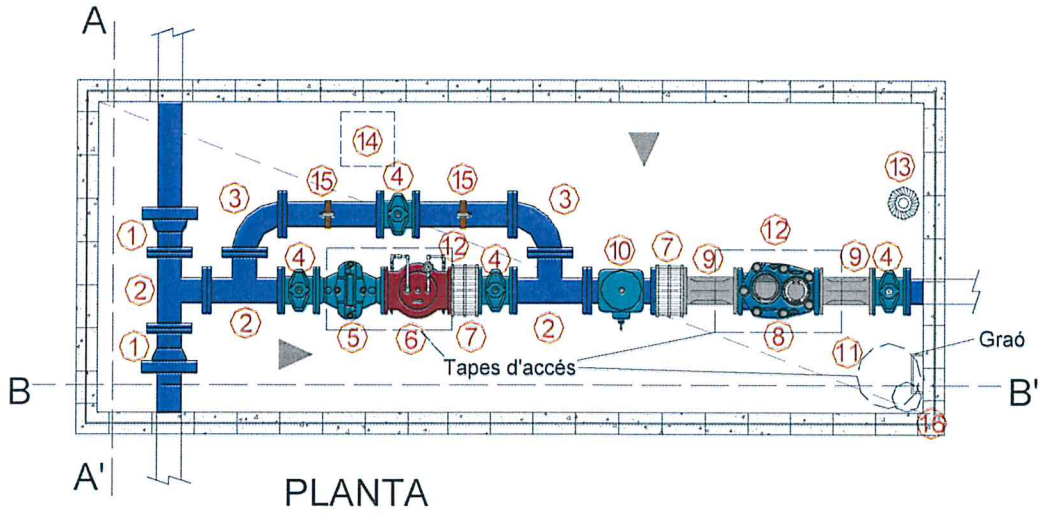

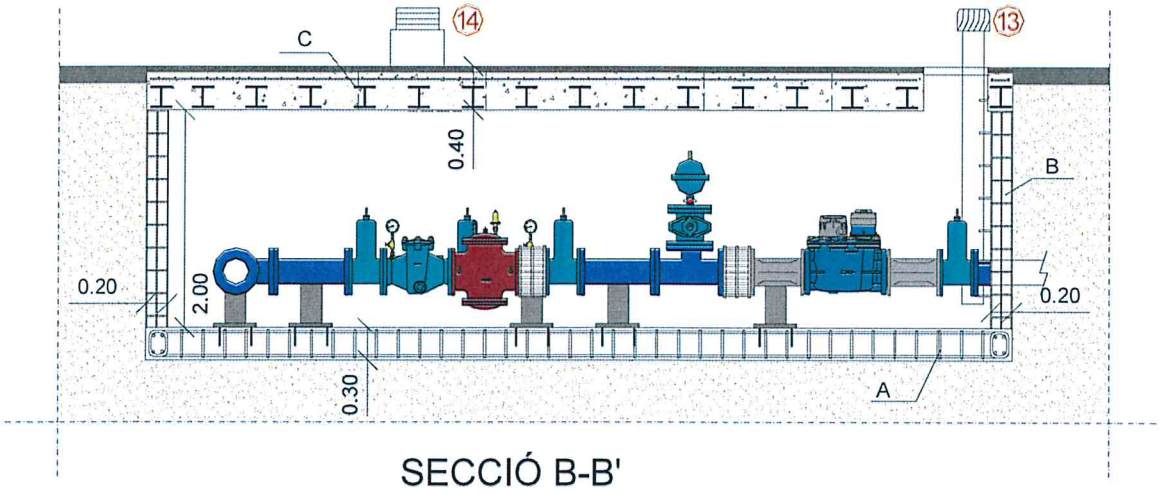

A- Llosa de formigó armat H-300 amb pendent del 2%
B- Paret de bloc gris de 20x20x40 reblerta de formigó H-200 i armada horitzontal i verticalment
C- Coberta de formigó armat H-300 i vigues d'acer HEB

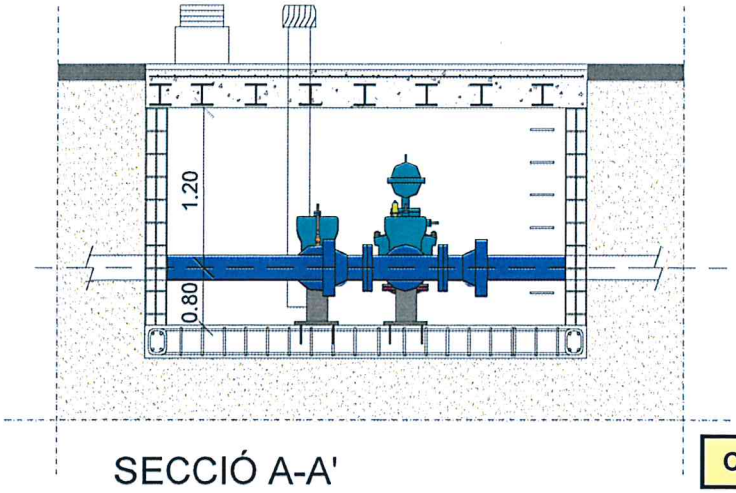

1	BRIDA ENDOLL
2	TE EMBRIDADA
3	COLZE 90º
4	VÀLVULA DE COMPORTA
5	FILTRE
6	REDUCTORA
7	CARRET DE DESMUNTATGE
8	COMPTADOR
9	CARRET TRANQUILITZADOR
10	VENTOSA
11	TAPA SEGONS FITXA 1.4
12	TAPA SEGONS FITXA 1.11
13	EXTRACTOR EOLIC
14	ENTRADA D'AIRE
15	MANÒMETRE
16	PERICÓ DE RECOLLIDA D'AIGUA

COTES EN MTS.

AIGÜES DE BLANES, S.A.

HOMOLOGACIÓ MATERIALS XARXA AIGUA POTABLE

Núm. de fitxa **7.16**

CÀMARA TIPUS PER A ESTACIÓ REDUCTORA DE PRESSIÓ/COMPTADOR SECTORITZADOR

DATA NOVEMBRE 2013

CONJUNT INSTAL.LAT

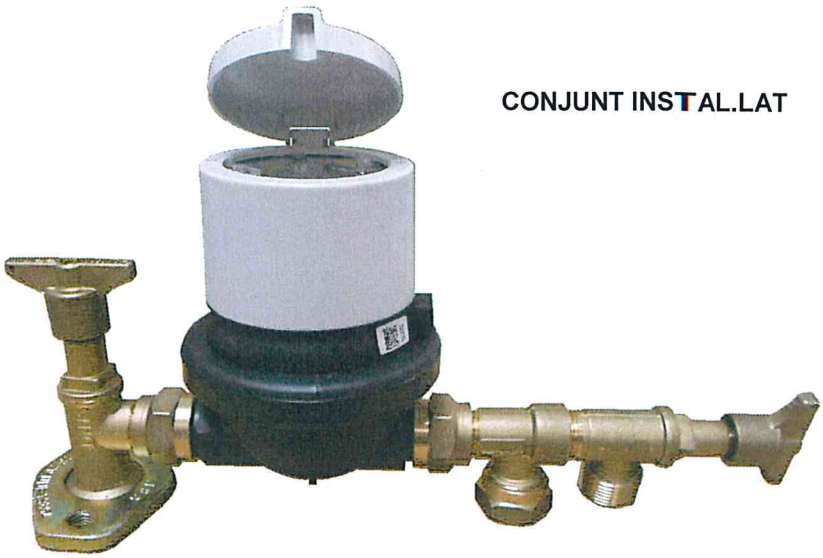

AIXETA D'ENTRADA

CARACTERÍSTIQUES

- Fabricació en llautó estampat
- Composició de l'aliatge:
  - 41% coure
  - 59% zinc
- Connexió a comptador amb maniguet dreta-esquerra
- Pressió: PN 16

MANIGUET DE CONNEXIÓ

AIXETA DE SORTIDA

CONNEXIÓ ENTRE ELS DIFERENTS ELEMENTS						
DN AIXETA	ROSQUES					
	MANIGUET ENTRADA		COMPTADOR		MANIGUET SORTIDA	
	ENTRADA	SORTIDA	ENTRADA	SORTIDA	ENTRADA	SORTIDA
15	L13 E *	¾"	¾"	¾"	¾"	L13 E *
25	1"	1"	1"	1"	1"	1"

AIGÜES DE BLANES, S.A.

HOMOLOGACIÓ MATERIALS XARXA AIGUA POTABLE

Núm. de fitxa 8.1

AIXETES PER COMPTADOR EN BATERIA

DATA NOVEMBRE 2013

RÀCORD I AIXETA DE SORTIDA

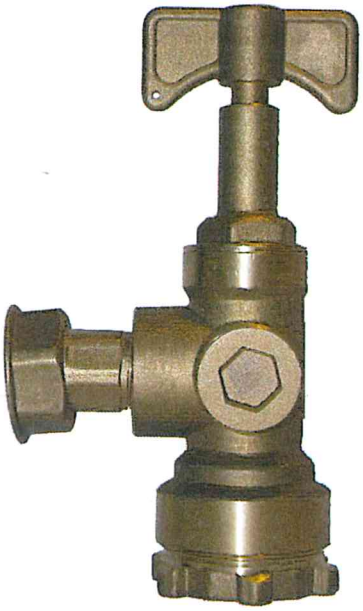

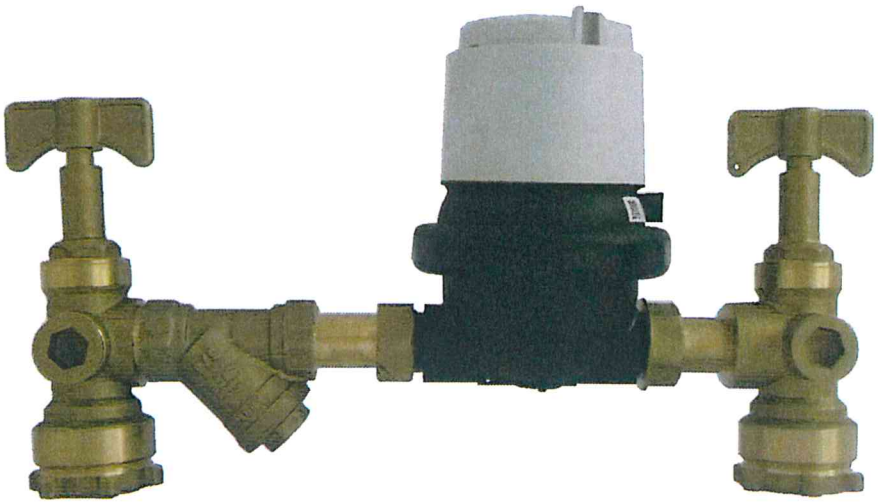

CONJUNT INSTAL.LAT

AIXETA, FILTRE I RACORD D'ENTRADA

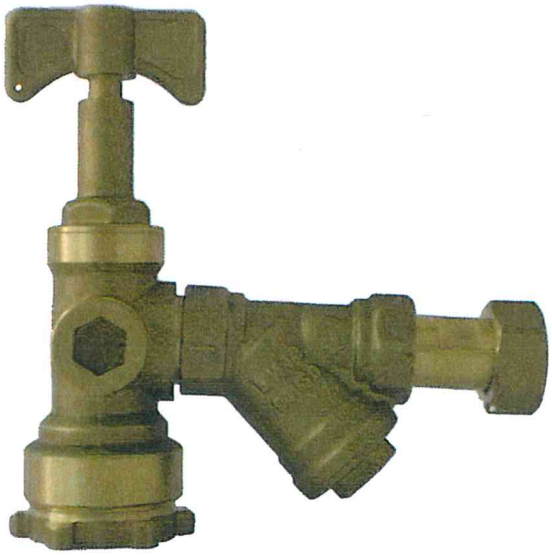

CARACTERÍSTIQUES

- Fabricació en llautó estampat.
- Composició de l'aliatge:
  - 41% coure
  - 59% zinc
- El filtre ha d'ésser de tipus Y amb filtrat d'entre 25 i 50 micres amb malla d'acer inoxidable i bany de plata.
- Pressió: PN 16.
- Entre el comptador i l'aixeta de sortida hi ha d'haver una vàlvula de comprovació i una vàlvula de retenció. Aquest dos últims elements poden estar integrats a l'aixeta de sortida.

CONNEXIÓ ENTRE ELS DIFERENTS ELEMENTS

DN AIXETA	CONNEXIÓ P.E. MM.	ROSQUES									
		AIXETA ENTRADA	FILTRE		RÀCORD CON. ENT.		COMPT.		RÀCORD CON. SORT.		AIXETA SORTIDA
		SORTIDA	E	S	E	S	E	S	E	S	ENTRADA
15	25	¾"	¾"	¾"	¾"	¾"	¾"	¾"	¾"	½"	½"
25	32	1"	1"	1"	1"	1"	1"	1"	1"	¾"	¾"

CARACTERÍSTIQUES METROLÒGIQUES		
DN	15	20
CABAL NOMINAL m^3/h	1,5	2,5
CABAL MÀXIM m^3/h	3	5
CABAL MÍNIM l/h	15	25
CABAL DE TRANSICIÓ l/h	22,5	37,5

CARACTERÍSTIQUES

- Cos de composite
- Conjunt de medició de plàstics polímers.
- Tapa de vidre mineral
- Presió: PN 16

DIMENSIONS (mm) I PES (kg)						
DN	L	D	H	h	ROSCA	PES
15	110	101,7	142,6	18,95	¾"	0,6
20	190	113,5	149	21,5	1"	0,68

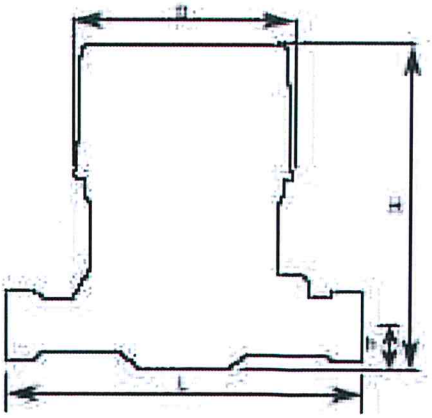

AIGÜES DE BLANES, S.A.	HOMOLOGACIÓ MATERIALS XARXA AIGUA POTABLE	Núm. de fitxa 8.3
	COMPTADOR VOLUMÉTRIC 15 I 20 MM CLASSE C	DATA NOVEMBRE 2013

CARACTERÍSTIQUES METROLÒGIQUES		
DN	15	20
CABAL NOMINAL m^3/h	2,5	4
CABAL MÀXIM m^3/h	3,125	5
CABAL MÍNIM l/h	3,13	5
CABAL DE TRANSICIÓ l/h	5	8

CARACTERÍSTIQUES

- Fabricat en composite.
- Apte per a aigua potable.
- Instal.lació en qualsevol posició.
- Presió: PN 16.
- Compleix la normativa:
  - 2004/22/CE (MID).
  - EN 14154:2007.
  - OIML R49:2006.
- Classe mecànica M1 (MID).
- Classe electromagnètica E1 i E2 (MID).
- Protecció IP 68.
- Classe de temperatura T50 (fins a 50º).
- Equip de transmissió de dades via ràdio integrat.
- Bateries de liti.

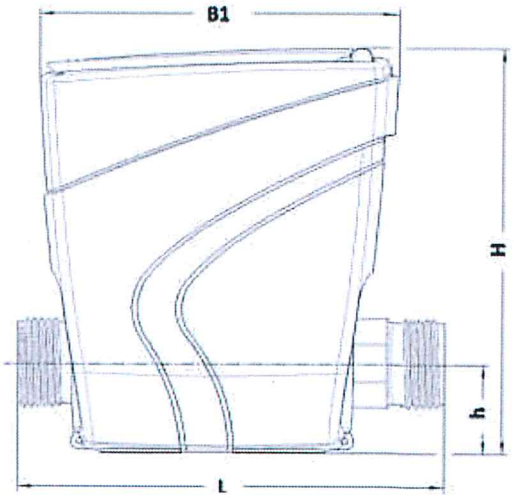

DIMENSIONS (mm)					
DN	L	H	h	B1	ROSCA
15	110	120	26,5	92,5	¾"
20	190	120	26,5	104	1"

AIGÜES DE BLANES, S.A.	HOMOLOGACIÓ MATERIALS XARXA AIGUA POTABLE	Núm. de fitxa 8.4
	COMPTADOR ELECTRÒNIC 15 I 20 MM RATI R800	DATA NOVEMBRE 2013

CARACTERÍSTIQUES METROLÒGIQUES		
DN	25	40
CABAL NOMINAL m^3/h	3,5	10
CABAL MÀXIM m^3/h	7	20
CABAL MÍNIM l/h	35	100
CABAL DE TRANSICIÓ l/h	53	150

CARACTERÍSTIQUES

- Cos de llautó.
- Conjunt de medició de plàstics polímers.
- Tapa de vidre mineral.
- Pressió: PN 16.

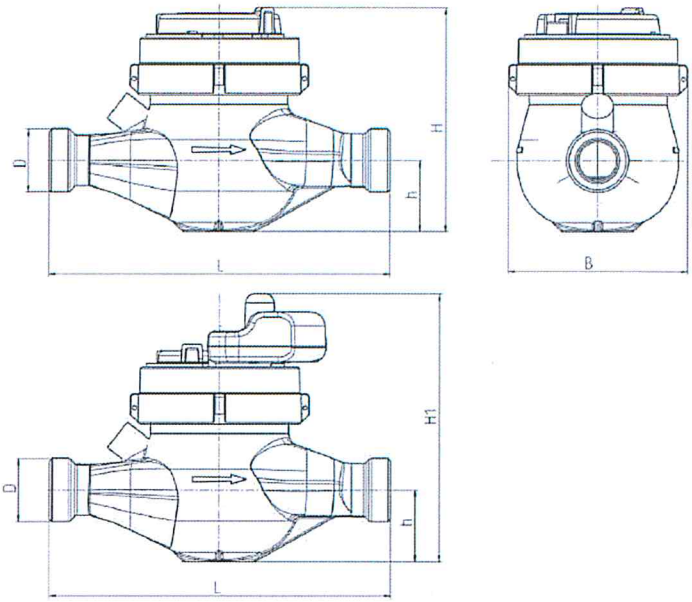

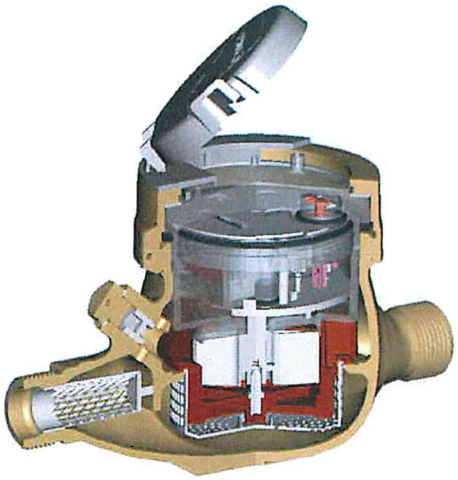

DIMENSIONS (mm) I PES (Kg)						
DN	L	B	H	h	H	PES
25	260	103	135	45	1 ¼"	2,3
40	260	134	152	61	2"	5,0

AIGÜES DE BLANES, S.A.	HOMOLOGACIÓ MATERIALS XARXA AIGUA POTABLE	Núm. de fitxa 8.5
	COMPTADOR DE RAIG MÚLTIPLE DE 25 MM I 40 MM CLASSE C	DATA NOVEMBRE 2013

ELECCIÓ DEL COMPTADOR PER ESCOMESA D'INCENDIS	
Nº BIE- 25	**DN COMPTADOR**
1	50
2	80
3 ó 4	100

CARACTERÍSTIQUES

- Cos de fosa GGG-25 amb recobriment epoxi.
- Tapa i carcassa del totalitzador de llautó.
- Conjunt de medició de plàstics polímers.
- Tapa de vidre mineral.
- Pressió: PN 16.

CARACTERÍSTIQUES			
DN	**50**	**80**	**100**
CABAL NOMINAL m^3/h	15	40	60
CABAL MÀXIM m^3/h	30	80	120
CABAL MÍNIM m^3/h	1,2	3,2	4,8
CABAL DE TRANSICIÓ m^3/h	4,5	12	18

DIMENSIONS (mm) I PES (Kg)						
DN	**D**	**L**	**H1**	**H2**	**B**	**PES**
50	50	200	72	130	130	11
80	80	225	95	250	130	15
100	100	250	105	260	130	19

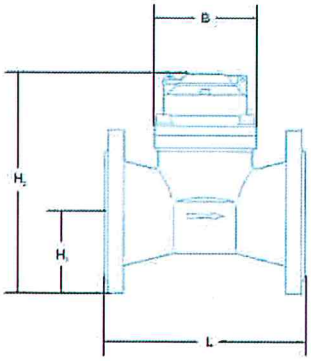

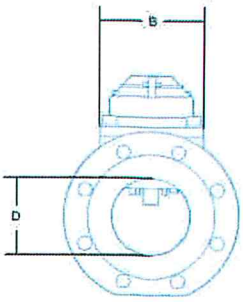

AIGÜES DE BLANES, S.A.	**HOMOLOGACIÓ MATERIALS XARXA AIGUA POTABLE**	Núm. de fitxa **8.6**
	COMPTADOR D'INCENDIS DE PAS TOTAL DE 50, 80 I 100 MM CLASSE B	**DATA NOVEMBRE 2013**

CARACTERÍSTIQUES METROLÒGIQUES			
DN	50/15	80/20	100/20
CABAL NOMINAL m^3/h	15	40	60
CABAL MÀXIM m^3/h	90	200	280
CABAL TRANSICIÓ m^3/h	0,0375	0,0375	0,0375
CABAL MÍNIM m^3/h	0,02	0,02	0,02

CARACTERÍSTIQUES

- Cos de fosa GGG-40 amb recobriment epoxi
- Comptador de pas de classe C
- Conjunt de medició de plàstics polímers
- Tapa de vidre mineral
- Pressió: PN 16

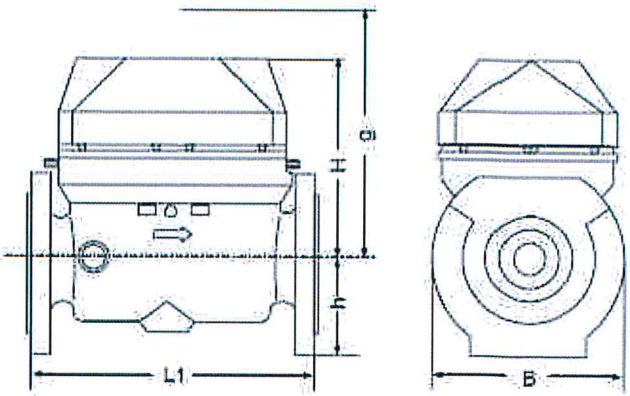

DIMENSIONS (mm) I PES (kg)			
DN	50/15	80/20	100/20
L1	270	300	360
H	220		
h	80	100	100
g	475		
B	185	210	220
Pes	21	23,5	28,5

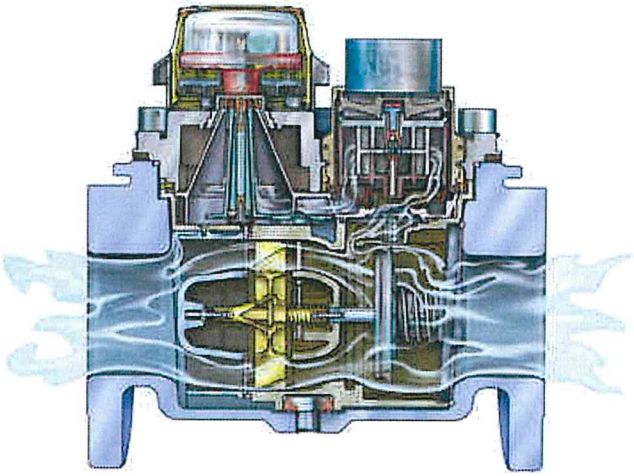

AIGÜES DE BLANES, S.A.

HOMOLOGACIÓ MATERIALS XARXA AIGUA POTABLE

Núm. de fitxa **8.7**

COMPTADOR COMBINAT DE 50, 80 I 100 MM CLASSE B

DATA NOVEMBRE 2013

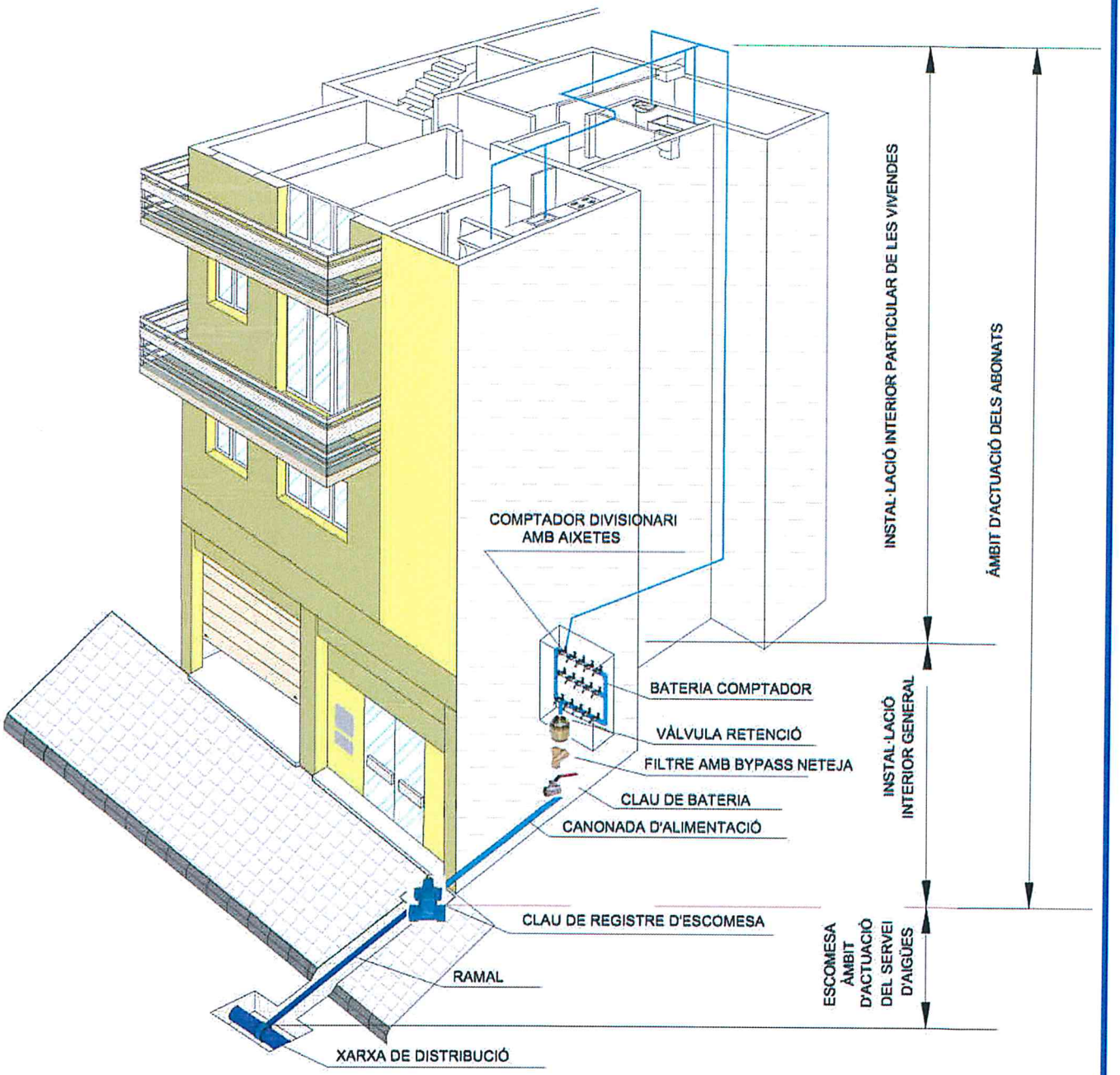

AIGÜES DE BLANES, S.A.	**HOMOLOGACIÓ MATERIALS XARXA AIGUA POTABLE**	Núm. de fitxa **9.1**
	DISPOSICIÓ GENERAL D'ESCOMESA PER BATERIA DIVISIONÀRIA DE COMPTADORS	DATA NOVEMBRE 2013

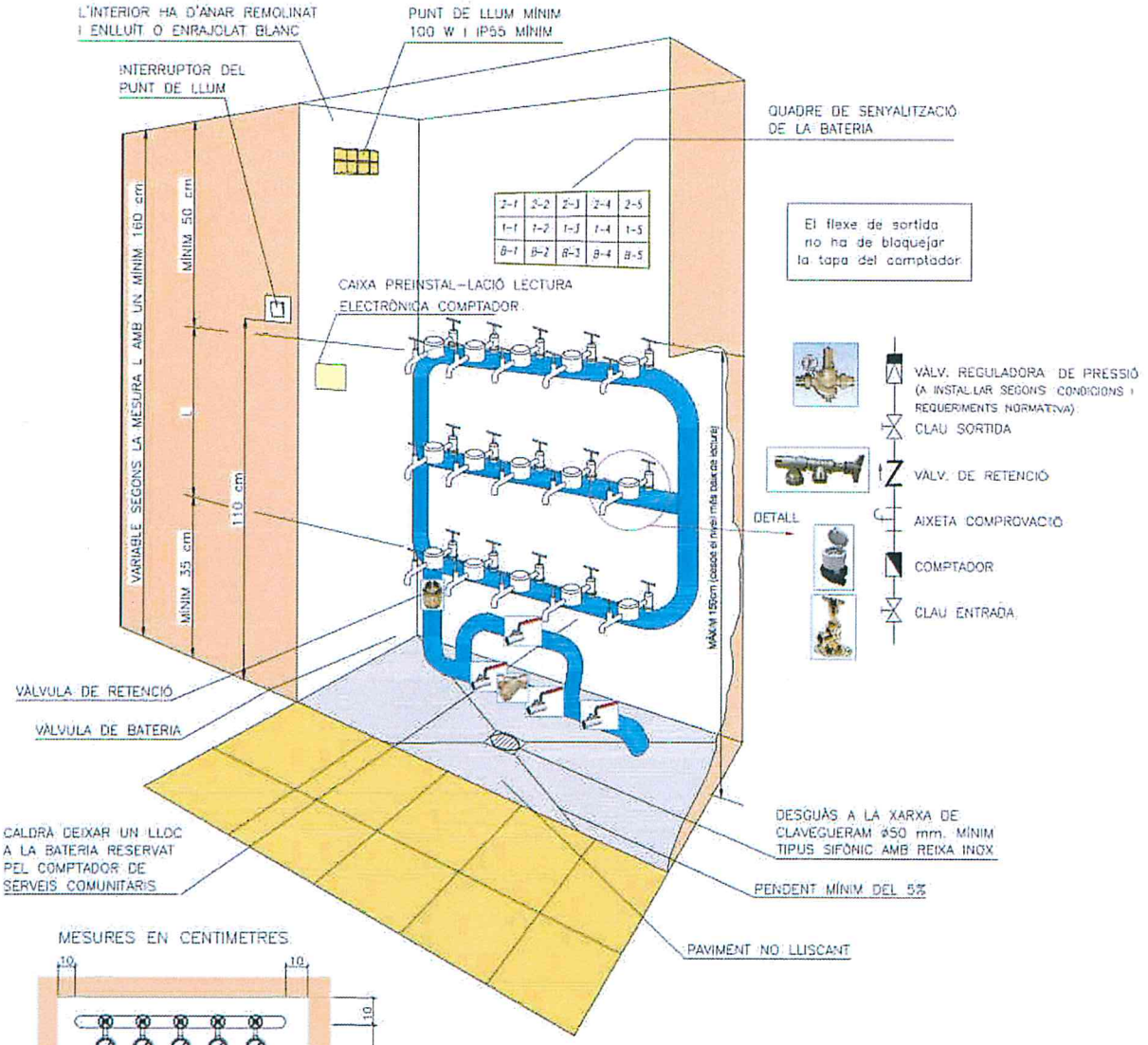

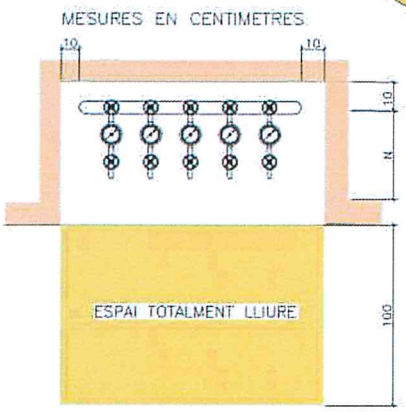

- S'ha de col.locar una preinstal.lació per a tele-lectura de comptadors. Estarà composada per una caixa de connexions interior, un punt de lectura exterior i una canalització que uneixi les dues caixes amb un conductor de 3 x 1,5 mm^2.

- El filtre ha de ser tipus Y amb filtrat d'entre 25 i 50 micres amb malla d'acer inoxidable i bany de plata. S'ha de poder netejar sense afectar el subministrament (bypass).

- Es podran acceptar bateries tipus arbre prèvia inspecció i autorització del servei.

- Hi haurà d'haver una ventilació a la porta de la bateria.

- La porta de l'armari o cambra destinada a la ubicació de la bateria haurà de ser d'una o més fulles que, en obrir-se, deixin lliure tota l'amplada del quadre, en el cas d'una instal.lació sobreelevadora han de mantenir-se lliures per a les bateries, els espais necessaris, amb independència del que ocupi aquella.

- Les cambres quedaran situades en un lloc de fàcil accés i d'ús comú en l'inmoble, siguent dotades d'il.luminació elèctrica, desguàs directe al clavegueram. Es prohibeix instal.lar bateries divisionàries de comptadors, en casos de comunitats o grups d'habitatges o comptadors generals en qualsevol altre cas, a una cota inferior a la de l'eix de la canonada de la xarxa pública de distribució d'on es connecti l'escomesa de la qual s'alimenti el subministrament, mesurant la distància en vertical des de l'eix de la canonada on es connecti l'escomesa fins el caire, més exterior de la platina de fixació inferior de la bateria divisionària.

- La connexió entre l'aixeta de sortida del comptador i el muntant individual de l'abonat s'ha de fer amb un tub flexible tipus "flexo".

- El pany haurà de ser del tipus "GIS" establert pel subministrador.
Totes les dimensions s'expressen en cm.
Amb comptadors per a pisos tipus A, B, Ci D ..... N=50
Amb tots o part de comptadors per a pisos tipus E..... N=60

AIGÜES DE BLANES, S.A.	HOMOLOGACIÓ MATERIALS XARXA AIGUA POTABLE	Núm. de fitxa 9.2
	DISPOSICIÓ DE LA BATERIA DIVISIONÀRIA DE COMPTADORS	DATA NOVEMBRE 2013

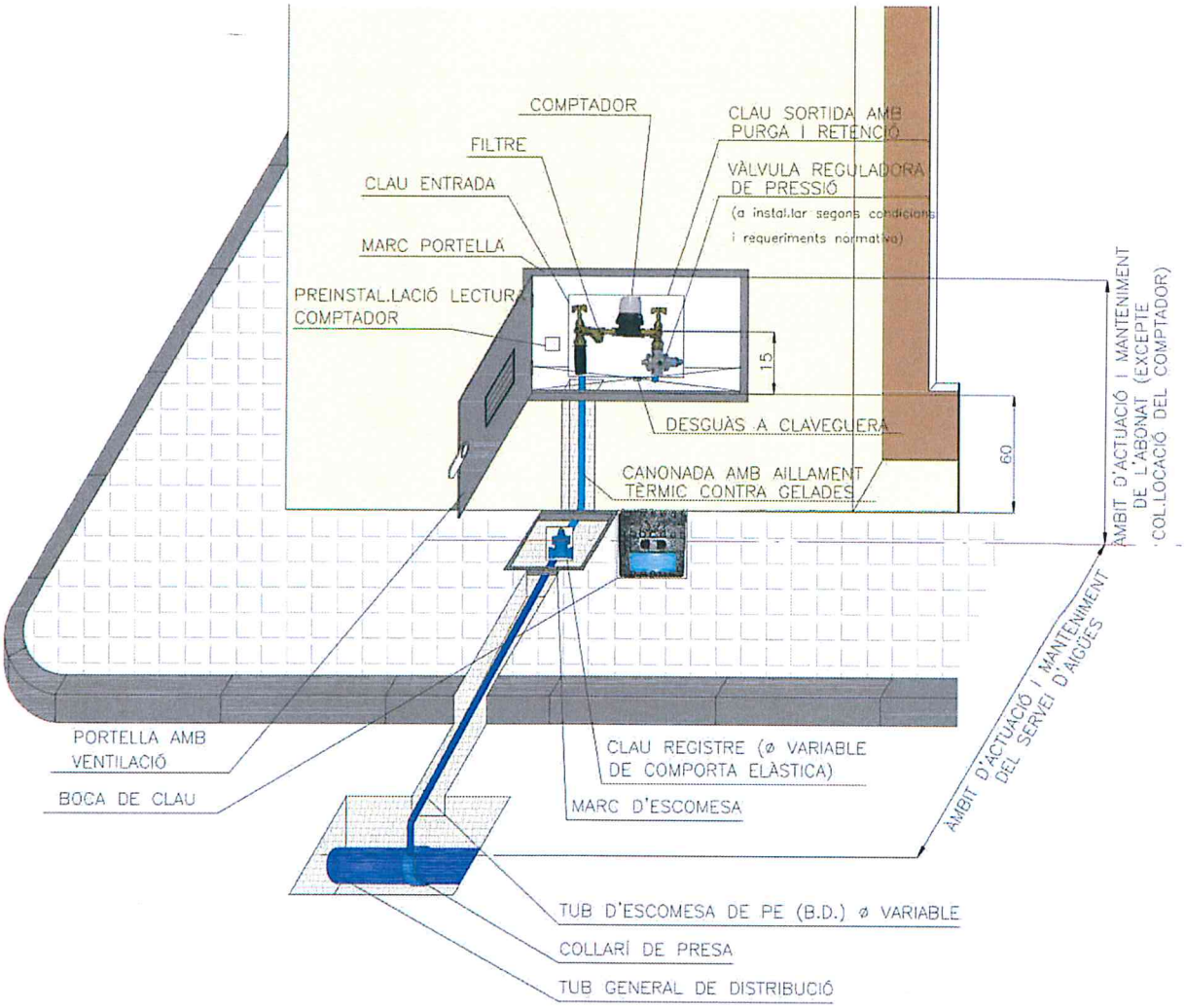

- L'interior de l'arqueta per comptador anirà arremolinat i lliscat, i estarà degudament impermeabilitzat.
- Les dimensions són en centímetres i s'admetrà una tolerància màxima en les alçades de +/- 5 cm.
- Després de la clau de registre de l'escomesa en direcció a l'abonat, finalitza l'àmbit d'actuació del servei d'aigües.
- Abans de contractar l'alta de comptador caldrà que operaris del servei d'aigües inspeccionin la instal.lació i autoritzin la contractació.
- Qualsevol modificació que l'abonat realitzi en la instal.lació després de la col.locació del comptador, l'haurà de comunicar, mitjançant carta certificada, al servei d'aigües, i aquest servei l'haurà d'inspeccionar i aprovar.
- En el cas d'armaris amb altres serveis (gas, llum, etc.), caldrà respectar les distàncies i separar-los físicament.

AIGÜES DE BLANES, S.A.	**HOMOLOGACIÓ MATERIALS XARXA AIGUA POTABLE**	Núm. de fitxa **9.3**
	DISPOSICIÓ GENERAL D'ESCOMESA INDIVIDUAL	**DATA NOVEMBRE 2013**

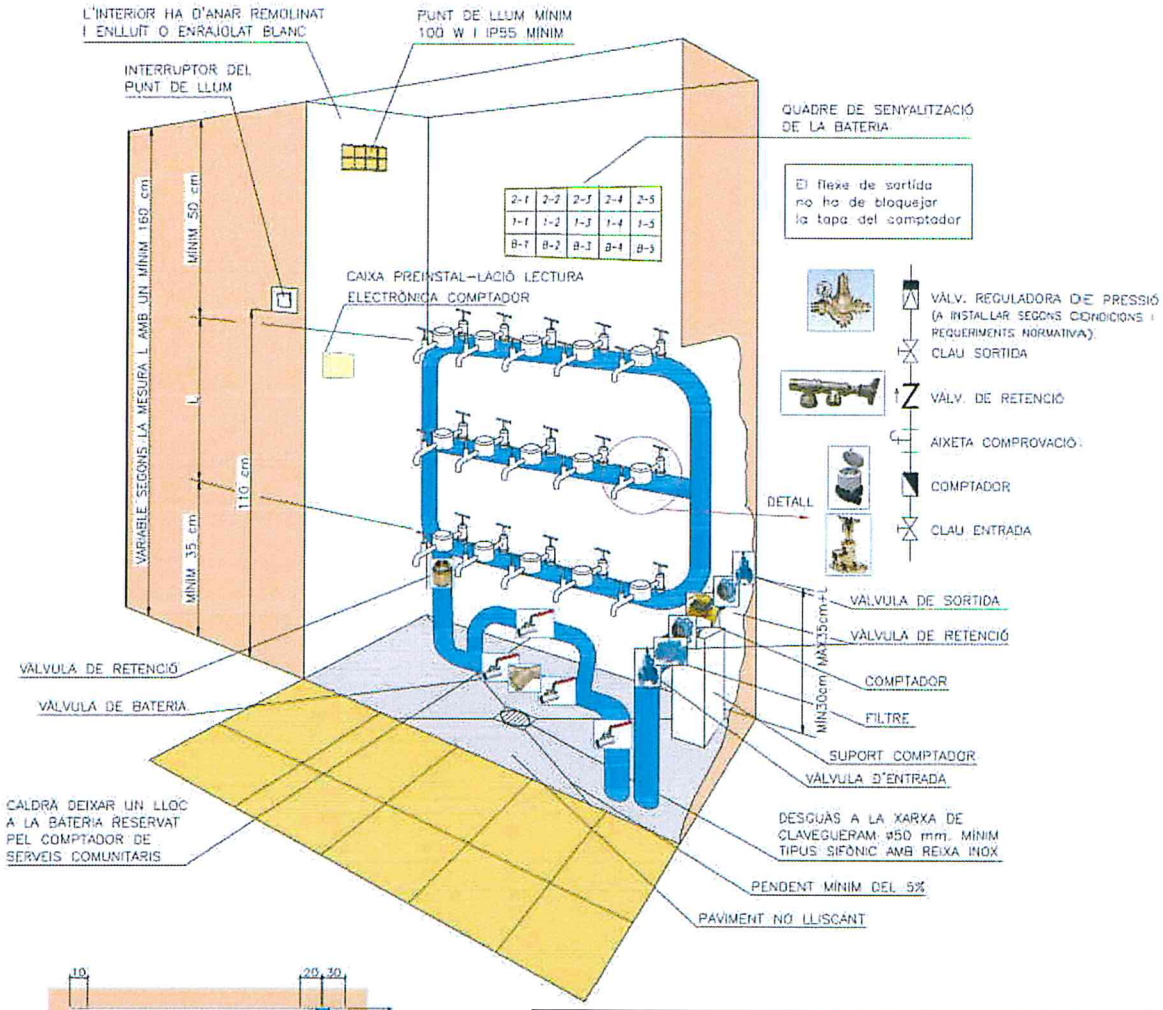

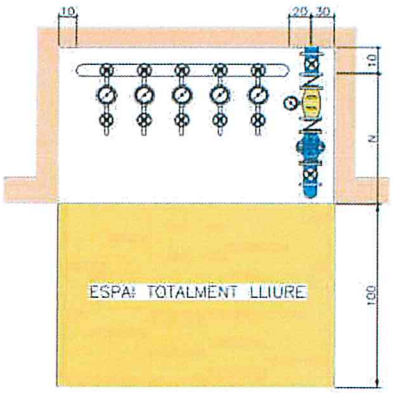

MESURES EN CENTIMETRES

- S'ha de col.locar una preinstal.lació per a tele-lectura de comptadors. Estarà composada per una caixa de connexions interior, un punt de lectura exterior i una canalització que uneixi les dues caixes amb un conductor de 3 x 1,5 mm^2.

- El filtre ha de ser tipus Y amb filtrat d'entre 25 i 50 micres amb malla d'acer inoxidable i bany de plata. S'ha de poder netejar sense afectar el subministrament (bypass).

- Es podran acceptar bateries tipus arbre prèvia inspecció i autorització del servei.

- Hi haurà d'haver una ventilació a la porta de la bateria.

- La porta de l'armari o cambra destinada a la ubicació de la bateria haurà de ser d'una o més fulles que, en obrir-se, deixin lliure tota l'amplada del quadre, en el cas d'una instal.lació sobreelevadora han de mantenir-se lliures per a les bateries, els espais necessaris, amb independència del que ocupi aquella.

- Les cambres quedaran situades en un lloc de fàcil accés i d'ús comú en l'inmoble, siguent dotades d'il.luminació elèctrica, desguàs directe al clavegueram. Es prohibeix instal.lar bateries divisionàries de comptadors, en casos de comunitats o grups d'habitatges o comptadors generals en qualsevol altre cas, a una cota inferior a la de l'eix de la canonada de la xarxa pública de distribució d'on es connecti l'escomesa de la qual s'alimenti el subministrament, mesurant la distància en vertical des de l'eix de la canonada on es connecti l'escomesa fins el caire, més exterior de la platina de fixació inferior de la bateria divisionària.

- La connexió entre l'aixeta de sortida del comptador i el muntant individual de l'abonat s'ha de fer amb un tub flexible tipus "flexo".

- El pany haurà de ser del tipus "GIS" establert pel subministrador. Totes les dimensions s'expressen en cm.
Amb comptadors per a pisos tipus A, B, C i D..... N=50
Amb tots o part de comptadors per a pisos tipus E..... N=60

XARXA D'INCENDIS:

- Quan en el punt de connexió de la xarxa general de distribució existeixi una alimentació per dos extrems de la línia pública haurà de fer-se entre dues vàlvules de tancament, una a cada costat.

AIGÜES DE BLANES, S.A.	**HOMOLOGACIÓ MATERIALS XARXA AIGUA POTABLE**	Núm. de fitxa **9.4**
	DISPOSICIÓ DEL COMPTADOR DE XARXA D'INCENDIS A LA BATERIA DIVISIONÀRIA	**DATA NOVEMBRE 2013**

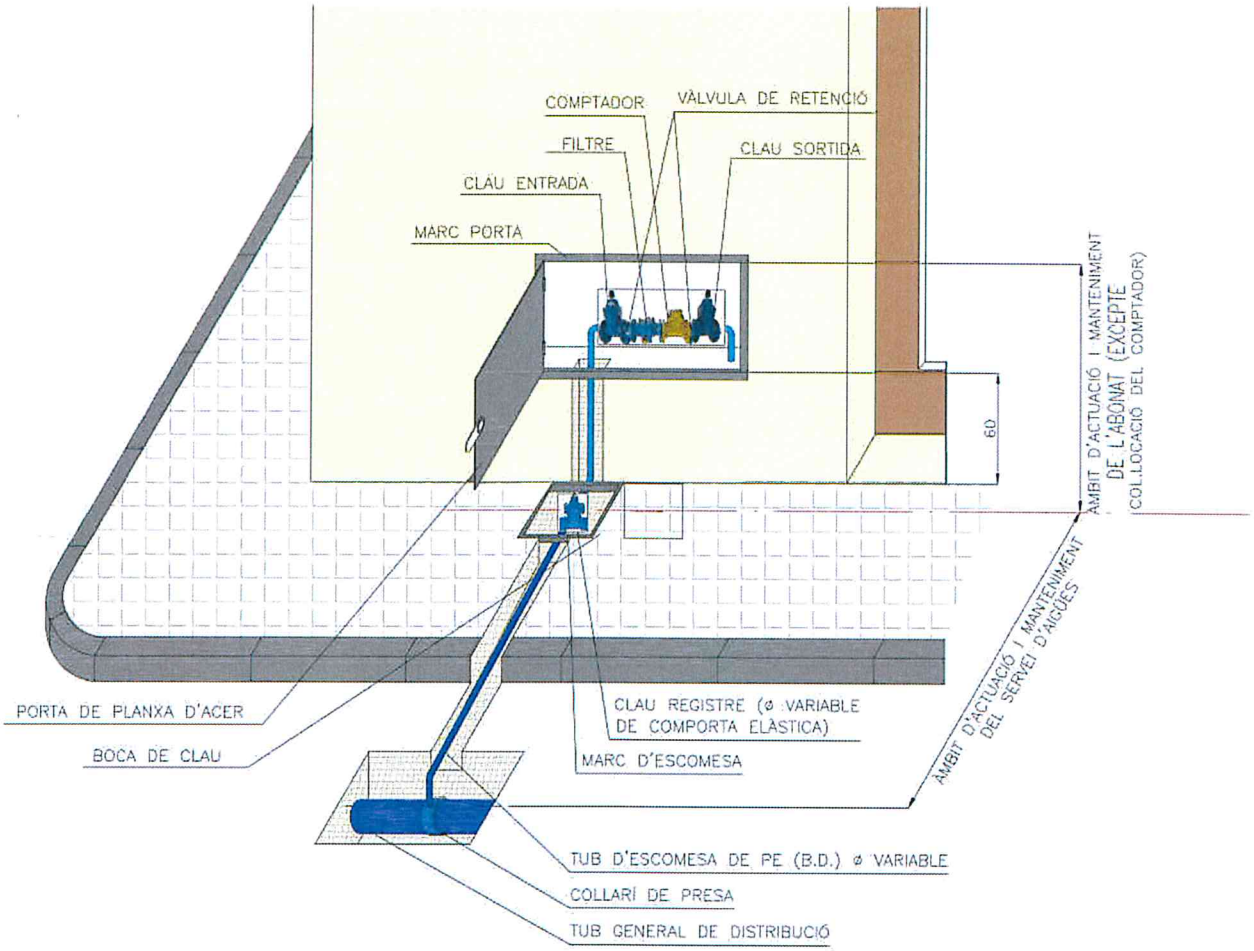

- L'interior de l'arqueta per comptador anirà arremolinat i lliscat, i estarà degudament impermeabilitzat.
- Les dimensions són en centímetres i s'admetrà una tolerància màxima en les alçades de +/- 5 cm.
- Després de la clau de registre de l'escomesa en direcció a l'abonat, finalitza l'àmbit d'actuació del servei d'aigües.
- Abans de contractar l'alta de comptador caldrà que operaris del servei d'aigües inspeccionin la instal.lació i autoritzin la contractació.
- Qualsevol modificació que l'abonat realitzi en la instal.lació després de la col.locació del comptador, l'haurà de comunicar, mitjançant carta certificada, al servei d'aigües, i aquest servei l'haurà d'inspeccionar i aprovar.
- Quan en un punt de connexió de la xarxa general de distribució existeix una alimentació pels dos extrems de la línia pública, haurà de fer-se entre dues vàlvules de tancament, una a cada costat del punt de connexió de l'escomesa.

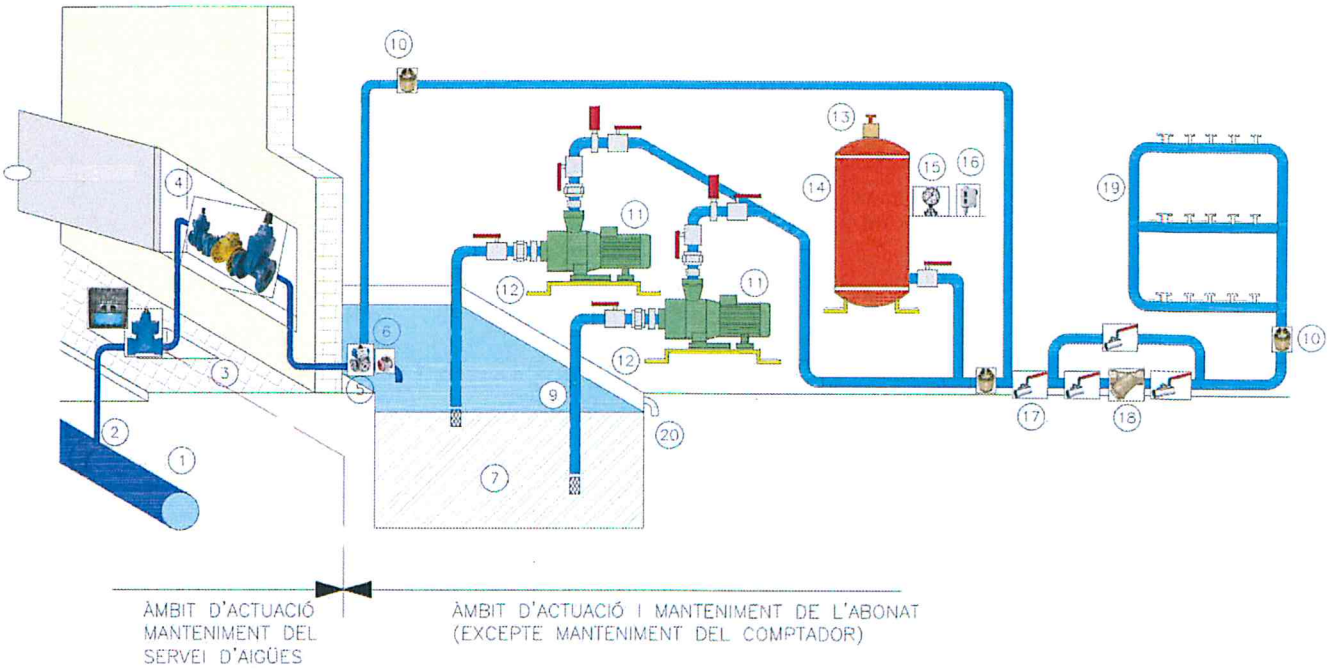

LLEGENDA					
1	Tub general de distribució	8	Vàlvula buidat aljub	15	Manòmetre
2	Collar de presa	9	Tub d'aspiració	16	Pressostat
3	Clau de registre	10	Vàlvula de retenció	17	Vàlvula de bateria
4	Comptador control (segons fitxa 9.3)	11	Bombes (mínim 2 en funcionament altern)	18	Filtre
5	Vàlv. 3 vies (bypass) motoritzada	12	Suport antivibratori	19	Bateria divisionària
6	Vàlvula pilotada	13	Vàlvula de seguretat	20	Sobreeixidor
7	Aljub	14	Calderí		

- El local haurà d'èsser d'ús exclusiu pel grup de pressió i tenir mides suficients pel manteniment del mateix.

- L'aljub serà fácilmente accessible i fácil de netejar. Estarà tapat i ventilat. Disposarà d'un sobreeixidor i un control de nivell per a protecció de les bombes.

- En cap cas es permetrà la instal.lació de sistemes de bombeig destinats a augmentar la pressió de la instal.lació interior amb connexió directa de la xarxa. En aquest cas caldrà realitzar l'alimentació del sistema de bombeig des d'un aljub intermig que actuarà de dipòsit d'aspiració i aquest disposarà d'un sistema de tancament, en el punt de la seva comunicació amb la xarxa pública d'aigua potable, que no transmeti transitoris hidràulics a la xarxa de distribució.

- Així mateix l'abonat haurà d'instal.lar sistemes de protecció contra transitoris hidràulics quan el sistema de tancament i obertura d'una instal.lació interior d'aigua potable es reguli a través d'electrovàlvules o similars amb comandament automatitzat.

- En cap cas les sobrepressions o depressions transitòries a la xarxa podran ser superiors o inferiors, respectivament a 1,07 vegades la pressió estàtica del punt de connexió mesurat en kg/cm2 ni superar la freqüència de 5 cicles per hora.

- En tots els casos esmentats, l'abonat ve obligat a comunicar al servei, per escrit, el tipus d'instal.lació que vol realitzar amb la justificació de càlcul adient. El servei podrà estudiar la solució proposada i després d'informar a l'administració actuant, acceptar-ho, si aquesta ho autoritza.

- Es podrà prescindir del dipòsit d'alimentació o aljub sempre que les bombes tinguin un variador de freqüència que mantingui constant la pressió de sortida independenment de la demanda de cabal. Hi haurà un dispositiu que tanqui l'aspiració i pari la bomba es cas de depressió a la canonada d'alimentació i un dipòsit de protecció contra sobrepressions per cop d'ariet.

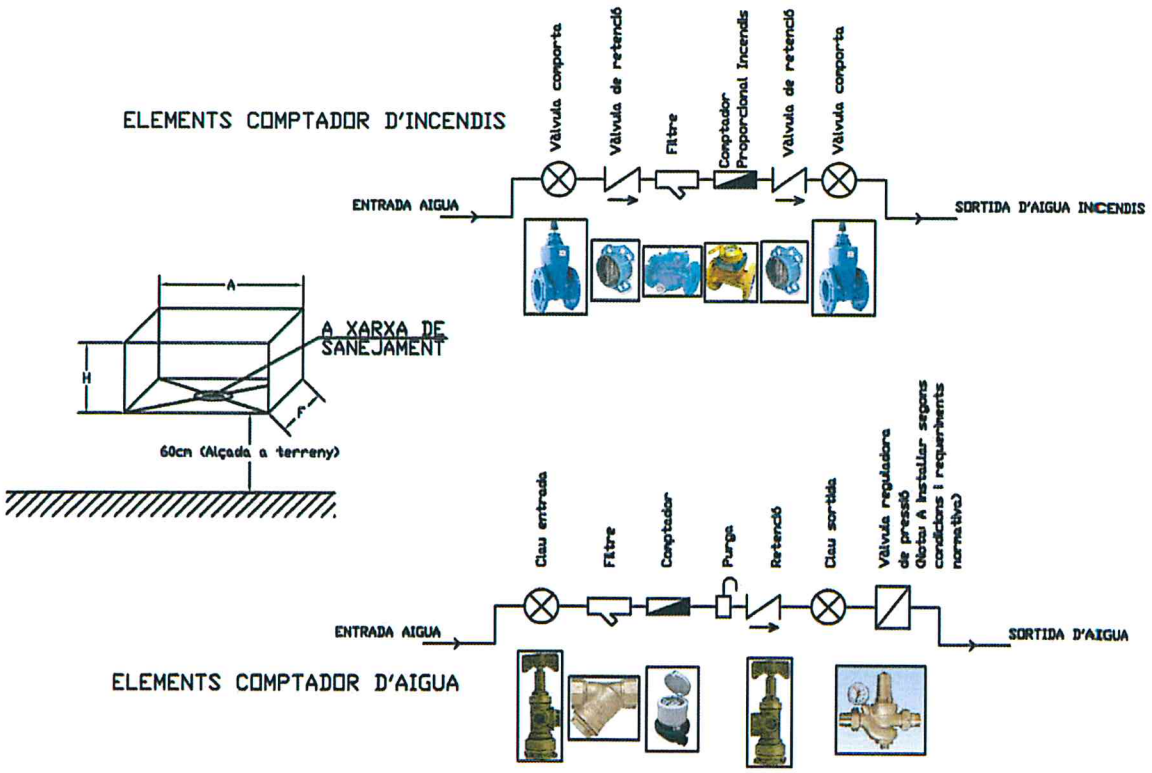

DIMENSIONS ARMARIS COMPTADORS (cm)					
TIPUS I DIÀMETRE COMPTADOR	MIDES ÚTILS INTERIORS MÍNIMES			MIDES I TIPUS PORTA	TIPUS TANCA
	A	F	H		
Volumètric/electrònic 15 mm.	0,50	0,20	0,40	34,6x49,5 PRFV (fitxa 1.2)	Clau Allen
Volumètric/electrònic 20 mm.	0,60	0,30	0,40	0,54x0,4 Planxa acer (fitxa 1.9)	Clau Allen
Raig múltiple 25 i 40 mm.	0,70	0,40	0,40	100,4x0,64 Planxa acer (fitxa 1.9)	Clau GIS
Combinat 50 mm.	1,25	0,50	0,80	100,4x0,64 Planxa acer (fitxa 1.9)	Clau GIS
Combinat 80 mm.	1,40	0,50	0,80	100,4x0,64 Planxa acer (fitxa 1.9)	Clau GIS
Combinat 100 mm.	1,50	0,50	0,80	100,4x0,64 Planxa acer (fitxa 1.9)	Clau GIS
Incendis 50 mm.	1,25	0,50	0,80	100,4x0,64 Planxa acer (fitxa 1.9)	Clau GIS
Incendis 80 mm.	1,40	0,50	0,80	100,4x0,64 Planxa acer (fitxa 1.9)	Clau GIS
Incendis 100 mm.	1,50	0,50	0,80	100,4x0,64 Planxa acer (fitxa 1.9)	Clau GIS
* Combinat 50 mm. + Incendis 50 mm.	1,25	0,50	1,10	100,4x0,64 Planxa acer (fitxa 1.9)	Clau GIS
* Combinat 80 mm. + Incendis 80 mm.	1,40	0,50	1,20	100,4x0,64 Planxa acer (fitxa 1.9)	Clau GIS
* Combinat 100 mm. + Incendis 100 mm.	1,50	0,50	1,20	100,4x0,64 Planxa acer (fitxa 1.9)	Clau GIS

* En cas que els comptadors siguin de diàmetres diferents, prevaldrà la mida del més gran.

AIGÜES DE BLANES, S.A.

C. Canigó, 5-7 baixos – 17300 **BLANES**

FITXES DE MATERIALS HOMOLOGATS

XARXA DE SANEJAMENT

AIGÜES DE BLANES, S.A.

LLISTAT DE FITXES DE MATERIALS HOMOLOGATS PER A LA XARXA DE SANEJAMENT

ÍNDEX

NÚMERO	DESCRIPCIÓ
	TAPES I REIXES
1.1	Marc i tapa de fosa dúctil per a pou de registre
1.2	Marc i tapa hidràulica de fosa dúctil per a arqueta de registre
1.3	Marc i reixa de fosa dúctil per a pou de registre
1.4	Marc i reixa de fosa dúctil per a embornal
1.5	Marc i reixa de fosa dúctil per a interceptor
1.6	Canal i reixa per desguàs d'aigües pluvials en paviments per a vianants
	POUS, ARQUETES I EMBORNALS
2.1	Pou de registre d'obra de fàbrica
2.2	Pou de registre prefabricat
2.3	Pou de registre prefabricat. Mòdul cònic
2.4	Pou de registre prefabricat. Mòdul cilíndric
2.5	Pou de registre prefabricat. Mòdul base
2.6	Pou de ressalt
2.7	Pou de drenatge per a xarxa d'aigües pluvials
2.8	Graó de polipropilé per a pou
2.9	Arqueta de presa de mostres
2.10	Caixó per embornal d'obra in situ
2.11	Caixó prefabricat de formigó per embornal
2.12	Caixó per interceptor i ancoratge de la reixa

AIGÜES DE BLANES, S.A.

CANONADES

3.1 Canonada de PVC de paret compacta per xarxa de sanejament

ACCESSORIS PER A CANONADES

4.1 Colze mascle/femella
4.2 Colze femella/femella
4.3 Derivació 87º 30' mascle/femella – femella/femella
4.4 Derivació simple 45º mascle/femella
4.5 Derivació simple 45º femella/femella
4.6 Derivació amb boca de registre – Presa injert 45º
4.7 Reducció excèntrica
4.8 Tap mascle cec
4.9 Injert "Clic" per a canonades llises de PVC de paret compacta
4.10 Malla de senyalització de canonada

ESCOMESES

5.1 Escomesa tipus registrable
5.2 Disposició general d'una escomesa de sanejament. Àmbit de competències
5.3 Escomesa per desguàs d'aigües pluvials a rigola

CONNEXIONS

6.1 Connexions a col·lector amb accessoris de PVC

RASES

7.1 Rases tipus

VARIS

8.1 Col·lectors. Proves d'estanqueitat amb aigua
8.2 Col·lectors. Proves d'estanqueitat amb aire

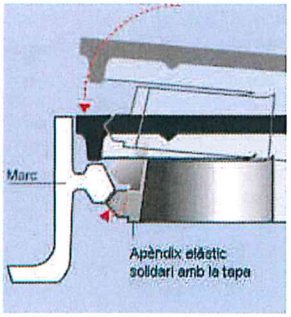

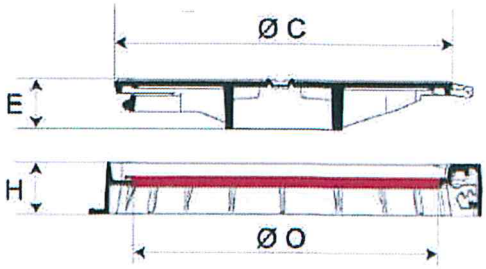

DIMENSIONS (mm)					PESOS (kg)		
A	O	H	C	E	TAPA	MARC	TOTAL
785	600	100	645	92	31,5	23,5	55

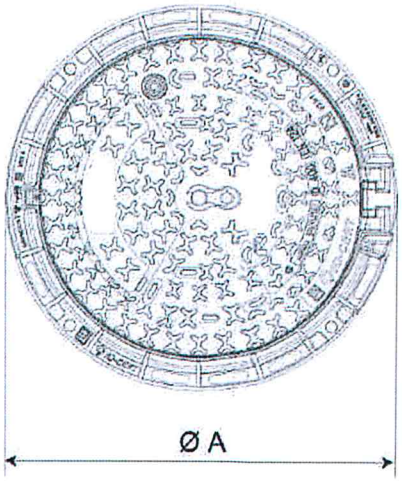

ANCORATGE SEGONS FITXES 2.1 Ó 2.3

Els marcs i tapes hauran de tenir necessàriament i acreditar-ho mitjançant certificat, la marca de qualitat AENOR

AENOR
Producto Certificado

CARACTERÍSTIQUES

- Conjunt marc i tapa realitzat en fundició dúctil segons la norma UNE - EN 1563.
- Compleix amb les prescripcions de la norma UNE - EN 124 (normativa, classe de resistència, nom i lloc del fabricant, marca de l'organisme de certificació).
- Dispositiu de tancament mitjançant apèndix elàstic de fundició dúctil solidari a la tapa.
- Caixa central amb estructura de la tapa en forma heptagonal i amb set nervis radials.

INSCRIPCIÓ: "CLAVEGUERAM" o "PLUVIALS"

- Tapa articulada mitjançant frontissa. Extraíble. Obertura a 130º, i amb bloqueig de seguretat a 90º al tancar.
- Tapa proveïda de topalls de posicionament situats en la perifèria i als dos costats de la frontissa.
- Tapa amb dues pastilles centrals circulars desfondables.
- Marc proveït d'una junta d'insonorització en polietilè/polipropilé de color vermell.
- Revestiment amb pintura bituminosa negra.
- Superfície de la tapa amb relleu antilliscant de 4 mm. d' alçada.
- Classe D400 trànsit mitjà. Resistència 40 tones.

AIGÜES DE BLANES, S.A.

HOMOLOGACIÓ MATERIALS XARXA SANEJAMENT

Num. de fitxa **1.1**

MARC I TAPA DE FOSA DÚCTIL PER A POU DE REGISTRE

DATA NOVEMBRE 2013

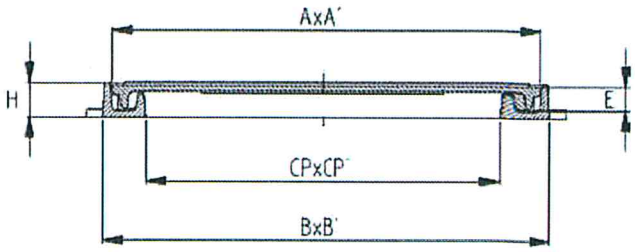

ANCORATGE SEGONS FITXA 5.1

DIMENSIONS (mm)					PESOS (kg)		
AxA'	BxB'	CPxCP'	H	E	TAPA	MARC	TOTAL
380	400	335	30	24	7,10	3,49	10,59

AENOR

Producto Certificado

Els marcs i tapes hauran de tenir necessàriament i acreditar-ho mitjançant certificat, la marca de qualitat AENOR

CARACTERÍSTIQUES

- Conjunt de marc i reixa fabricat amb fosa dúctil EN-GJS-500-7 segons la norma UNE – EN 1563.
- Pintat amb epoxi-poliester es pols (sense disolvents), amb una capa mínima de 100 micres en compliment de la directiva 1999/13/CE i el Reial Decret 117/2003 sobre protecció mediambiental.
- Compleix amb les prescripcions de la norma UNE – EN 124 (normativa, classe de resistència, nom i lloc del fabricant, marca de l'organisme de certificació).
- Procés de fabricació segons normes ISO 14001 – ISO TS 16949.
- Els registres han de cumplir dimensionalment la ISO 8062 CT9.
- Sistema antirobatori amb cadena soldada.
- Classe B125. Resistència 12,5 tones.
- INSCRIPCIÓ: "CLAVEGUERAM"

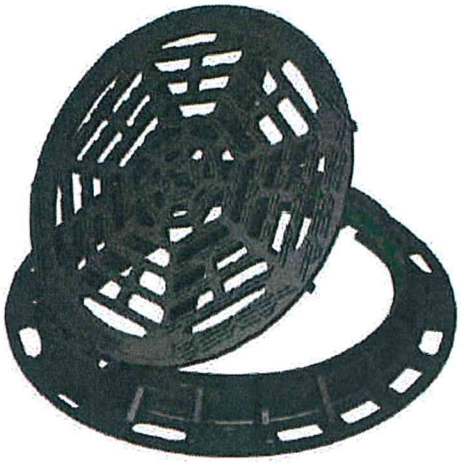

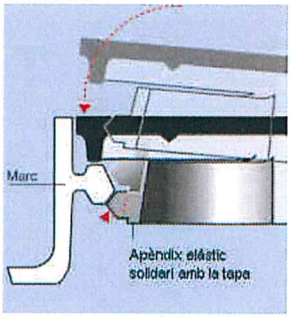

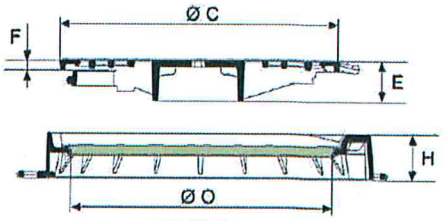

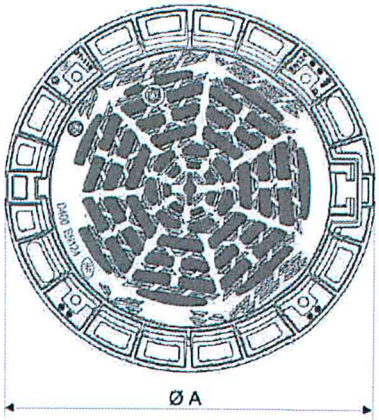

DIMENSIONS (mm)					PESOS (kg)		
A	O	H	C	E	REIXA	MARC	TOTAL
850	600	100	645	96	32	25	57

ANCORATGE SEGONS FITXES 2.1 Ó 2.3

Els marcs i reixes hauran de tenir necessàriament i acreditar-ho mitjançant certificat, la marca de qualitat AENOR. De no tenir-la hauran d'acreditar la AFNOR.

AENOR
Producto Certificado

CARACTERÍSTIQUES

- Conjunt marc i reixa realitzat en fundició dúctil segons la norma UNE - EN 1563.
- Compleix amb les prescripcions de la norma UNE - EN 124 (normativa, classe de resistència, nom i lloc del fabricant, marca de l'organisme de certificació).
- Dispositiu de tancament mitjançant apèndix elàstic de fundició dúctil solidari a la reixa.
- Caixa central amb estructura de la reixa en forma heptagonal i amb set nervis radials.
- Reixa articulada mitjançant frontissa. Extraíble. Obertura a 130º, i amb bloqueig de seguretat a 90º al tancar.
- Reixa proveïda de topalls de posicionament situats en la perifèria i als dos costats de la frontissa.
- Marc proveït d'una junta d'insonorització en polietilè de color verd.
- Revestiment amb pintura bituminosa negra.
- Superfície de la tapa amb relleu antilliscant de 4 mm. d' alçada.
- Superfície d'absorció 11,87 dm^2.
- Classe D400 trànsit mitjà. Resistència 40 tones.

AIGÜES DE BLANES, S.A.	HOMOLOGACIÓ MATERIALS XARXA SANEJAMENT	Num. de fitxa 1.3
	MARC I REIXA DE FOSA DÚCTIL PER A POU DE REGISTRE	DATA NOVEMBRE 2013

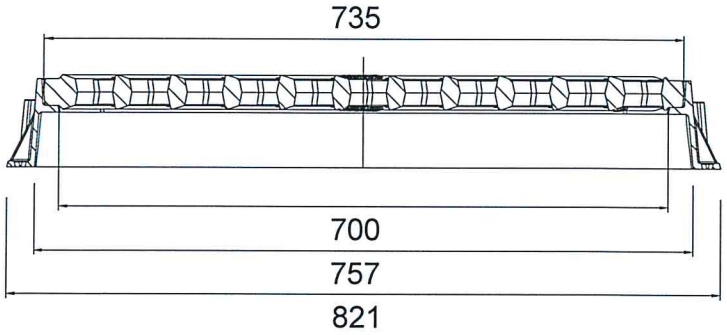

SECCIÓ B-B'

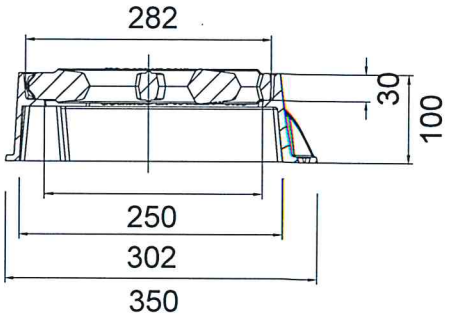

SECCIÓ A-A'

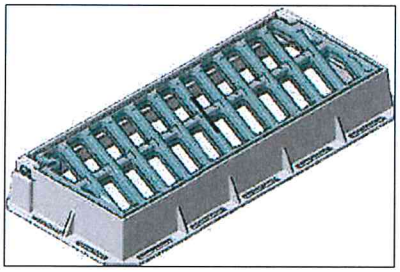

ANCORATGE SEGONS FITXES 2.10 Ó 2.11

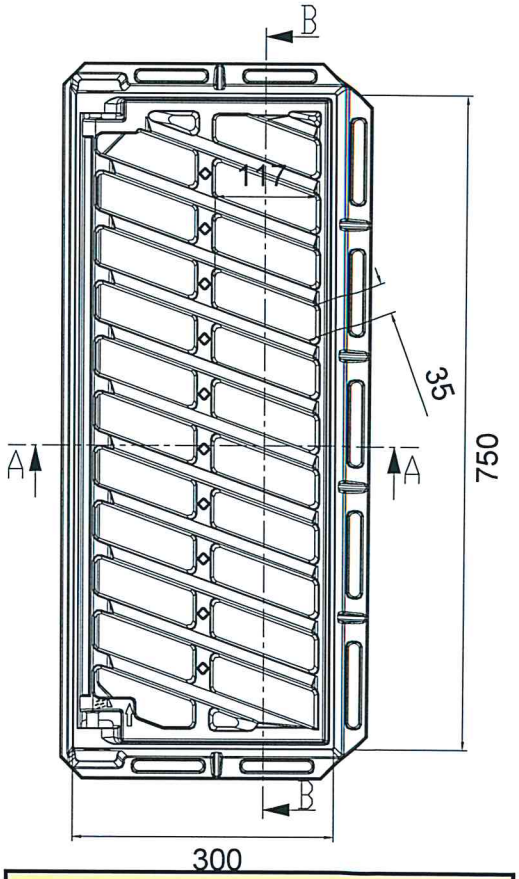

Els marcs i reixes hauran de tenir necessàriament i acreditar-ho mitjançant certificat, la marca de qualitat AENOR

CARACTERÍSTIQUES

- Conjunt de marc i reixa fabricat amb fosa dúctil EN-GJS-500-7 segons la norma UNE – EN 1563.
- Pintat amb epoxi-poliester es pols (sense disolvents), amb una capa mínima de 100 micres en compliment de la directiva 1999/13/CE i el Reial Decret 117/2003 sobre protecció mediambiental.
- Compleix amb les prescripcions de la norma UNE – EN 124 (normativa, classe de resistència, nom i lloc del fabricant, marca de l'organisme de certificació).
- Procés de fabricació segons normes ISO 14001 – ISO TS 16949.
- Els registres han de complir dimensionalment la ISO 8062 CT9.
- Disseny dels barrots en dents de serra, situats transversalment per retenir l'aigua, situats a 20º respecte la perpendicular del sentit de trànsit.
- Reixa articulada antirobatori i antilliscant que permet un gir de 180º per adaptar-se al pendent i sempre projecti l'aigua contra la vorada.
- Superfície d'absorció 9,7 dm^2.
- Classe C250. Resistència 25 tones.

AENOR
Producto Certificado

AIGÜES DE BLANES, S.A.	HOMOLOGACIÓ MATERIALS XARXA SANEJAMENT	Num. de fitxa 1.4
	MARC I REIXA DE FOSA DÚCTIL PER A EMBORNAL	DATA NOVEMBRE 2013

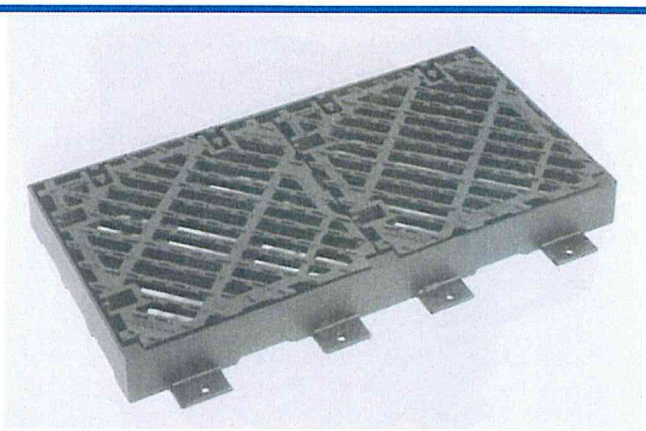

TAULA DE PESOS (en kg)		
Conjunt	Reixes	Marc
115	77	38

ANCORATGE SEGONS FITXA 2.12

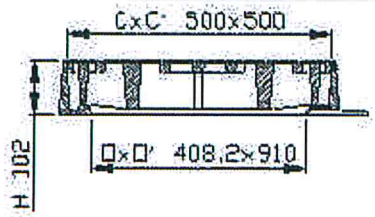

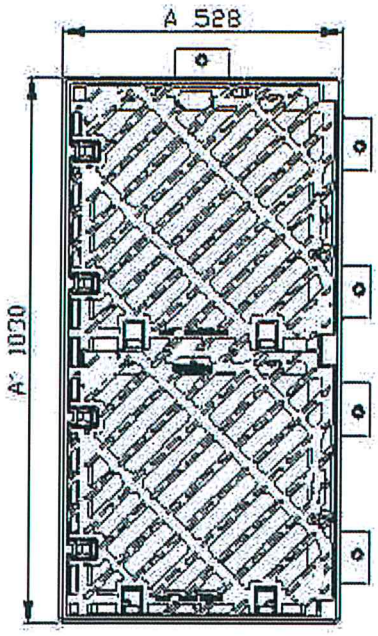

TIPUS DE DISPOSICIÓ DELS INTERCEPTORS

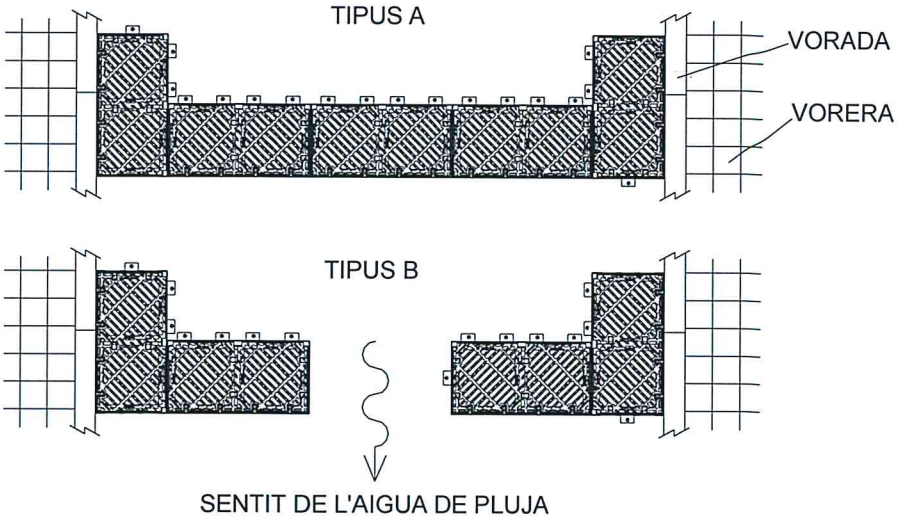

DISPOSICIÓ TIPUS A:

Per a carrers amb poca o nula pendent transversal.

DISPOSICIÓ TIPUS B:

Per a carrers amb suficient pendent transversal a dues bandes i el centre del mateix suficientment elevat per desviar l'aigua cap a les rigoles.

CARACTERÍSTIQUES

- Conjunt de marc i reixa fabricat amb fosa dúctil EN-GJS-500-7 segons la norma UNE - EN 1563.
- Compleix amb les prescripcions de la norma UNE – EN 124 (normativa, classe de resistencia, nom i lloc del fabricant, marca de l'organisme de certificació).
- Revestiment amb pintura hidrosoluble negra, no tòxica, no inflamable i no contaminant segons la norma BS 3416.
- Conjunt format per dues reixes cuadrades dintre un marc rectangular. Reixes articulades amovibles amb barrots a 45º, amb possibilitat de girar-les 90º sobre un plà horitzontal. Seients en forma de "V" per tal que les tapes quedin bloquejades i evitar que es moguin o facin soroll.
- Superfície d'absorció 20,12 dm^2.
- Classe D400. Resistencia 40 tones.

AENOR

Producto Certificado

Els marcs i reixes hauran de tenir necessàriament i acreditar-ho mitjançant certificat, la marca de qualitat AENOR

AIGÜES DE BLANES, S.A.	HOMOLOGACIÓ MATERIALS XARXA SANEJAMENT	Num. de fitxa 1.5
	MARC I REIXA DE FOSA DÚCTIL PER A INTERCEPTOR	DATA NOVEMBRE 2013

AMPLADA LLIURE CANAL	A	B	C	D	CLASSE REIXA
100	1000	100	160	130	D 400
150	1000	150	210	162	D 400

COTES EN MM

DIMENSIONAT CANALS

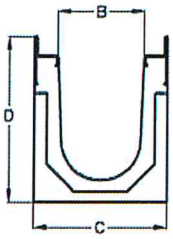

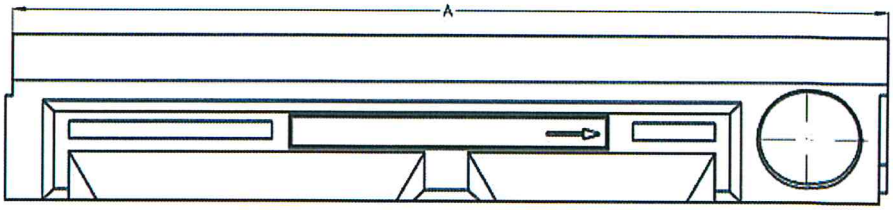

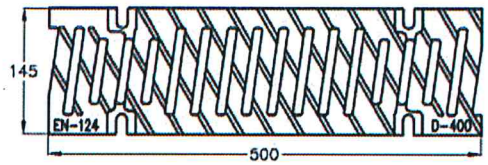

REIXA CANAL 100 MM

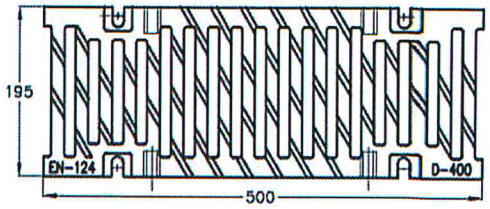

REIXA CANAL 150MM

ANCORATGE SEGONS FITXA 5.3

CARACTERÍSTIQUES

- Canal de formigó polímer amb àrids de sílice i resina de poliester. Resistència a la compressió fins 1.307 Kp/cm^2.
- Classificació, característiques de disseny i assaig, marcat i avaluació de conformitat segons norma UNE-EN 1433.
- Marc i reixa classe D400. Trànsit mitjà. Resistència 40 tones.
- Conjunt de marc i reixa fabricat amb fosa dúctil EN-GJS-500-7 segons la norma UNE-EN 1563.
- Compleix amb les prescripcions de la norma UNE-EN 124 (normativa, classe de resistència, nom i lloc del fabricant, marca de l'organisme de certificació).

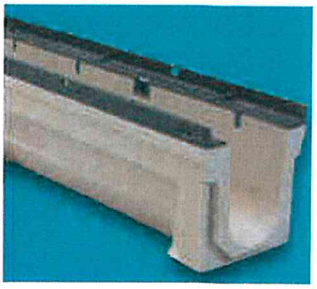

CANAL I MARC

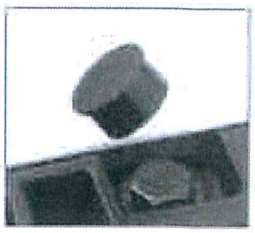

PROTECCIÓ FIXACIONS

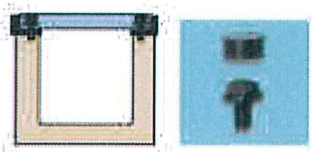

SISTEMA DE FIXACIÓ

AIGÜES DE BLANES, S.A.	**HOMOLOGACIÓ MATERIALS XARXA SANEJAMENT**	Num. de fitxa **1.6**
	CANAL I REIXA PER DESGUÀS D'AIGÜES PLUVIALS EN PAVIMENTS PER A VIANANTS	**DATA NOVEMBRE 2013**

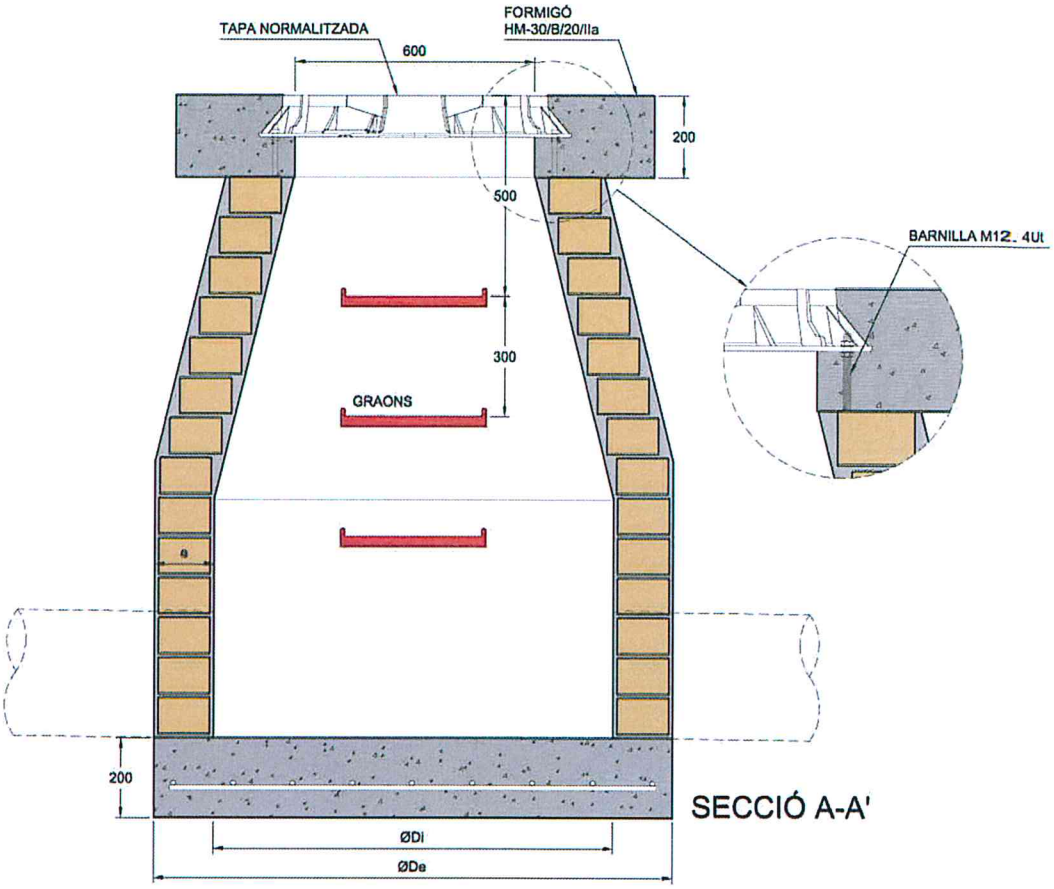

SECCIÓ A-A'

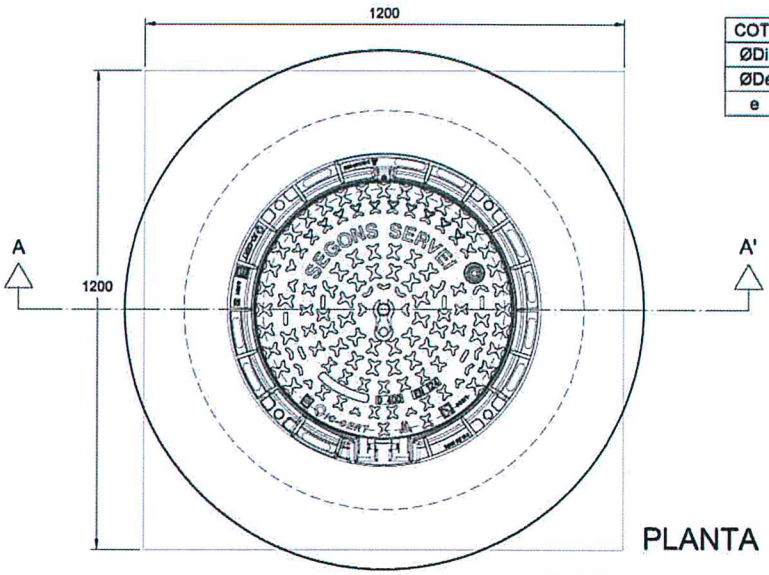

PLANTA

COTES ORIENTATIVES EN mm			
ØDi	1000	1200	1500
ØDe	1240	1520	2100
e	150	150	300

CONNEXIÓ DE LES CANONADES

En les unions de canonades de sanejament homologades Norma UNE-EN 1456-1 amb obra de fàbrica o formigó, es procedira de la següent manera:

- En l'extrem de la canonada homologada que connecta a l'obra s'impregnarà de cola i es recobrirà d'àrid silici rentat de granulometría d'entre 1,5 i 3 mm.
- Es deixarà eixugar un mínim de 10 minuts.
- S'aplicarà el morter de l'obra directament a sobre de la part preparada de la canonada.

AIGÜES DE BLANES, S.A.	HOMOLOGACIÓ MATERIALS XARXA SANEJAMENT	Num de fitxa 2.1
	POU DE REGISTRE D´OBRA DE FÀBRICA	DATA NOVEMBRE 2013

POU DE REGISTRE PREFABRICAT DE FORMIGÓ ARMAT

Cotes en mm.

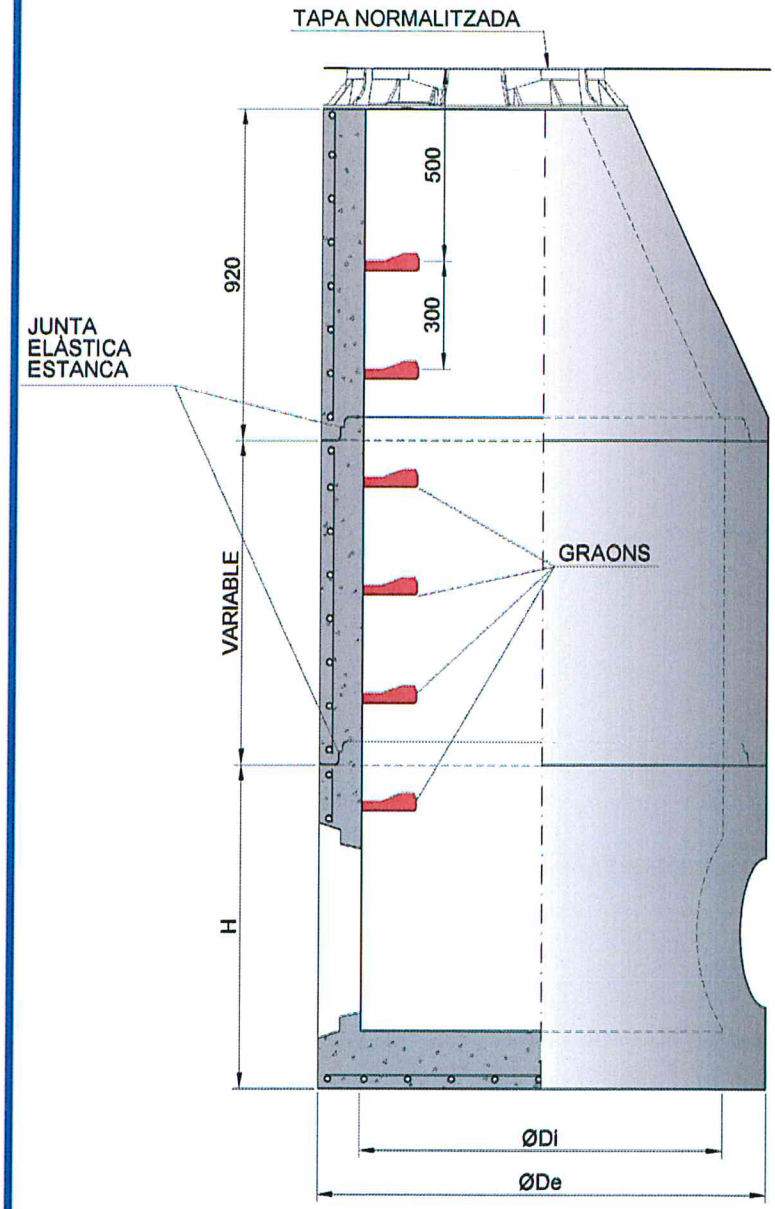

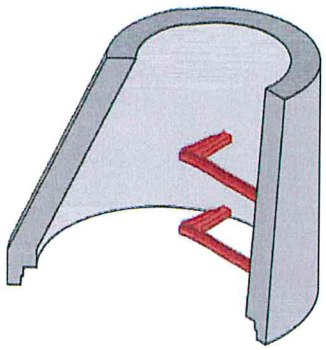

MÒDUL CÒNIC

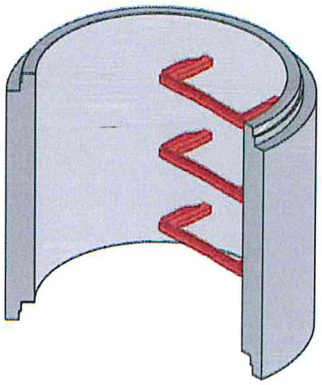

MÒDUL CILÍNDRIC

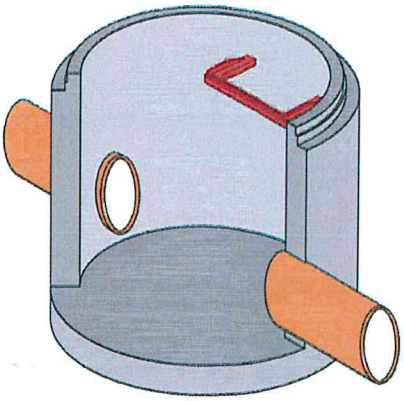

MÒDUL BASE

CONNEXIÓ DE LES CANONADES

En les unions de canonades de sanejament homologades Norma UNE-EN 1456-1 amb obra de fàbrica o formigó, es procedira de la següent manera:

- En l'extrem de la canonada homologada que connecta a l'obra s'impregnarà de cola i es recobrirà d'àrid silici rentat de granulometría d'entre 1,5 i 3 mm.
- Es deixarà eixugar un mínim de 10 minuts.
- S'aplicarà el morter de l'obra directament a sobre de la part preparada de la canonada.

AIGÜES DE BLANES, S.A.	HOMOLOGACIÓ MATERIALS XARXA SANEJAMENT	Num de fitxa 2.2
	POU DE REGISTRE PREFABRICAT	DATA NOVEMBRE 2013

MÒDUL CÒNIC

SECCIÓ A - A'

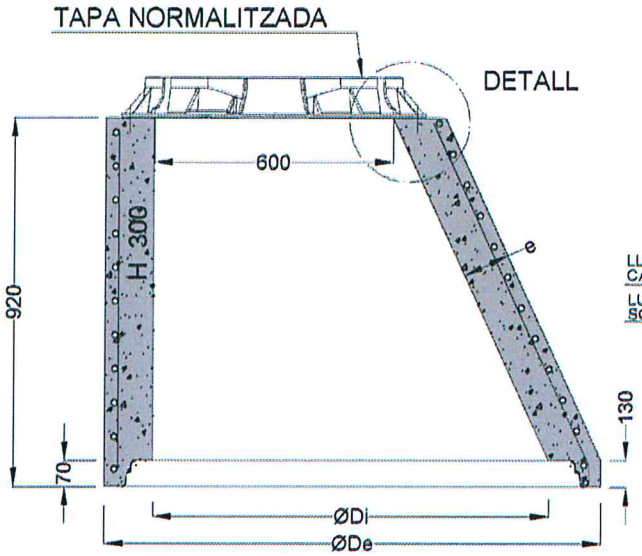

JUNTA ENTRE MÒDULS

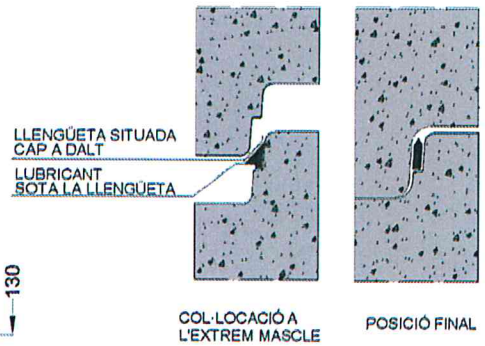

DETALL D'ANCORATGE

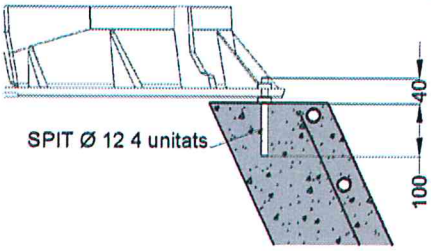

PLANTA

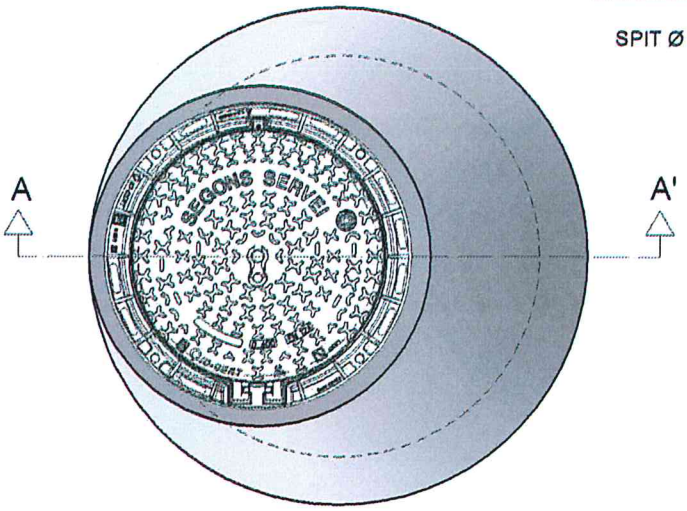

COTES ORIENTATIVES EN mm			
ØDi	1000	1200	1500
ØDe	1240	1520	2100
e	120	160	300

AIGÜES DE BLANES, S.A.

HOMOLOGACIÓ MATERIALS XARXA SANEJAMENT

Num de fitxa **2.3**

POU DE REGISTRE PREFABRICAT. MÒDUL CÒNIC

DATA NOVEMBRE 2013

MÒDUL CILÍNDRIC

SECCIÓ A-A'

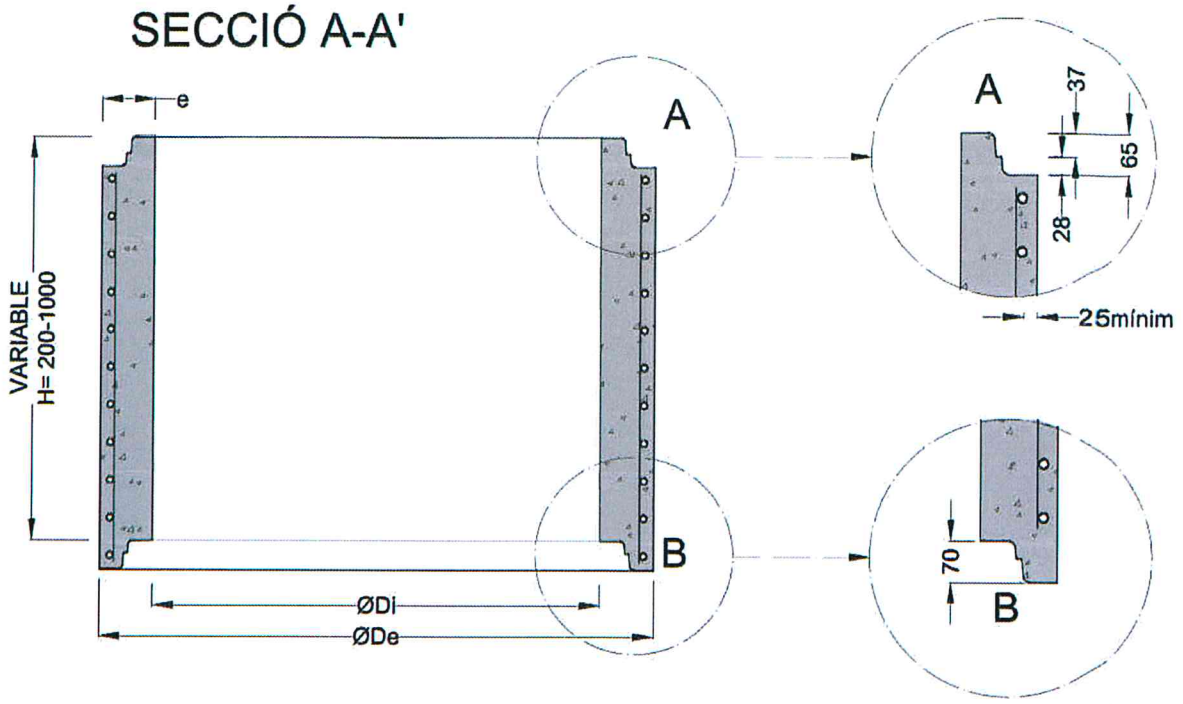

JUNTA ENTRE MÒDULS

PLANTA

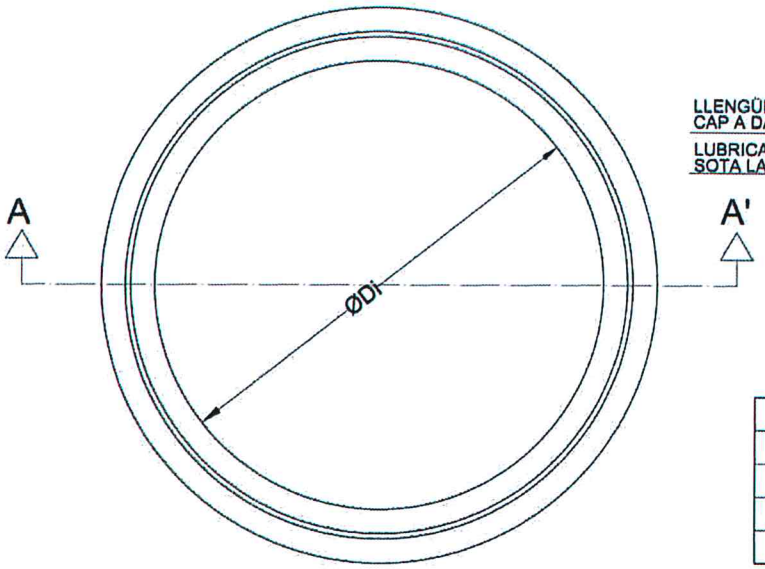

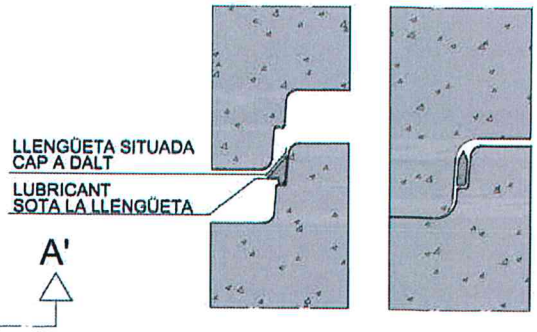

COTES ORIENTATIVES EN mm				
ØDi	1000	1200		1500
ØDe	1240	1520	1600	2100
H	1025	1200	1355	1700
e	120	160	200	300

AIGÜES DE BLANES, S.A.

HOMOLOGACIÓ MATERIALS XARXA SANEJAMENT

Num de fitxa **2.4**

POU DE REGISTRE PREFABRICAT. MÒDUL CILÍNDRIC

DATA NOVEMBRE 2013

MÒDUL BASE

SECCIÓ A-A'

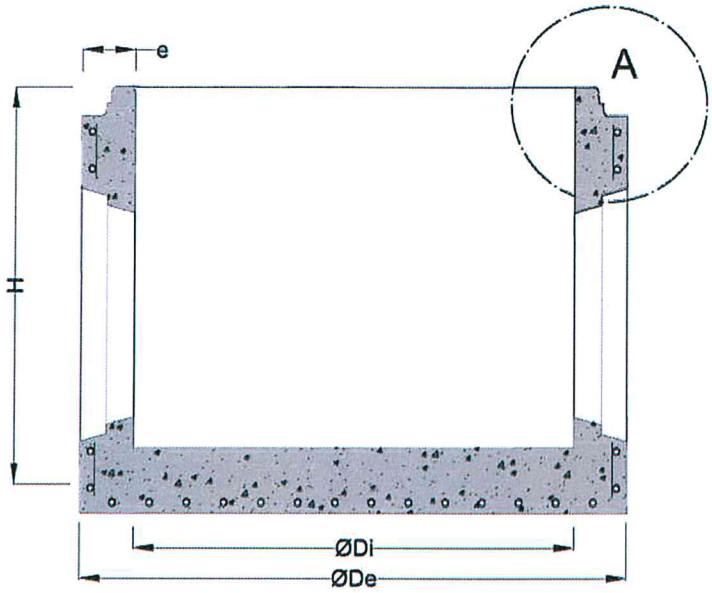

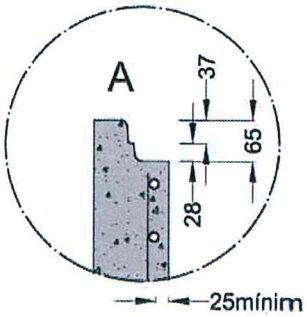

JUNTA ENTRE MÒDULS

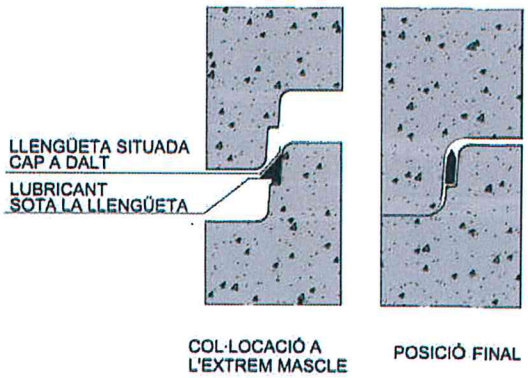

PLANTA

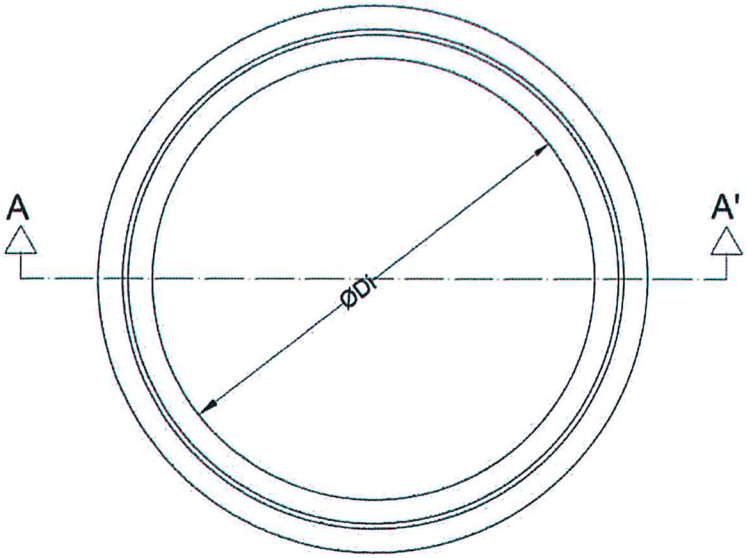

COTES ORIENTATIVES EN mm				
ØDi	1000	1200		1500
ØDe	1240	1520	1600	2100
H	1025	1200	1355	1700
e	120	160	200	300

AIGÜES DE BLANES, S.A.

HOMOLOGACIÓ MATERIALS XARXA SANEJAMENT

Num de fitxa **2.5**

POU DE REGISTRE PREFABRICAT. MÒDUL BASE

DATA NOVEMBRE 2013

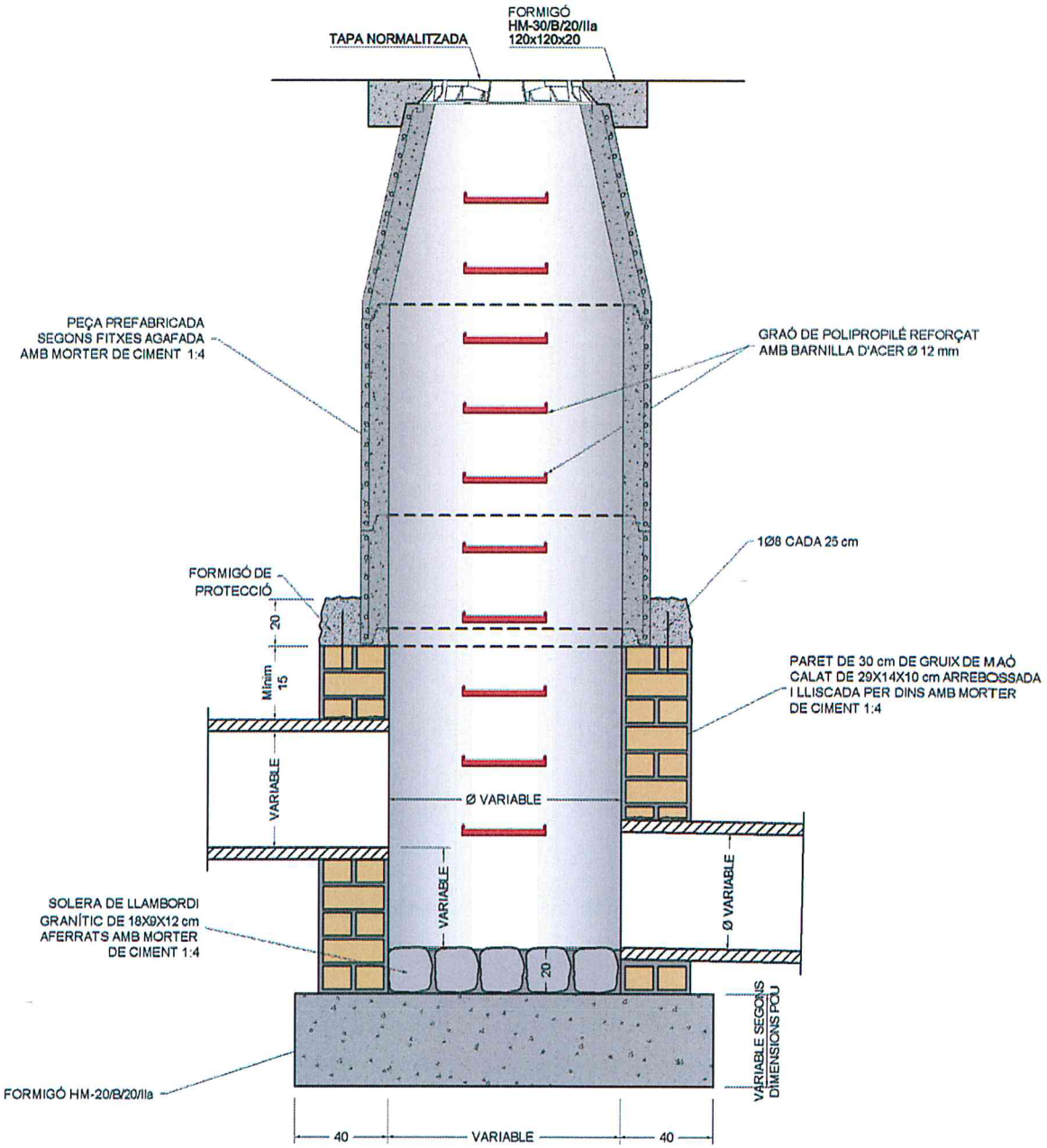

POU DE RESSALT
Cotes en cm.

CONNEXIÓ DE LES CANONADES

En les unions de canonades de sanejament homologades Norma UNE-EN 1456-1 amb obra de fàbrica o formigó, es procedira de la següent manera:

- En l'extrem de la canonada homologada que connecta a l'obra s'impregnarà de cola i es recobrirà d'àrid silici rentat de granulometría d'entre 1,5 i 3 mm.
- Es deixarà eixugar un mínim de 10 minuts.
- S'aplicarà el morter de l'obra directament a sobre de la part preparada de la canonada.

AIGÜES DE BLANES, S.A.	HOMOLOGACIÓ MATERIALS XARXA SANEJAMENT	Num de fitxa 2.6
	POU DE RESSALT	DATA NOVEMBRE 2013

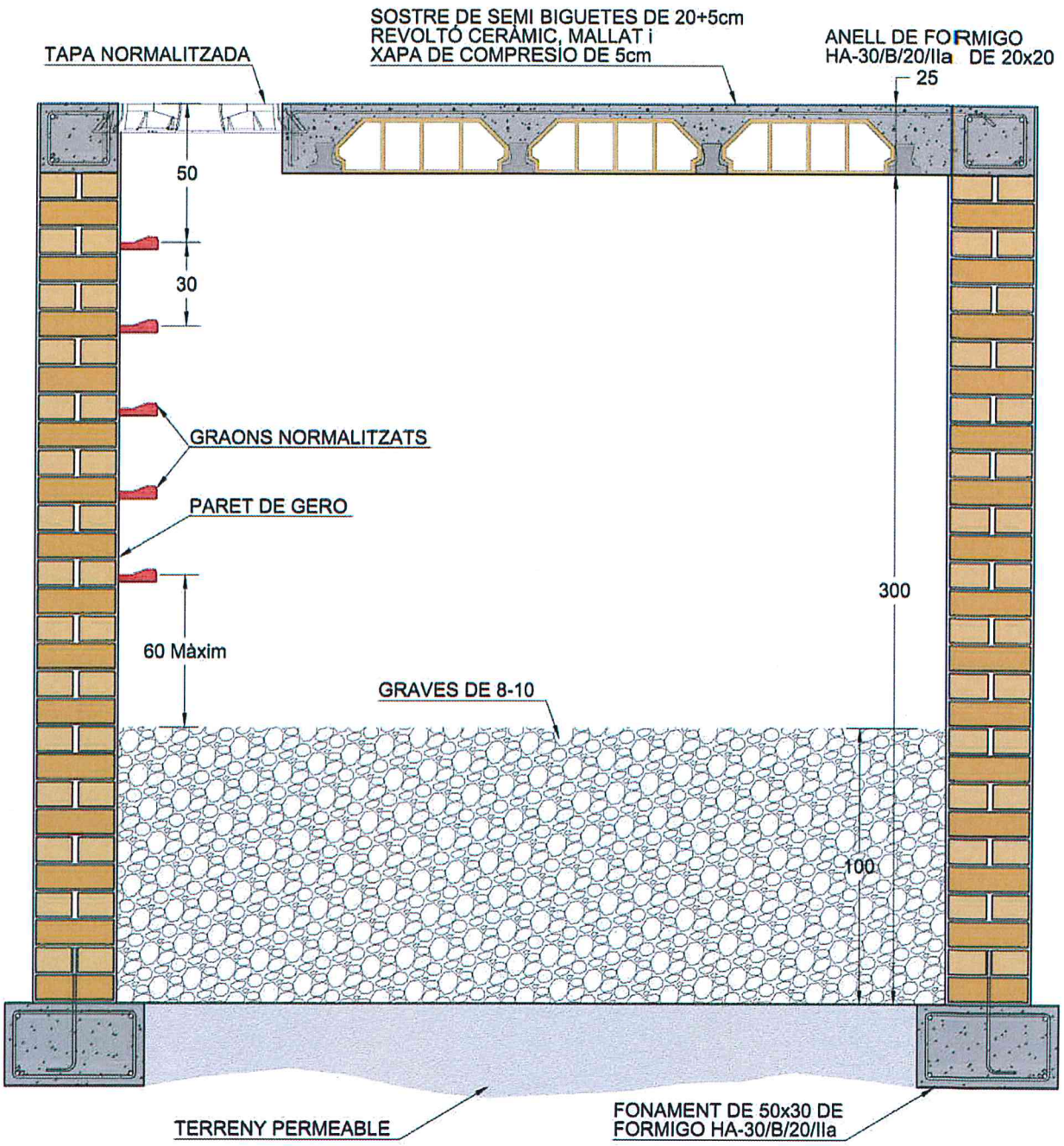

AIGÜES DE BLANES, S.A.	HOMOLOGACIÓ MATERIALS XARXA SANEJAMENT	Num de fitxa 2.7
	POU DE DRENATGE PER A XARXA D'AIGÜES PLUVIALS	DATA NOVEMBRE 2013

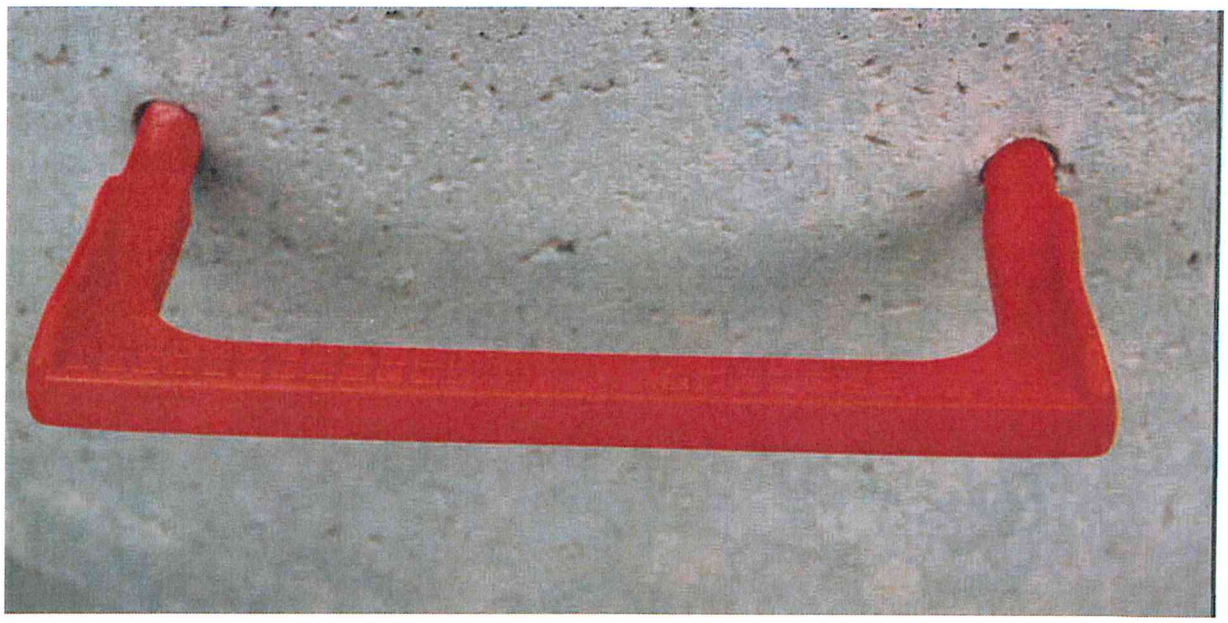

GRAONS

GRAÓ DE POLIPROPILÈ REFORÇAT AMB BARNILLA D ' ACER

COTES EN MM.

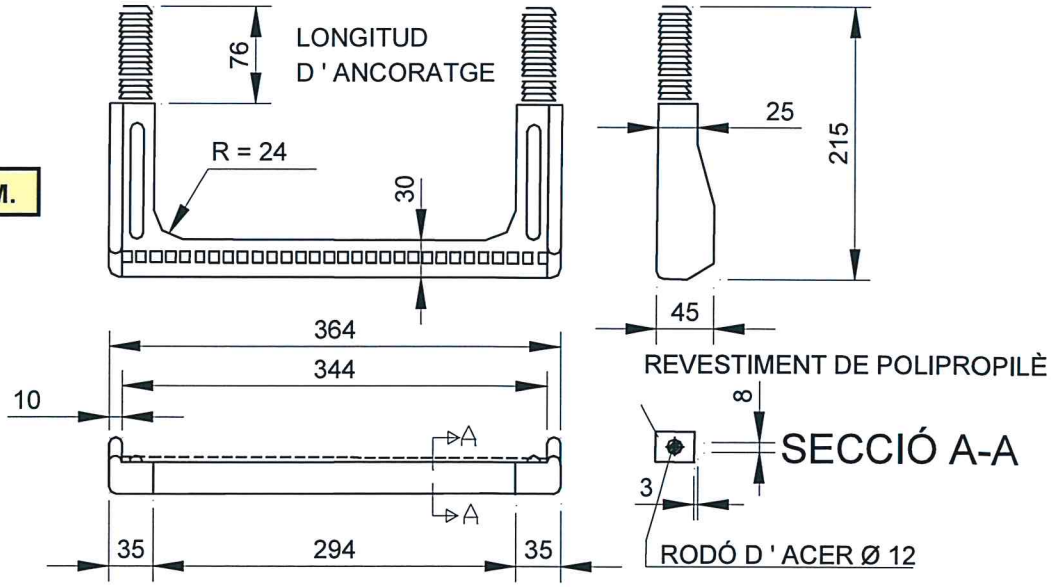

MUNTATGE DEL GRAÓ DE POLIPROPILÉ

- Amb un trepant fer un forat de Ø 26 x 80 mm. de fondària.
- Introduir a pressió els tacs del graó picant amb un martell, interposant un tac de fusta.

AIGÜES DE BLANES, S.A.	**HOMOLOGACIÓ MATERIALS XARXA SANEJAMENT**	Num. de fitxa **2.8**
	GRAÓ DE POLIPROPILÈ PER A POU	**DATA NOVEMBRE 2013**

ARQUETA DE PRESA DE MOSTRES
AMB ABOCAMENT LLIURE

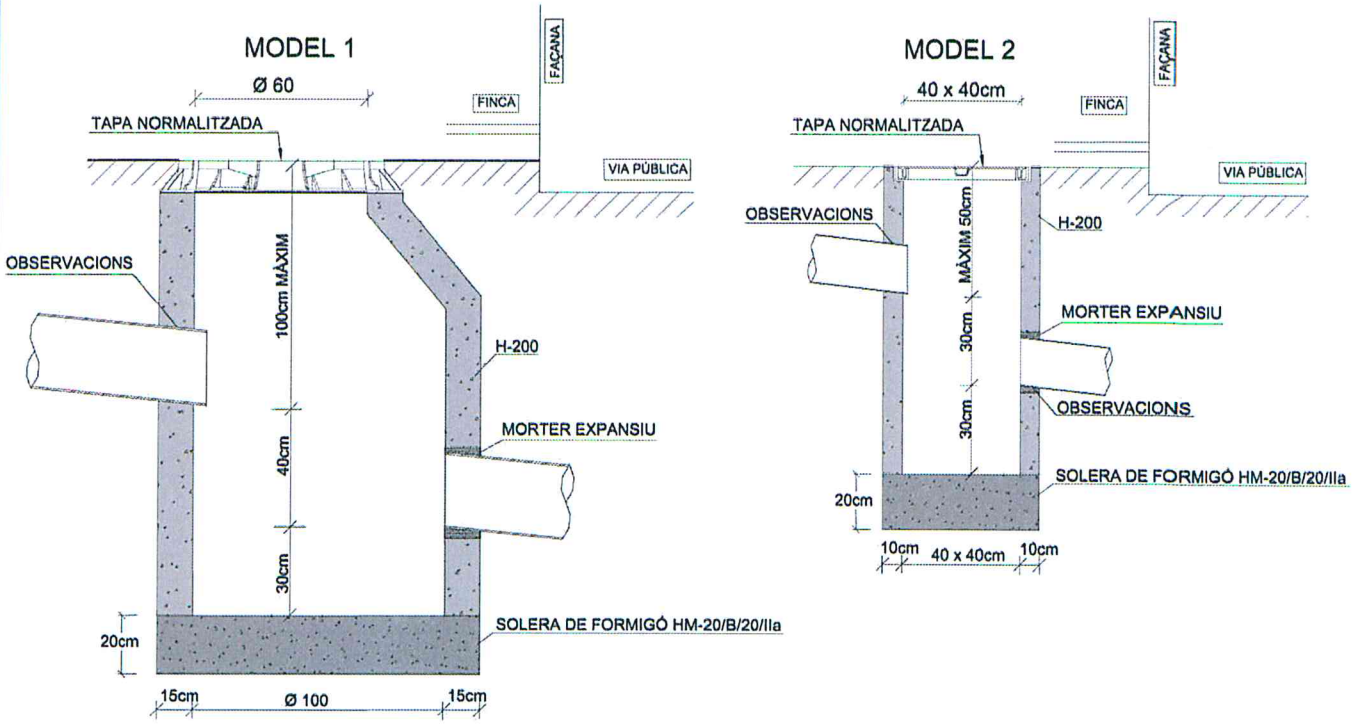

CONNEXIÓ DE LES CANONADES

En les unions de canonades de sanejament homologades Norma UNE-EN 1456-1 amb obra de fàbrica o formigó, es procedira de la següent manera:

- En l'extrem de la canonada homologada que connecta a l'obra s'impregnarà de cola i es recobrirà d'àrid silici rentat de granulometría d'entre 1,5 i 3 mm.
- Es deixarà eixugar un mínim de 10 minuts.
- S'aplicarà el morter de l'obra directament a sobre de la part preparada de la canonada.

AIGÜES DE BLANES, S.A.	HOMOLOGACIÓ MATERIALS XARXA SANEJAMENT	Num de fitxa 2.9
	ARQUETA DE PRESA DE MOSTRES	DATA NOVEMBRE 2013

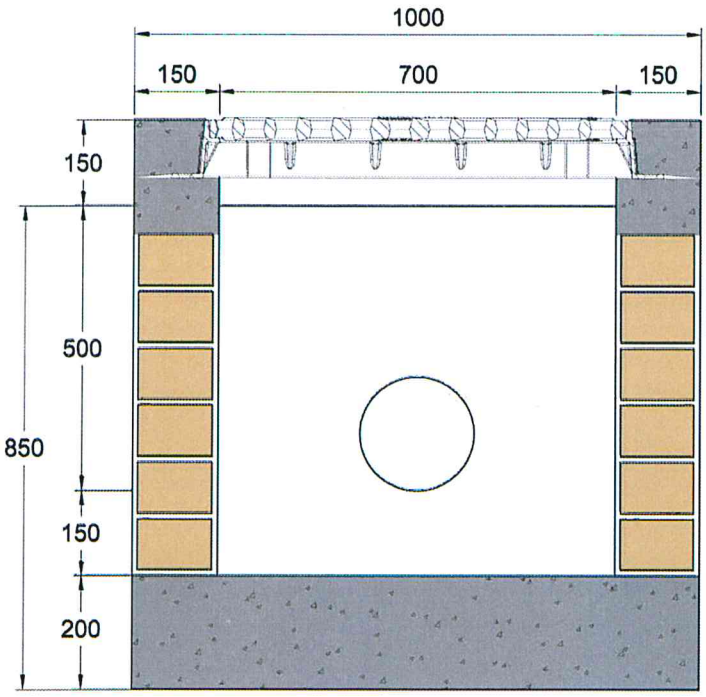

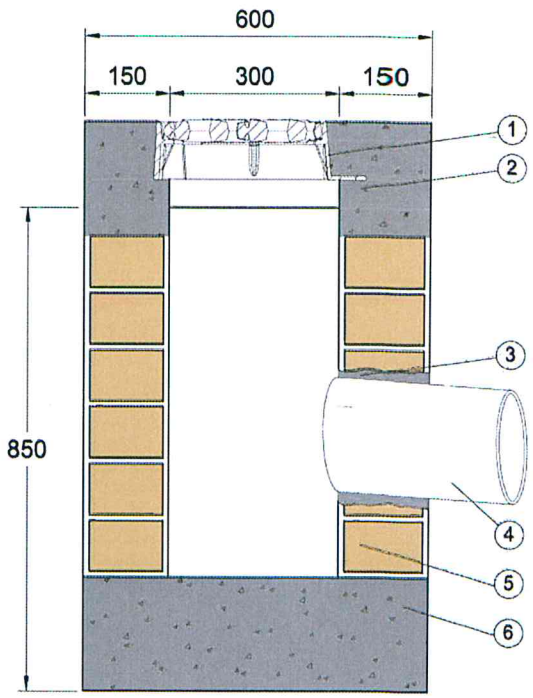

COTES EN CM.

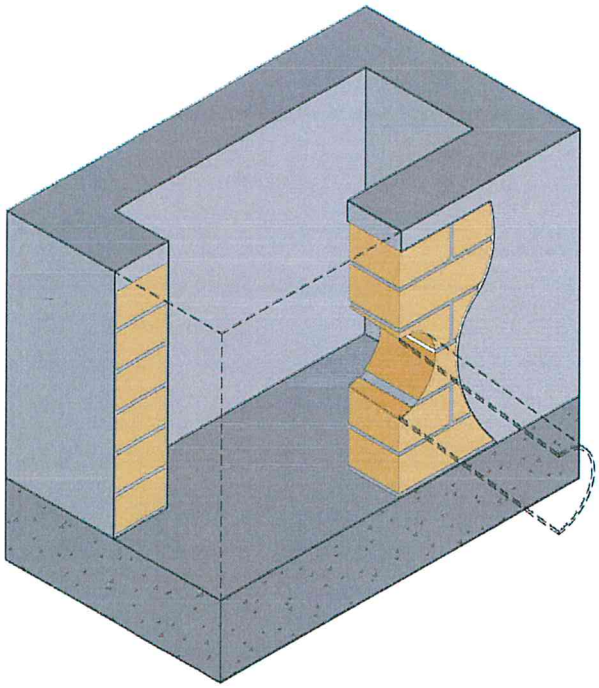

LLEGENDA

1. Marc i reixa d'embornal segons fitxa 1.4.
2. Ancoratge del marc de l'embornal sobre el caixó amb un coronament de formigó HA30B20IIa de 15 cm. de gruix.
3. Morter expansiu (1).
4. Connexió a la xarxa d'aigües pluvials mínim 200 mm.
5. Paret de 15 cm. de gruix de maó calat, arrebossada i lliscada per dins.
6. Solera de formigó HA30B20IIa.

(1) Unió canonada – obra de fàbrica o formigó:
- S'impregnarà amb cola la part de la canonada que rebrà l'obra o formigó i es recobrirà amb àrid de silici rentat de granulometria 1,5 – 3 mm.
- Es deixarà assecar durant 10 minuts.
- S'aplicarà el morter sobre la part preparada.

Com a criteri general, no es deixarà espai entre el nivell inferior de la canonada de sortida i el fons del caixó.

AIGÜES DE BLANES, S.A.	HOMOLOGACIÓ MATERIALS XARXA SANEJAMENT	Num. de fitxa 2.10
	CAIXÓ PER EMBORNAL D'OBRA IN SITU	DATA NOVEMBRE 2013

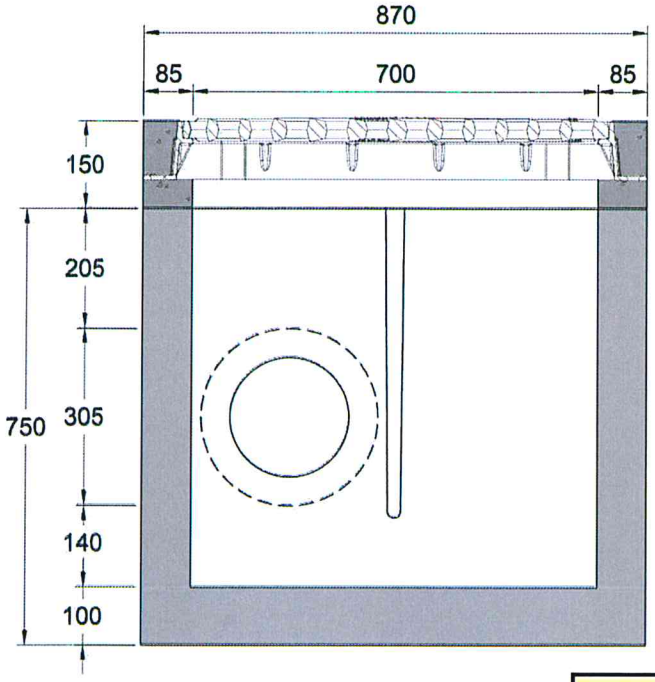

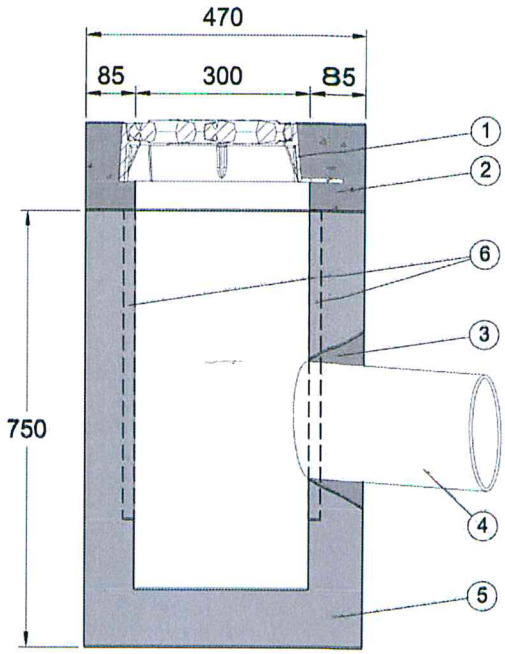

COTES EN CM.

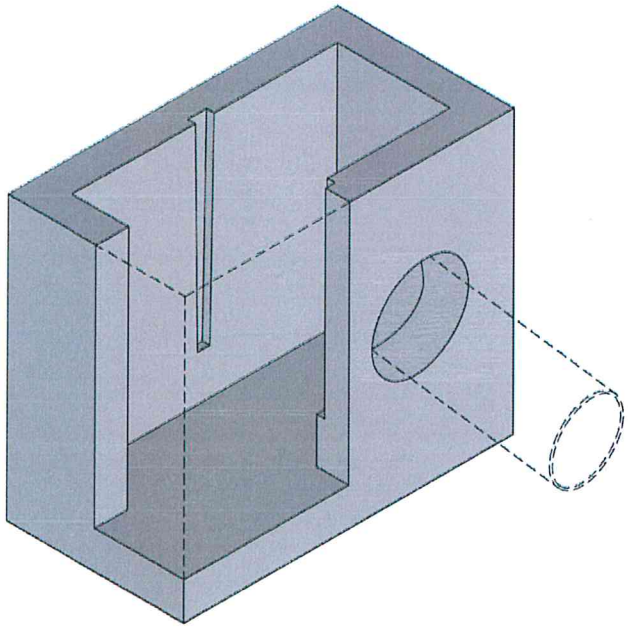

LLEGENDA

1. Marc i reixa d'embornal segons fitxa 1.4.
2. Ancoratge del marc de l'embornal sobre el caixó amb un coronament de formigó HA30B20IIa de 15 cm. de gruix.
3. Morter expansiu (1).
4. Connexió a la xarxa d'aigües pluvials mínim 200 mm.
5. Formigó en massa H 200 vibrat.
6. Guia de la placa sifònica.

(1) Unió canonada – obra de fàbrica o formigó:
- S'impregnarà amb cola la part de la canonada que rebrà l'obra o formigó i es recobrirà amb àrid de silici rentat de granulometria 1,5 – 3 mm.
- Es deixarà assecar durant 10 minuts.
- S'aplicarà el morter sobre la part preparada.

Com a criteri general, no es deixarà espai entre el nivell inferior de la canonada de sortida i el fons del caixó.

AIGÜES DE BLANES, S.A.	HOMOLOGACIÓ MATERIALS XARXA SANEJAMENT	Num de fitxa 2.11
	CAIXÓ PREFABRICAT DE FORMIGÓ PER EMBORNAL	DATA NOVEMBRE 2013

DETALL POTA D'ANCORATGE

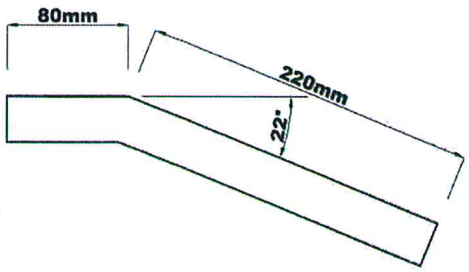

Mesures U	Secció en mm. h	Secció en mm. b	Secció en mm. e	Secció en mm. e1
60x30	60	30	5	6

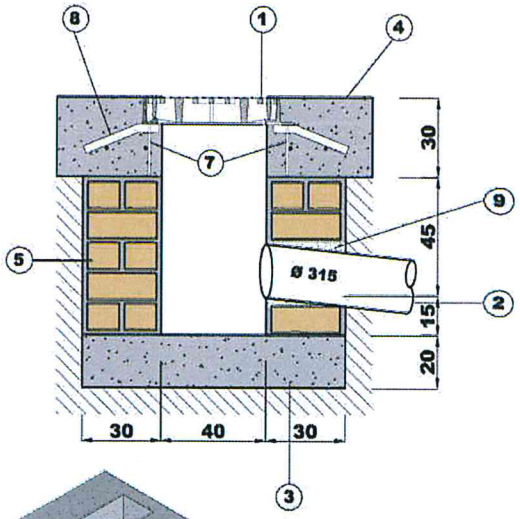

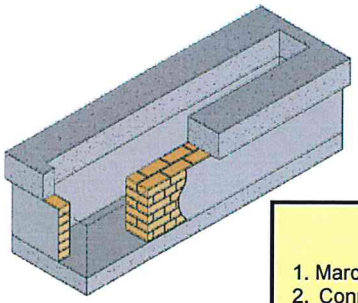

Com a criteri general, no es deixarà espai entre el nivell inferior de la canonada de sortida i el fons del caixó.

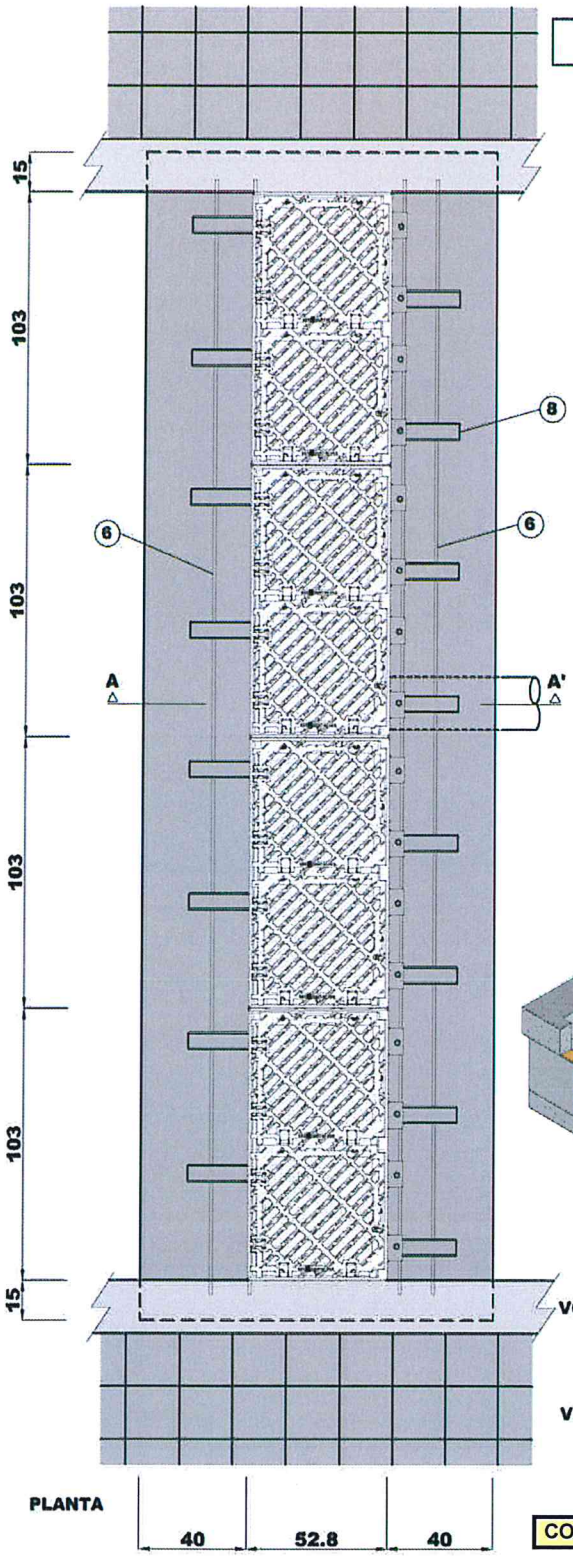

COTES EN CM.

LLEGENDA

1. Marc i reixa d'embornal segons fitxa 1.5.
2. Connexió a la xarxa d'aigües pluvials mínim 315 mm.
3. Solera de formigó HA30B20IIa.
4. Ancoratge del marc de l'embornal sobre el caixó amb un coronament de formigó HA30B20IIa.
5. Paret de 29 cm. de maó calat, arrebossada i lliscada per dins.
6. Barnilla rea Ø 12 mm.
7. Barnilla roscada M 12.
8. Pota d'ancoratge (veure detall)
9. Morter expansiu (1).

(1) Unió canonada – obra de fàbrica o formigó:
- S'impregnarà amb cola la part de la canonada que rebrà l'obra o formigó i es recobrirà amb àrid de silici rentat de granulometria 1,5 – 3 mm.
- Es deixarà assecar durant 10 minuts.
- S'aplicarà el morter sobre la part preparada.

AIGÜES DE BLANES, S.A.

HOMOLOGACIÓ MATERIALS XARXA SANEJAMENT

Num de fitxa 2.12

CAIXÓ PER INTERCEPTOR I ANCORATGE DE LA REIXA

DATA NOVEMBRE 2013

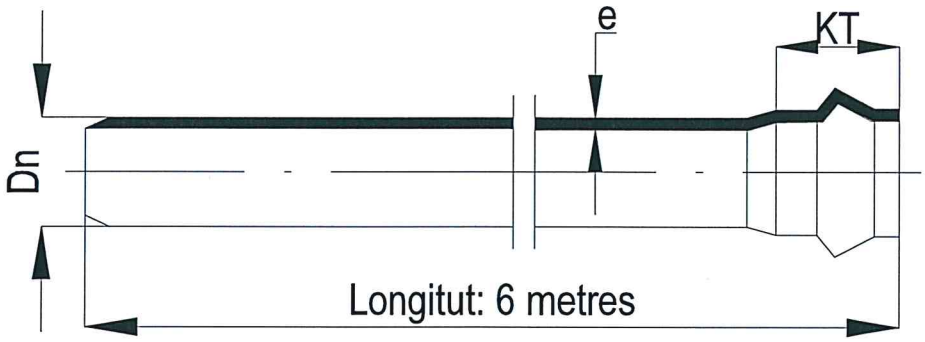

Unió per junta elàstica llabiada

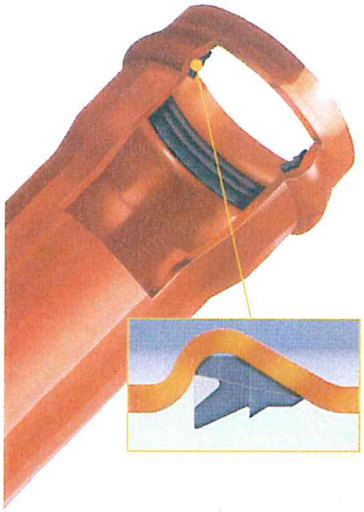

Dn mm	KT mm	e mm	Pes Kg/m
160	132	4,0	3,05
200	144	4,9	4,66
250	161	6,1	7,26
315	180	7,7	11,46
400	202	9,8	18,46
500	250	12,2	28,73
630	295	15,4	45,57
800	295	19,6	71,26

NORMA	SDR	RCE
UNE-EN-ISO 1452:201	41	4 kN/m^2

SDR: és la relació entre DN i el gruix (SDR= DN/e).
RCE: Rigidesa Circunferencial Específica.

CARACTERÍSTIQUES	UNITATS	VALORS
Densitat	Kg/m³	1350/1460
Resistència a la tracció	MPa	= 45
Allargament al trencament	%	= 80
Temperatura resblandeiment VICAT	°C	= 79
Resistència a la pressió interna (PI) a 20° C durant 1 hora	Mpa	2.1
a 60° C durant 1000 h	Mpa	0.5
Comportament al calor	%	= 5
Resistència a l'impacte a 20° C: errades	%	=10
a 0° C d= 90: errades	%	-
Color (taronja – vermellòs)	RAL 8023	compacte
Rigidesa Circumferencial Específica (RCE) a curt termini	kN/m² kp/cm²	(4) 0.04
Mòdul elasticitat a curt termini	MPa	3000

Les canonades hauran de tenir necessàriament i acreditar-ho mitjançant certificat,la marca de qualitat AENOR

AENOR
Producto Certificado

Si en la instal.lació, les càrregues mecàniques sobre les canonades sobrepassen els límits admesos en quan a Rigidesa Circunferencial Específica (RCE), s'hauran d'estudiar en cada cas les alternatives més adients (canonades ≥ 8 KN/m² , protecció de formigó, etc.)

AIGÜES DE BLANES, S.A.	HOMOLOGACIÓ MATERIALS XARXA SANEJAMENT	Num. de fitxa 3.1
	CANONADA DE PVC DE PARET COMPACTA PER XARXA DE SANEJAMENT	DATA NOVEMBRE 2013

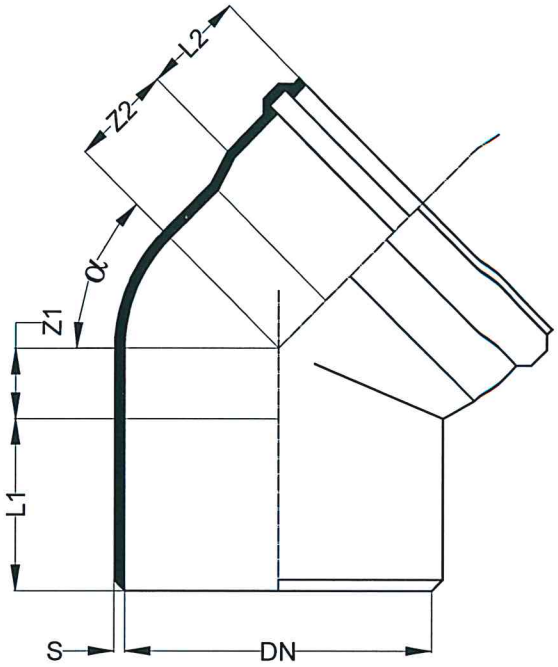

CARACTERÍSTIQUES

- Fabricat en PVC termo-moldejat segons la norma UNE-EN 1401-1.
- Color taronja-vermellós RAL 8023.
- Unió estanca amb junta elàstica llabiada.

DIMENSIONS (mm)						
DN	**α**	**S**	**Z1**	**Z2**	**L1**	**L2**
160	15º	3,6	14	28	82	72
160	30º	3,6	25	40	82	72
160	45º	3,6	67	50	82	72
160	67º30'	3,6	60	74	82	74
160	87º30'	3,6	84	100	83	74
200	15º	4,9	18	35	100	86
200	30º	4,9	30	49	100	86
200	45º	4,5	46	64	100	84
200	67º30'	4,5	73	88	100	86
200	87º30'	4,5	105	122	100	85
250	15º	6,1	19	40	134	103
250	30º	6,1	37	59	134	103
250	45º	6,1	58	80	135	101
250	87º30'	6,1	132	154	136	103
315	15º	7,7	23	52	144	120
315	30º	7,7	47	74	144	118
315	45º	7,7	73	100	144	118
315	87º30'	7,7	166	192	144	114
400	15º	9,8	83	80	175	175
400	30º	9,8	132	142	175	175
400	45º	9,8	91	126	165	140
400	87º30'	9,8	211	244	160	140
500	15º	12,2	150	160	160	250
500	30º	12,2	165	230	160	250
500	45º	9,8	103	152	160	150

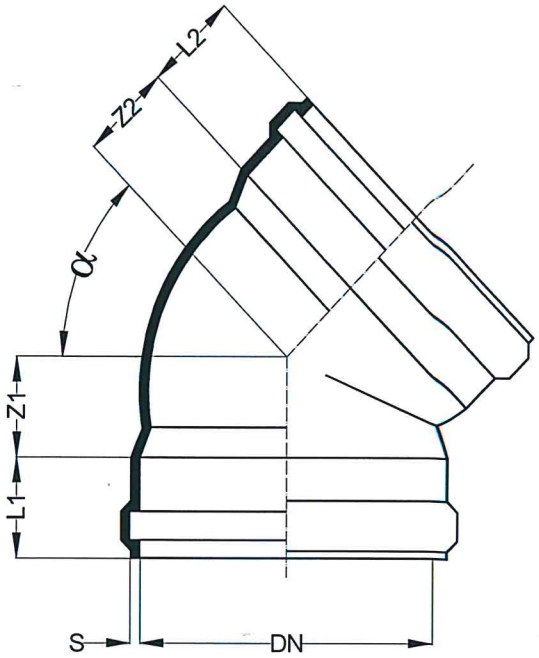

CARACTERÍSTIQUES

- Fabricat en PVC termo-moldejat segons la norma UNE-EN 1401-1.
- Color taronja-vermellós RAL 8023.
- Unió estanca amb iunta elàstica llabiada.

DIMENSIONS (mm)						
DN	**α**	**S**	**Z1**	**Z2**	**L1**	**L2**
160	45º	3,6	49	49	73	73
160	87º30'	3,6	124	124	78	78
200	45º	4,9	65	65	85	85
200	87º30'	4,9	124	124	85	85
250	45º	6,2	79	79	101	101
250	87º30'	6,2	154	154	101	101
315	45º	7,7	100	100	116	116
315	87º30'	7,7	192	192	116	116

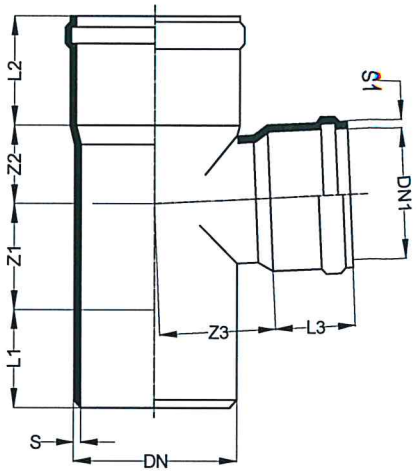

DIMENSIONS (mm)									
DN	**DN1**	**S**	**S1**	**Z1**	**Z2**	**Z3**	**L1**	**L2**	**L3**
160	110	3,6	3,0	59	69	48	81	74	57
160	125	4,2	3,0	95	66	114	86	96	78
160	160	3,6	3,6	76	98	98	88	74	74
200	160	4,5	3,6	105	119	115	80	86	74
200	200	4,5	4,5	105	119	119	100	86	86
250	160	6,1	3,0	90	100	134	117	126	85
250	200	6,1	4,4	132	143	136	123	120	116
250	250	6,1	6,1	120	152	152	135	101	101
315	160	7,7	3,5	93	104	165	130	138	87
315	200	7,7	4,4	166	178	170	128	140	106
315	250	7,7	7,0	166	178	174	128	140	110
315	315	7,7	7,7	166	185	174	146	114	114

CARACTERÍSTIQUES

- Fabricat en PVC termo-moldejat segons la norma UNE-EN 1401-1.
- Color taronja-vermellós RAL 8023.
- Unió estanca amb iunta elàstica llabiada.

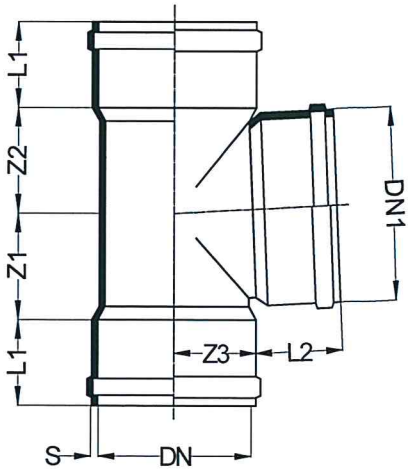

DIMENSIONS (mm)							
DN	**DN1**	**S**	**Z1**	**Z2**	**Z3**	**L1**	**L2**
160	110	3,6	70	75	95	72	56

AIGÜES DE BLANES, S.A.

HOMOLOGACIÓ MATERIALS XARXA SANEJAMENT

Num. de fitxa **4.3**

DERIVACIÓ 87º 30' MASCLE/FEMELLA FEMELLA/FEMELLA

DATA NOVEMBRE 2013

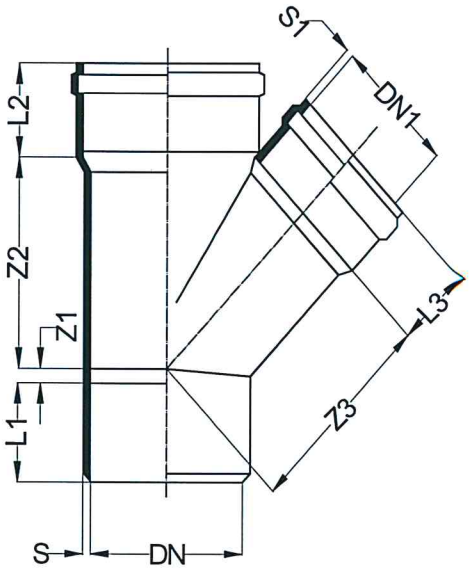

DIMENSIONS (mm)									
DN	**DN1**	**S**	**S1**	**Z1**	**Z2**	**Z3**	**L1**	**L2**	**L3**
160	110	3,6	3,0	2	168	176	82	74	56
160	125	3,6	3,0	12	180	185	83	74	62
160	160	3,6	3,6	38	205	205	83	71	71
200	110	4,9	3,0	17	191	200	100	86	56
200	125	4,5	3,0	7	201	212	100	86	62
200	160	4,5	3,6	18	228	232	100	86	74
200	200	4,9	4,5	45	251	251	100	85	85
250	160	6,1	3,6	3	250	261	131	103	74
250	200	6,1	4,5	24	275	280	134	103	86
250	250	6,1	6,1	57	311	311	134	101	101
315	160	7,7	3,6	33	289	306	144	114	75
315	200	7,7	4,5	5	317	337	144	114	85
315	250	7,7	6,1	28	335	344	156	114	99
315	315	7,7	7,7	73	392	392	144	114	114
400	160	10,2	3,4	69	319	385	165	170	95
400	200	10,2	4,7	50	355	435	165	180	105
400	250	10,2	6,6	35	440	445	165	180	130
400	315	10,2	8,2	73	480	530	160	170	135
400	400	10,2	10,2	170	510	535	165	175	170
500	160	12,2	3,8	65	450	680	200	250	90
500	200	12,2	4,7	87	100	575	200	250	110
500	250	12,2	6,4	10	510	530	200	250	110
500	315	12,2	8,2	45	475	503	200	250	135
500	400	12,2	10,2	115	615	640	200	250	180
500	500	12,2	12,2	240	665	675	200	250	255

CARACTERÍSTIQUES

- Fabricat en PVC termo-moldejat segons la norma UNE-EN 1401-1.
- Color taronja-vermellós RAL 8023.
- Unió estanca amb junta elàstica llabiada.

AIGÜES DE BLANES, S.A.	**HOMOLOGACIÓ MATERIALS XARXA SANEJAMENT**	Num. de fitxa **4.4**
	DERIVACIÓ SIMPLE 45º MASCLE/FEMELLA	DATA NOVEMBRE 2013

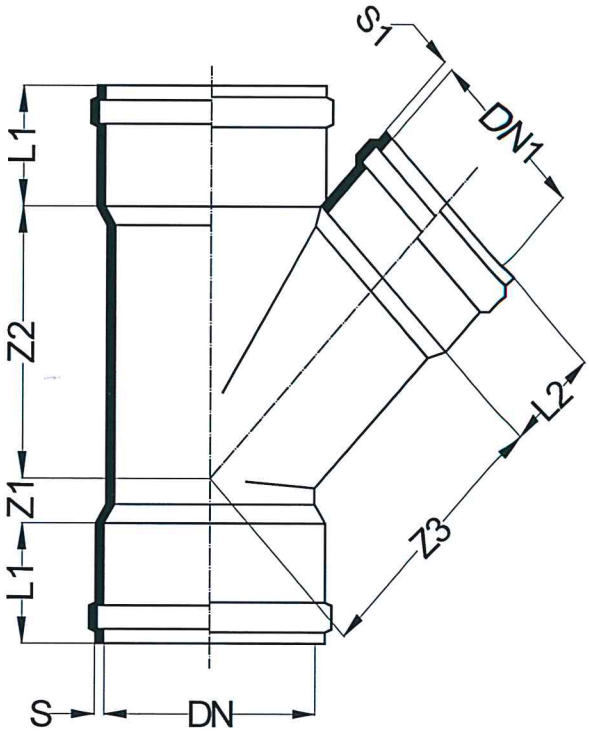

DIMENSIONS (mm)								
DN	**DN1**	**S**	**S1**	**Z1**	**Z2**	**Z3**	**L1**	**L2**
160	125	4,7	3,0	41	180	185	74	62
160	160	3,6	3,6	52	203	203	72	72
200	125	5,9	3,6	54	228	232	86	74
200	160	5,9	3,6	54	228	232	86	74

CARACTERÍSTIQUES

- Fabricat en PVC termo-moldejat segons la norma UNE-EN 1401-1.
- Color taronja-vermellós RAL 8023.
- Unió estanca amb iunta elàstica llabiada.

AIGÜES DE BLANES, S.A.	**HOMOLOGACIÓ MATERIALS XARXA SANEJAMENT**	Num. de fitxa **4.5**
	DERIVACIÓ SIMPLE 45º FEMELLA/FEMELLA	**DATA NOVEMBRE 2013**

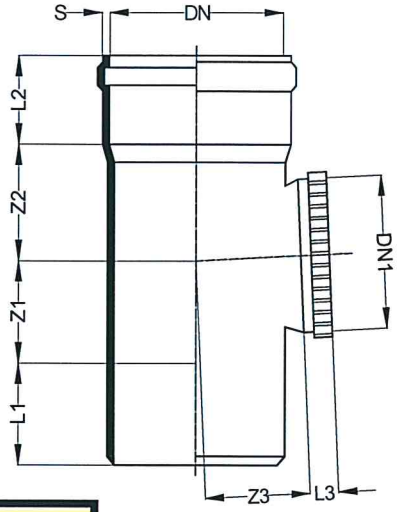

DIMENSIONS (mm)								
DN	**DN1**	**S**	**Z1**	**Z2**	**Z3**	**L1**	**L2**	**L3**
250	250	6,1	120	152	152	135	101	70
315	315	7,7	166	185	185	146	114	90

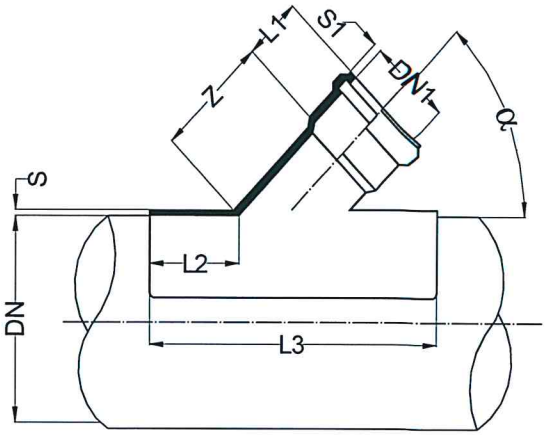

DIMENSIONS (mm)								
DN	**DN1**	**α**	**S**	**S1**	**Z**	**L1**	**L2**	**L3**
160	125	45º	3,6	3,0	59	81	74	57
200	125	45º	4,2	3,0	95	86	96	78
200	160	45º	3,6	3,6	76	88	74	74
250	125	45º	4,5	3,6	105	80	86	74
250	160	45º	4,5	4,5	105	100	86	86
315	125	45º	6,1	3,0	90	117	126	85
315	160	45º	6,1	4,4	132	123	120	116
400	125	45º	6,1	6,1	120	135	101	101
400	160	45º	7,7	3,5	93	130	138	87
200	160	90º	7,7	4,4	166	128	140	106
250	160	90º	7,7	7,7	166	146	114	114

CARACTERÍSTIQUES

- Fabricat en PVC termo-moldejat segons la norma UNE-EN 1401-1.
- Color taronja-vermellós RAL 8023.
- Unió estanca amb iunta elàstica llabiada.

AIGÜES DE BLANES, S.A.	**HOMOLOGACIÓ MATERIALS XARXA SANEJAMENT**	Num. de fitxa **4.6**
	DERIVACIÓ AMB BOCA DE REGISTRE PRESA INJERT 45º	DATA NOVEMBRE 2013

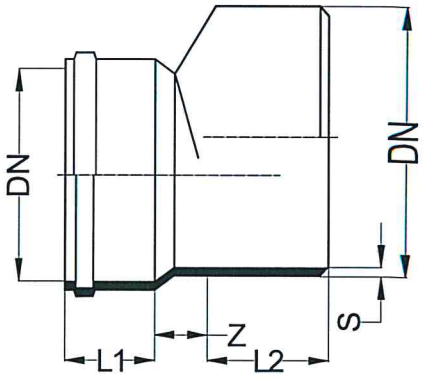

DIMENSIONS (mm)					
DN	DN1	S	Z	L1	L2
110	160	3,6	43	56	82
125	160	3,6	36	62	82
125	200	4,5	53	62	100
160	200	4,5	39	74	100
200	250	6,1	39	96	134
250	315	7,7	64	103	144
315	400	9,8	88	118	156

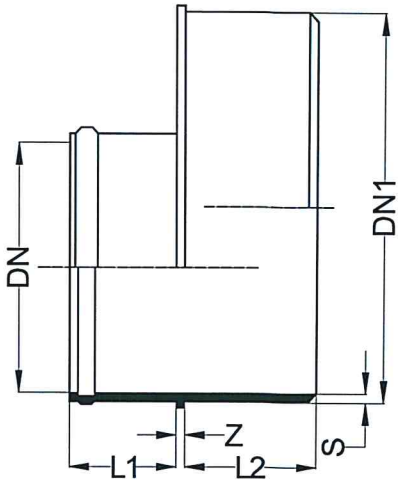

DIMENSIONS (mm)					
DN	DN1	S	Z	L1	L2
110	250	6,1	7	56	90
125	250	6,1	7	62	90
160	250	6,1	8	74	90
160	315	7,7	7	74	93
200	315	7,7	8	96	93

CARACTERÍSTIQUES

- Fabricat en PVC termo-moldejat segons la norma UNE-EN 1401-1.
- Color taronja-vermellós RAL 8023.
- Unió estanca amb junta elàstica llabiada.

AIGÜES DE BLANES, S.A.	**HOMOLOGACIÓ MATERIALS XARXA SANEJAMENT**	Num. de fitxa **4.7**
	REDUCCIÓ EXCÈNTRICA	**DATA NOVEMBRE 2013**

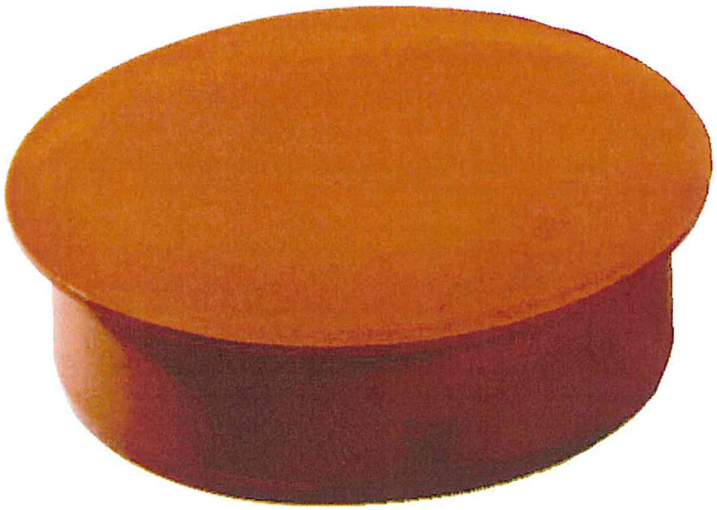

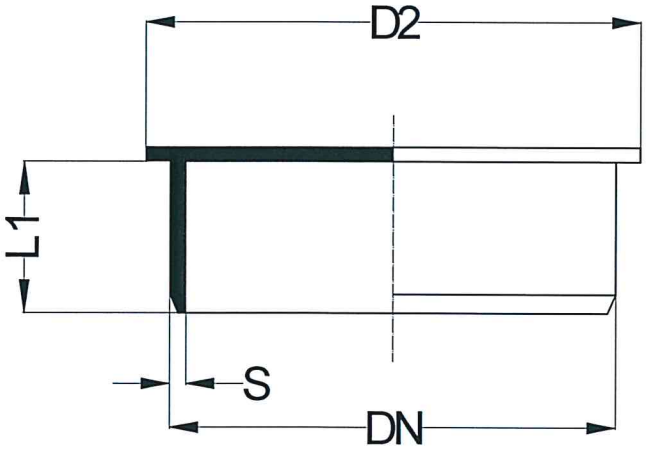

DIMENSIONS (mm)			
DN	**D2**	**S**	**L1**
160	180	3,6	49
200	223	5,6	59
250	282	6,1	90
315	350	7,7	93
400	440	9,8	95
500	558	11,8	120

CARACTERÍSTIQUES

- Fabricat en PVC termo-moldejat segons la norma UNE-EN 1401-1.
- Color taronja-vermellós RAL 8023.
- Unió estanca amb junta elàstica llabiada.

AIGÜES DE BLANES, S.A.	**HOMOLOGACIÓ MATERIALS XARXA SANEJAMENT**	Num. de fitxa **4.8**
	TAP MASCLE CEC	**DATA NOVEMBRE 2013**

Per a canonades de 200 a 500mm

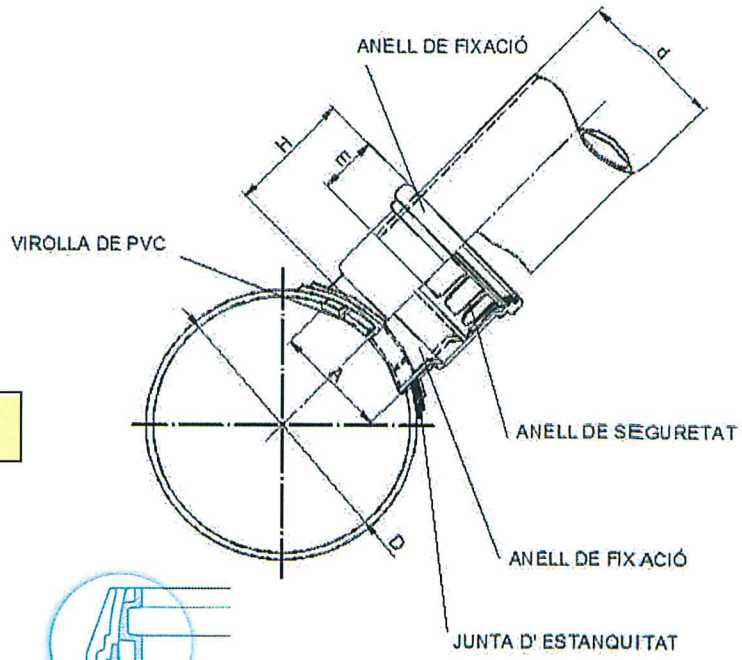

Per a canonades de 200 a 500mm

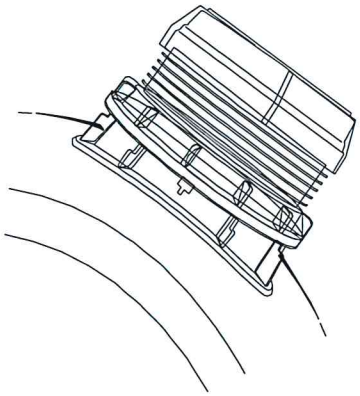

Per a canonades de 630 a 800mm

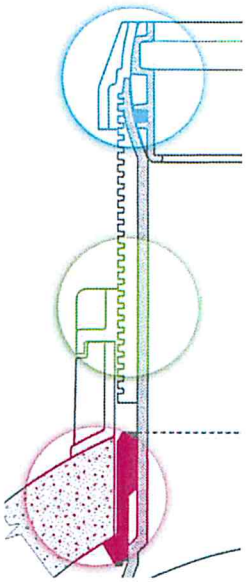

Secció

DIMENSIONS (mm)				
D	**d**	**H**	**m**	**A**
200	125	104	68	133
250	125	104	68	133
315	125	104	68	133
250	160	116	76	168
315	160	116	76	168
400	160	116	76	168
500	160	116	76	168
315	200	156	131	210
400	200	156	131	210
500	200	156	131	210
630	160	172	173	236
630	200	172	173	236
800	160	172	173	236
800	200	172	173	236

Per a canonades de 630 a 800mm

CARACTERÍSTIQUES

- Fabricats en PVC per termo-moldejat de 200 a 500 mm.
- Fabricats en polietilé per termo-moldejat de 630 a 800 mm.
- Color teula RAL 8023 de 200 a 500 mm.
- Color negre/teula RAL 8023 de 630 a 800 mm.
- Sistema de fixació entre l'injert i el tub mitjançant anell de compressió roscat.
- Unió estanca amb junta elàstica llabiada.

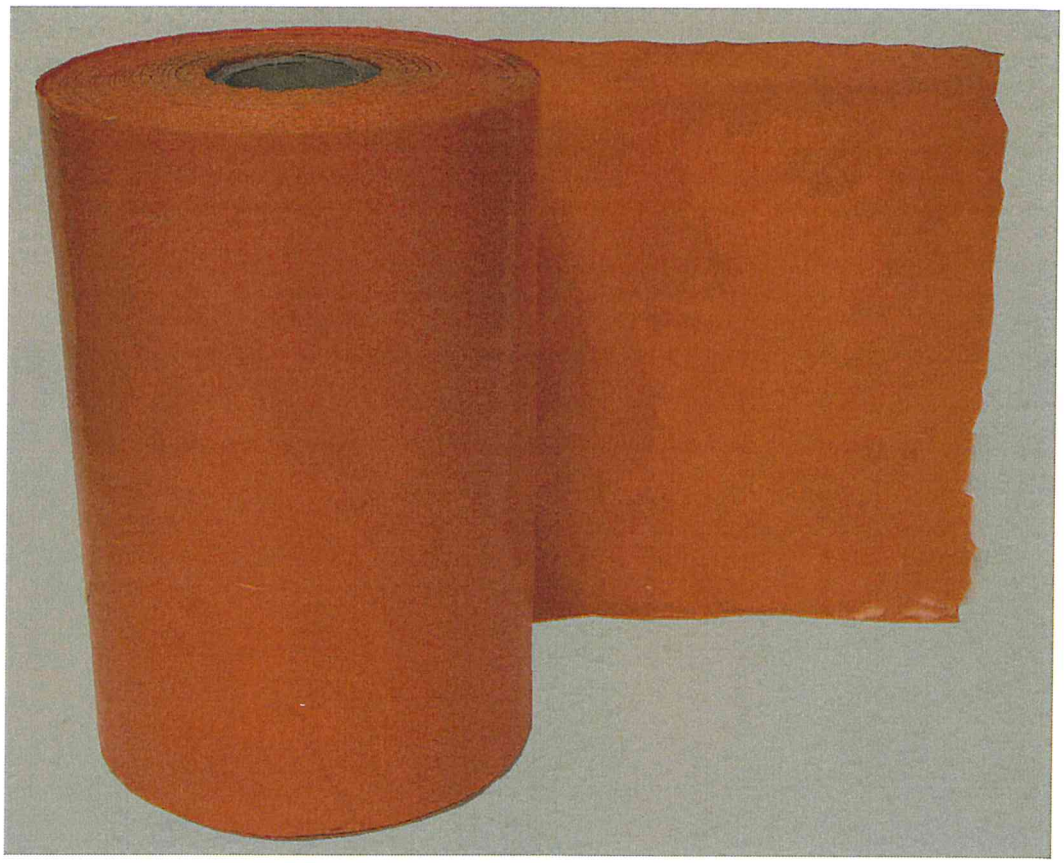

CARACTERÍSTIQUES

- Per senyalització de xarxes de clavegueram i pluvials.
- Color teula. Inscripció "SANEJAMENT".
- Amplada del rotlle 30 centímetres.
- Llargada del rotlle 600 metres.
- Fabricada amb polietilé de baixa densitat reciclat i reciclable.
- Colorant Masterbatch taronja (Orange PENA 2214).
- Inscripció amb tinta de color negre (black clp-339).
- Gruix 60 micres. Galga 240.
- Pes: 16,56 metres = 1 Kg.

AIGÜES DE BLANES, S.A.	HOMOLOGACIÓ MATERIALS XARXA SANEJAMENT	Num. de fitxa 4.10
	MALLA DE SENYALITZACIÓ DE CANONADA.	DATA NOVEMBRE 2013

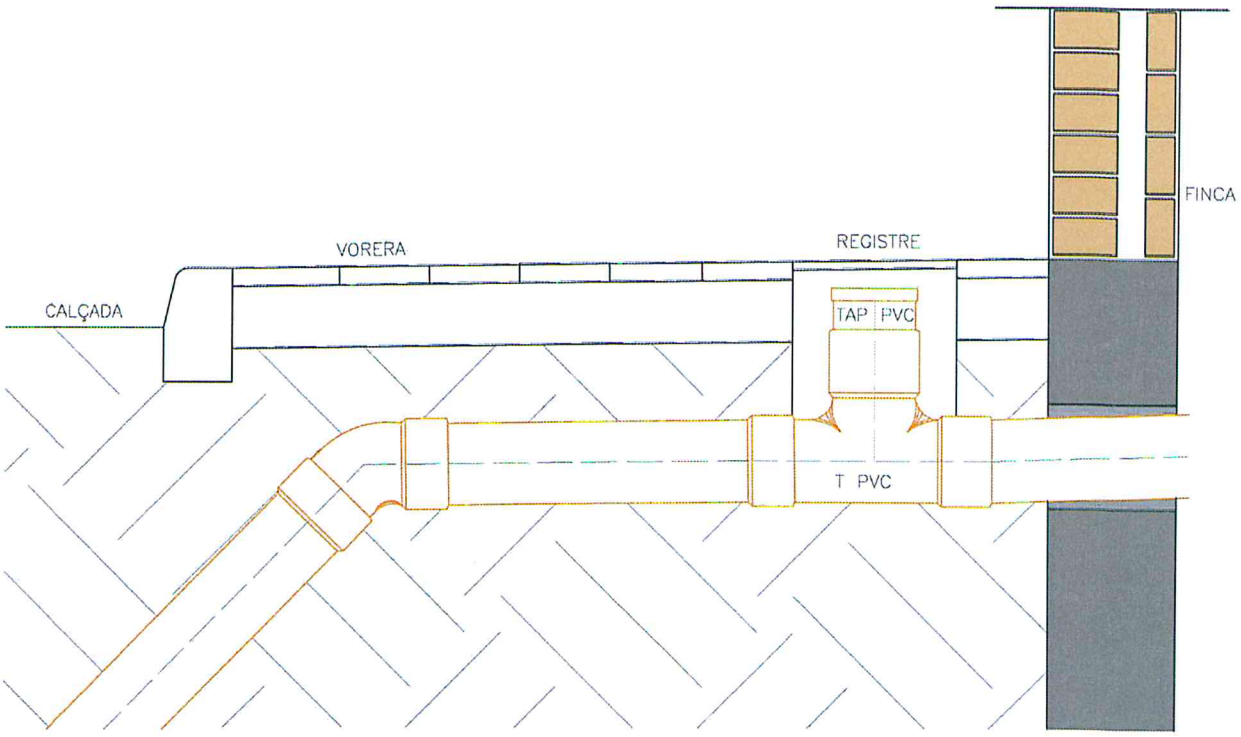

DIMENSIONS MÍNIMES D'ESCOMESES

En edificis unifamiliars: Ø 160 mm.

En edificis plurifamiliars: Ø 200 mm.

AIGÜES DE BLANES, S.A.	HOMOLOGACIÓ MATERIALS XARXA SANEJAMENT	Num de fitxa 5.1
	ESCOMESA TIPUS REGISTRABLE	DATA NOVEMBRE 2013

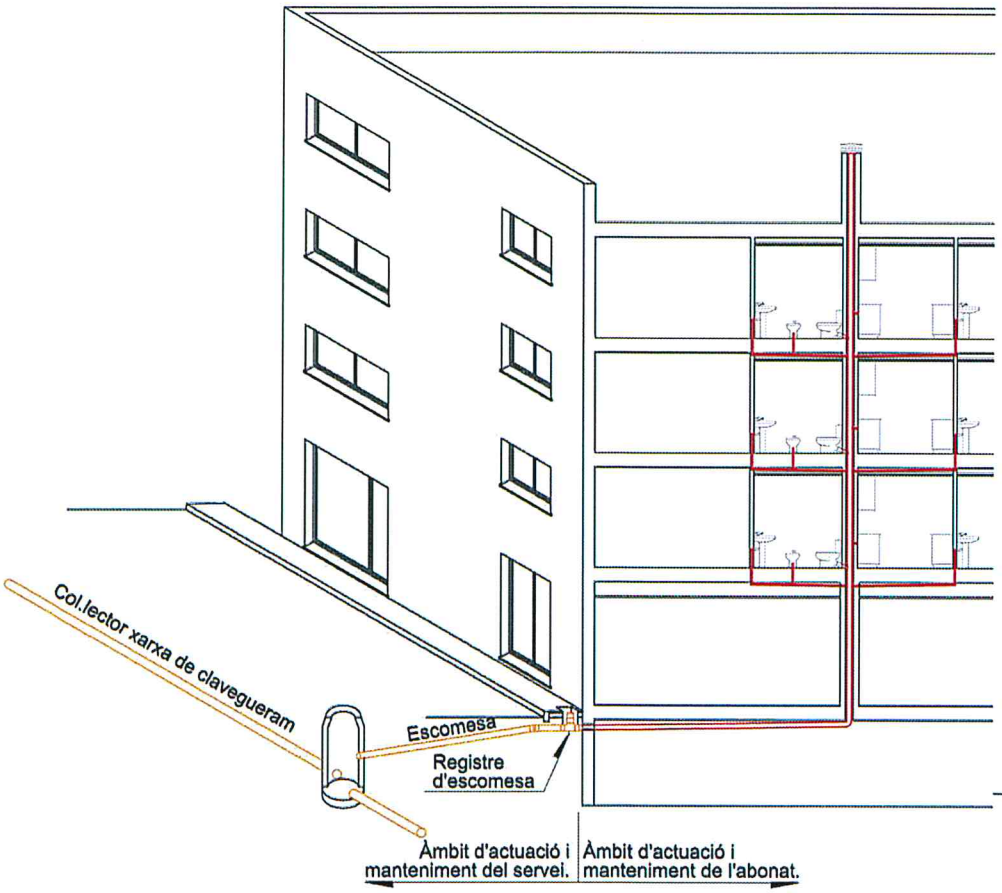

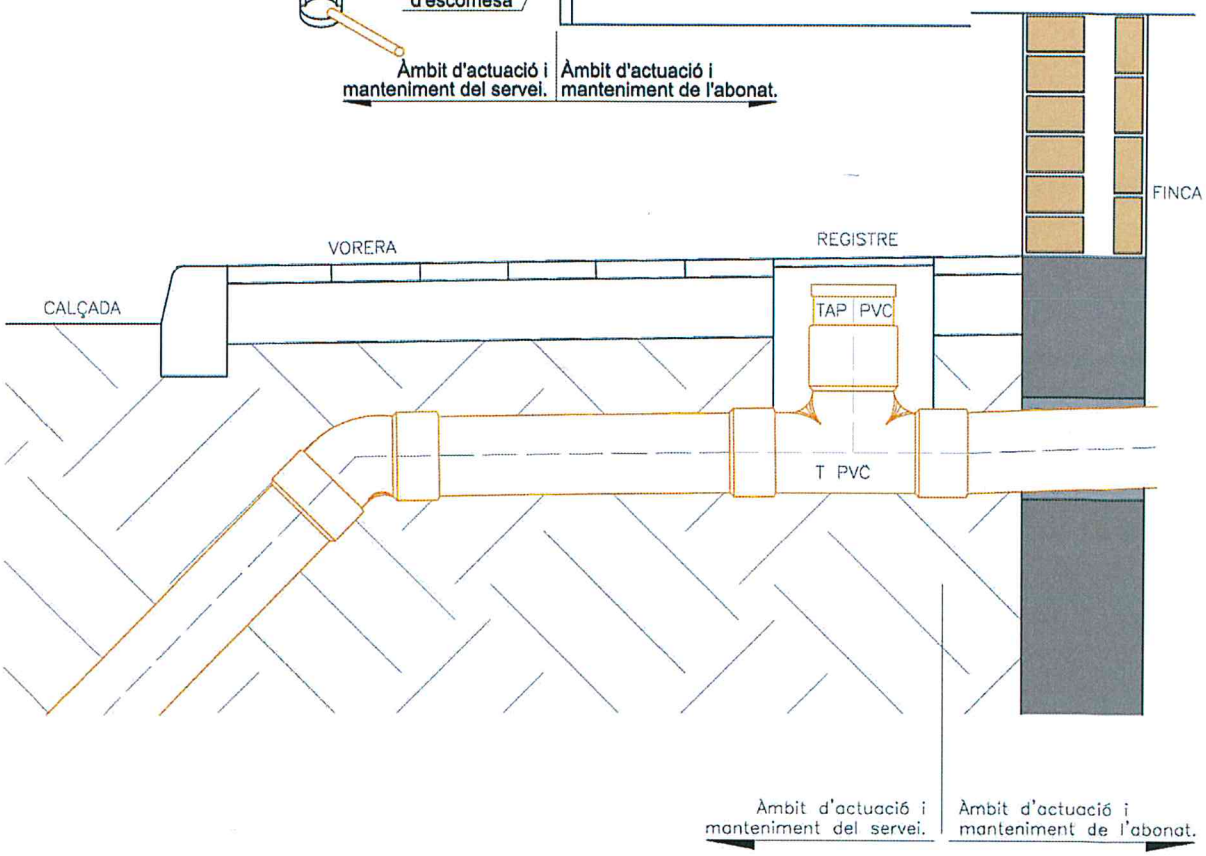

AIGÜES DE BLANES, S.A.

	HOMOLOGACIÓ MATERIALS XARXA SANEJAMENT	Num de fitxa **5.2**
	DISPOSICIÓ GENERAL D'UNA ESCOMESA DE SANEJAMENT: ÀMBIT DE COMPETÈNCIES	**DATA NOVEMBRE 2013**

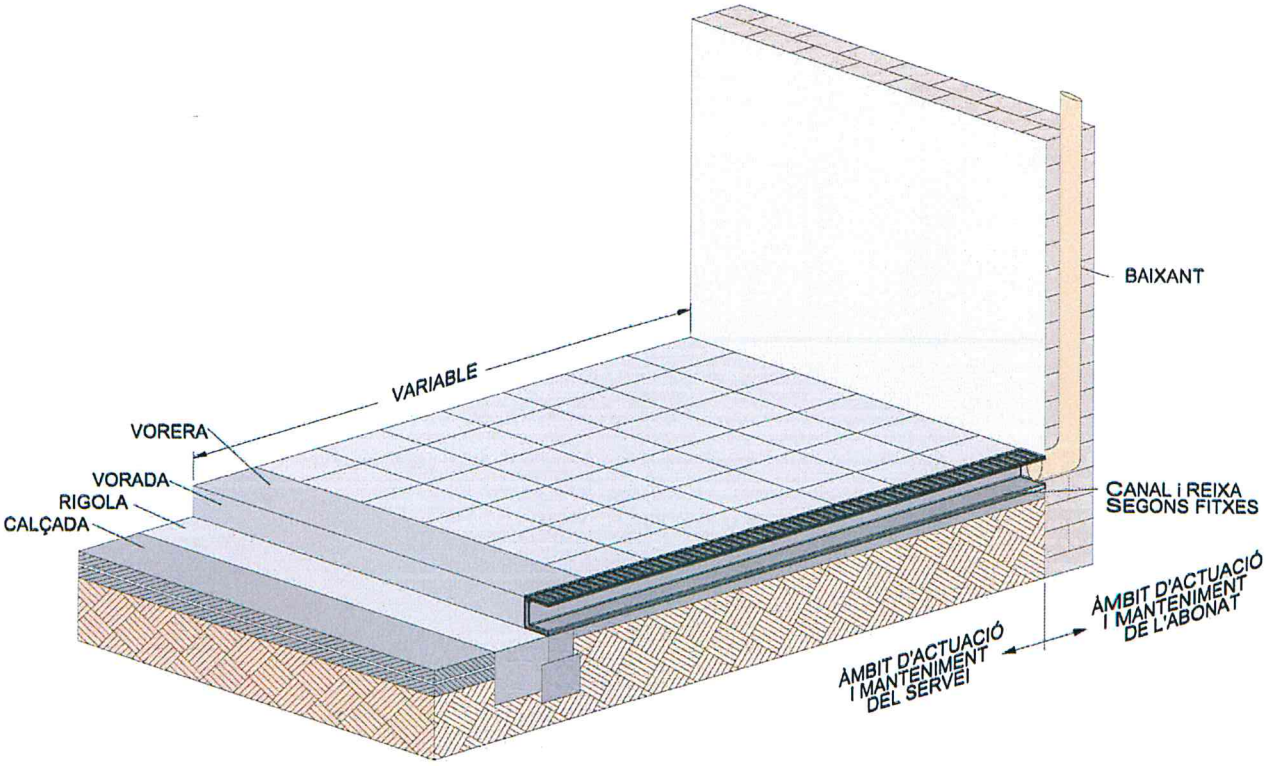

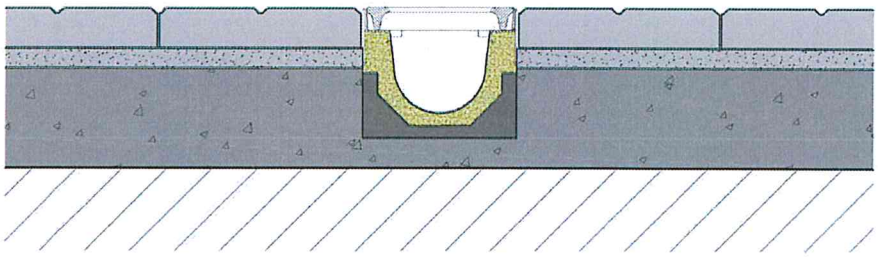

AIGÜES DE BLANES, S.A.	HOMOLOGACIÓ MATERIALS XARXA SANEJAMENT	Num de fitxa 5.3
	ESCOMESA PER DESGUÀS D'AIGÜES PLUVIALS A RIGOLA	DATA NOVEMBRE 2013

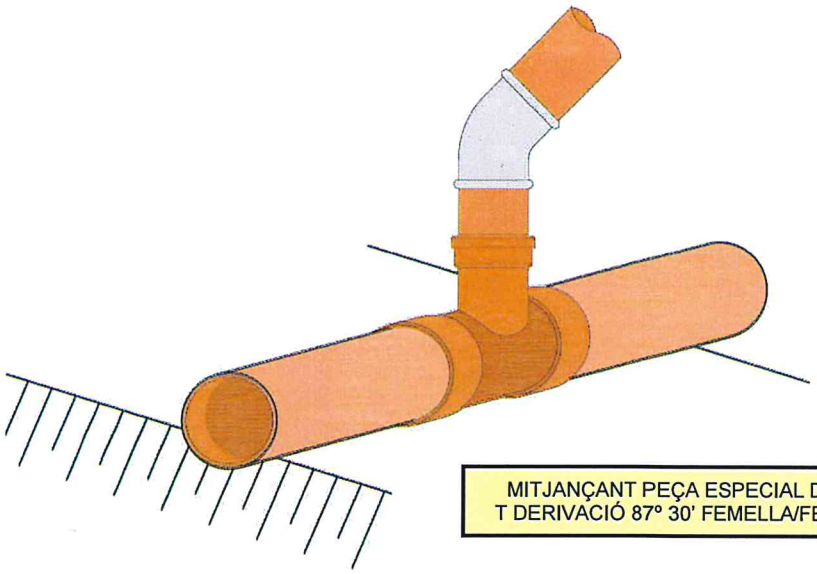

MITJANÇANT PEÇA ESPECIAL D'UNIÓ
T DERIVACIÓ 87º 30' FEMELLA/FEMELLA

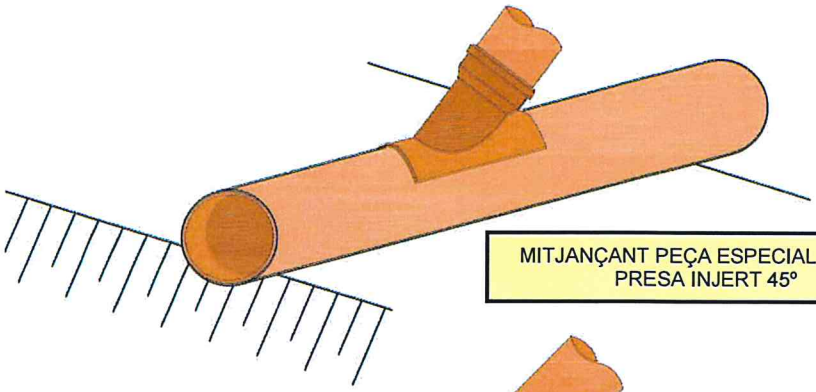

MITJANÇANT PEÇA ESPECIAL D'UNIÓ
PRESA INJERT 45º

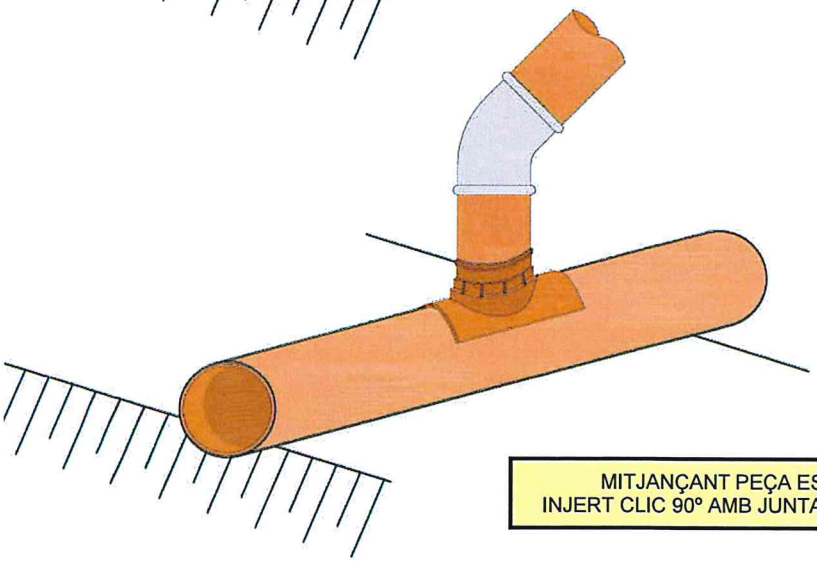

MITJANÇANT PEÇA ESPECIAL D'UNIÓ
INJERT CLIC 90º AMB JUNTA ELÀSTICA LLABIADA

AIGÜES DE BLANES, S.A.	HOMOLOGACIÓ MATERIALS XARXA SANEJAMENT	Num de fitxa 6.1
	CONNEXIONS A COL.LECTOR AMB ACCESORIS DE PVC	DATA NOVEMBRE 2013

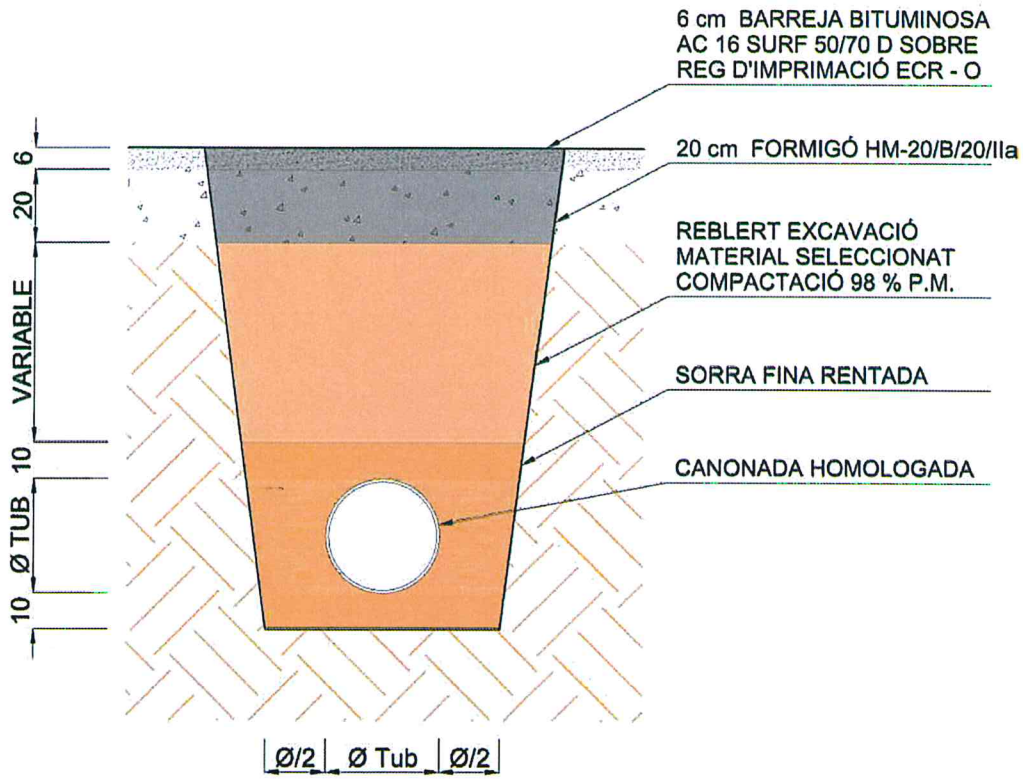

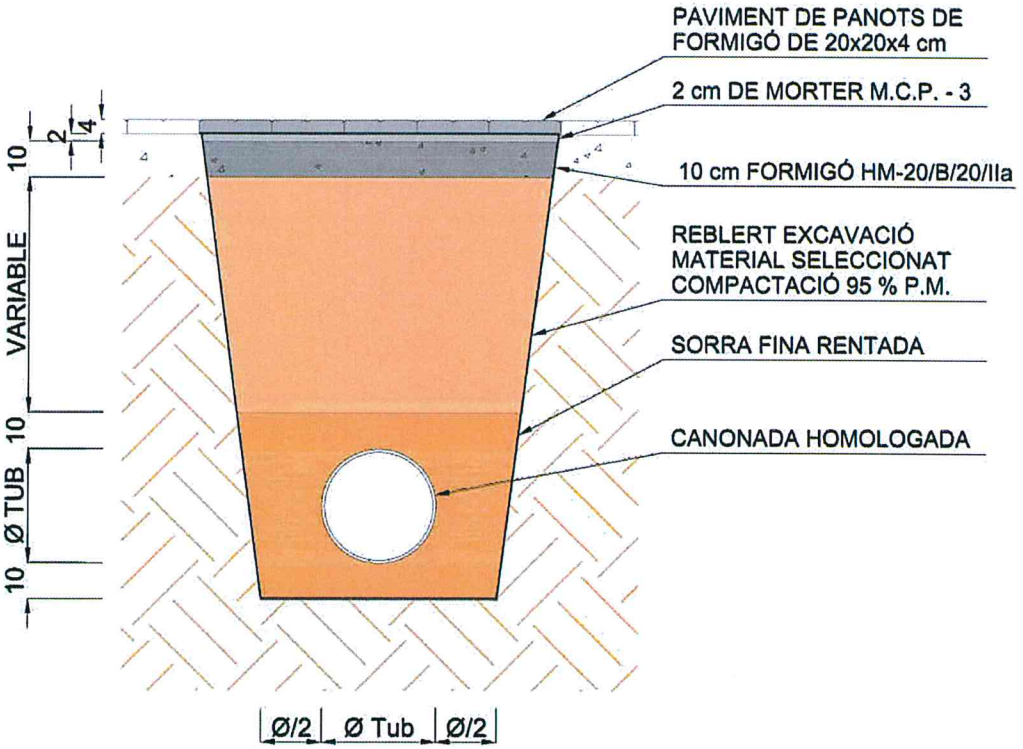

AIGÜES DE BLANES, S.A.	HOMOLOGACIÓ MATERIALS XARXA SANEJAMENT	Num. de fitxa 7.1
	RASES TIPUS	DATA NOVEMBRE 2013

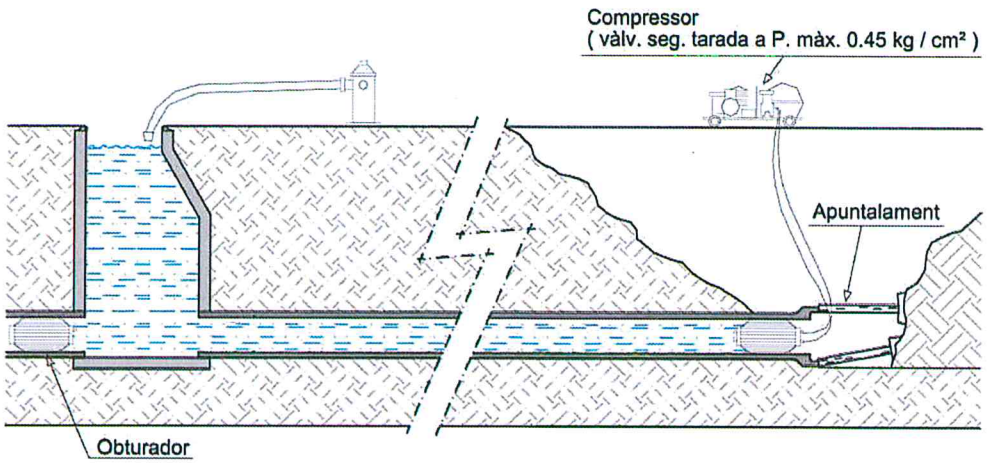

PROVA : TRAM DE CANONADA
POU EXTREM LLIURE

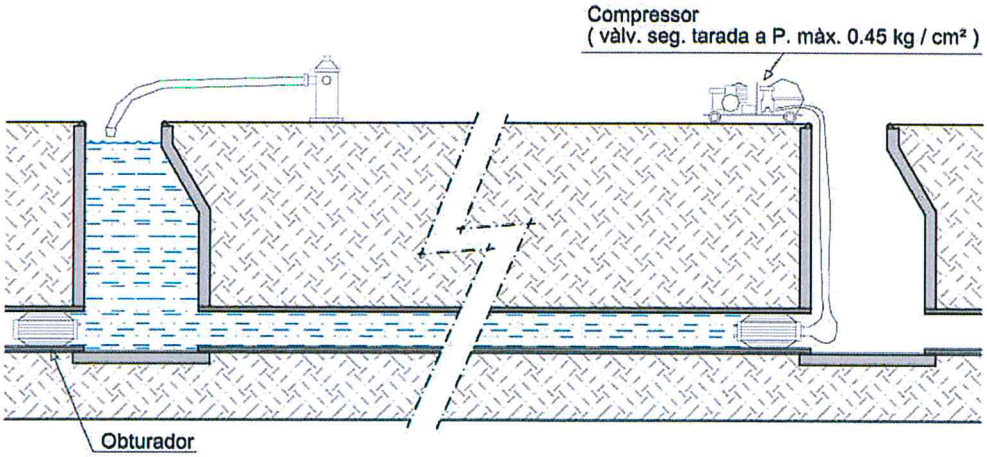

PROVA : TRAM DE CANONADA
ENTRE POUS

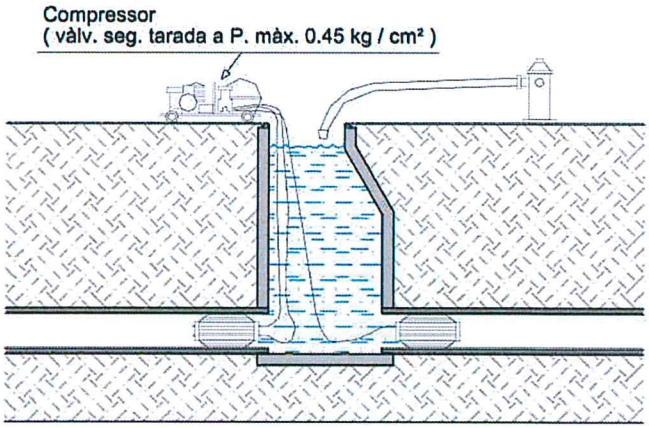

PROVA DE POU DE REGISTRE

COL.LECTORS. PROVES D'ESTANQUEÏDAD

PROVES: Amb aigua, segons la present normativa.
DIÀMETRE MÀXIM A ASSAJAR: 1400mm.
NETEJA: Tram a assajar i sobre zona de suport dels obturadors.
SEGURETAT: En el moment de l'assaig no hi haurà cap persona en els pous de registre on s'han col.locat els obturadors

AIGÜES DE BLANES, S.A.	HOMOLOGACIÓ MATERIALS XARXA SANEJAMENT	Num de fitxa 8.1
	COL.LECTORS. PROVES D'ESTANQUEÏTAT AMB AIGUA	DATA NOVEMBRE 2013

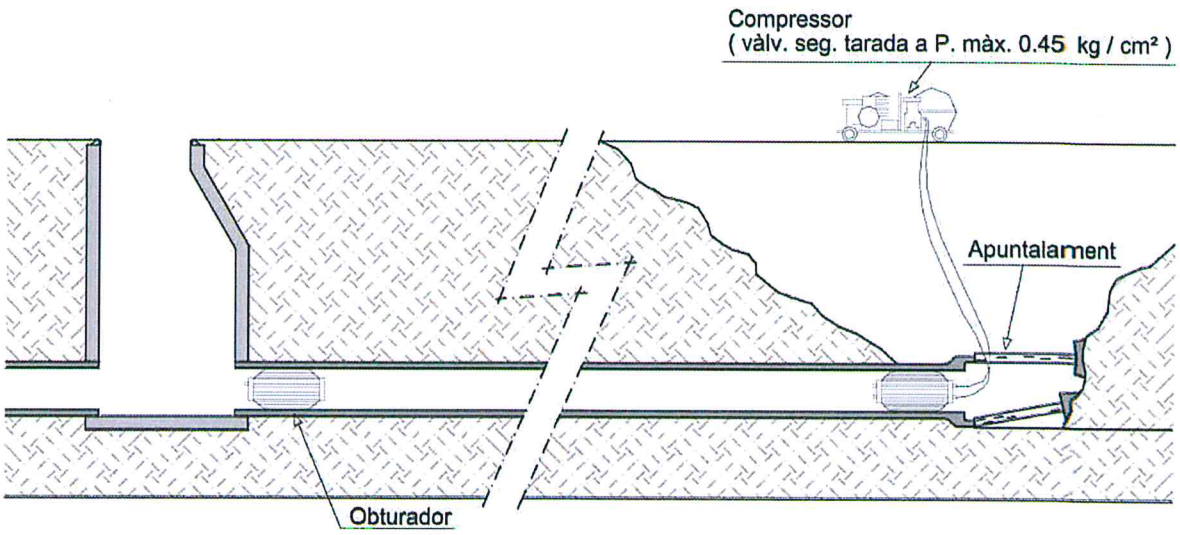

PROVA : TRAM DE CANONADA
POU EXTREM LLIURE

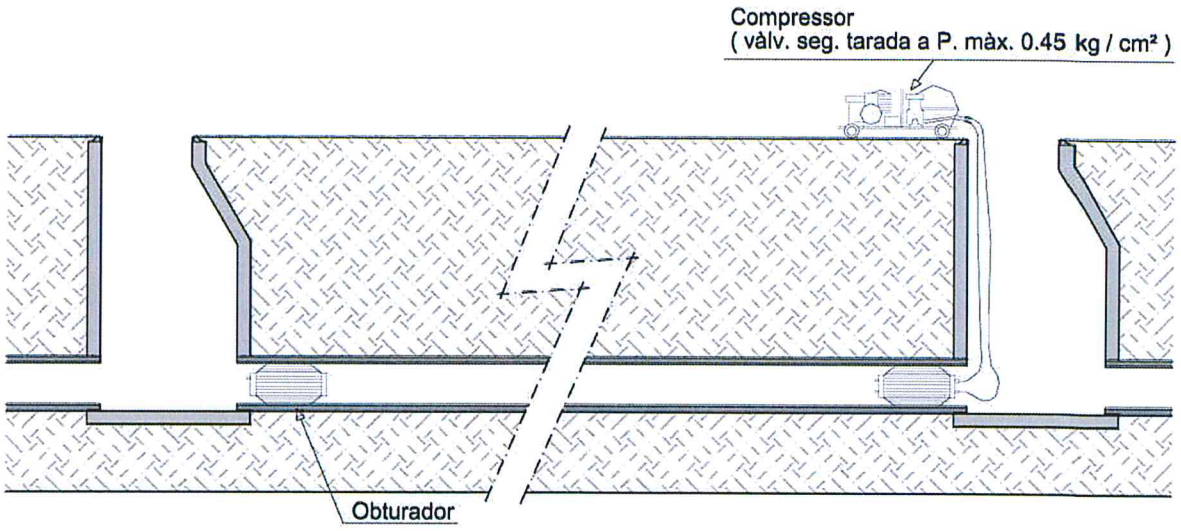

PROVA : TRAM DE CANONADA
ENTRE POUS

NOMÉS PER A CANONADES DE FORMIGÓ

PROVA: Amb aire, segons la present normativa.
DIÀMETRE MÀXIM A ASSAJAR: 800mm. (Per Ø superiors es provarà a cada junta
NETEJA: Tram a assajar i sobretot zona de suport dels obturadors.
SEGURETAT: En el moment de l'assaig no hi haurà cap persona en els pous de registre on s'han col.locat els obturadors

AIGÜES DE BLANES, S.A.

C. Canigó, 5-7 baixos – 17300 **BLANES**

FITXES DE MATERIALS HOMOLOGATS

REPOSICIÓ DE PAVIMENTS

AIGÜES DE BLANES, S.A.

LLISTAT DE FITXES DE MATERIALS HOMOLOGATS PER A LA REPOSICIÓ DE PAVIMENTS

ÍNDEX

NÚMERO	DESCRIPCIÓ
	VORERA I CALÇADA
1.1	Secció tipus
1.2	Secció gual tipus V60
1.3	Secció gual tipus V35 per vorada T2
1.4	Secció gual tipus V25 per vorada T3
1.5	Secció gual tipus V17
1.6	Reposició de paviment en rases
	VORADES
2.1	Vorada formigó tipus T1
2.2	Vorada formigó tipus T2
2.3	Vorada formigó tipus T2P
2.4	Vorada formigó tipus T2E
2.5	Vorada natural
2.6	Vorada jardí
2.7	Escossell
	VORADES GUALS DE VEHICLES
3.1	Vorada tipus V60
3.2	Vorada tipus V35
3.3	Vorada tipus V25
3.4	Vorada tipus V17
3.5	Vorada pedra natural

AIGÜES DE BLANES, S.A.

GUALS DE VIANANTS

4.1	Gual de vianants vorera amplada ≥ 2.20 M
4.2	Gual de vianants vorera entre 2 i 2.20 M
4.3	Gual de vianants vorera amplada ≤ 2 M
4.4	Detall de les peces
4.5	Fotos de les peces
4.6	Fotos dels tipus de guals
4.7	Gual especial per accés de minusvàlids en zona d'aparcament de vehicles

PANOTS

5.1	Panot hidràulic 20 x 20 x 4 de 4 pastilles gris
5.2	Panot hidràulic 20 x 20 x 4 estriat gris
5.3.1	Panot terratzo 30 x 30 x 4 blanc
5.3.2	Panot terratzo 30 x 30 x 4 vermell
5.4	Panot hidràulic 30 x 30 x 4 botó
5.5.1	Panot terratzo 40 x 40 x 4 ondulat blanc
5.5.2	Panot terratzo 40 x 40 x 4 ondulat vermell
5.6	Panot terratzo 40 x 40 x 4 "figures" blanc / vermell
5.7.1	Panot hidràulic 25 x 25 x 4 estriat blanc
5.7.2	Panot hidràulic 25 x 25 x 4 estriat vermell
5.8.1	Panot hidràulic 30 x 30 x 4 estriat gris
5.8.2	Panot hidràulic 30 x 30 x 4 estriat vermell

RIGOLES I LLAMBORDES

6.1	Rigola blanca de 20 x 20 x 4 ó 8 i 30 x 30 x 4 ó 8
6.2	Llamborda formigó de 20 x 10 x 8
6.3.1	Llamborda formigó de 22 x 14 x 10 principal
6.3.2	Llamborda formigó de 17 x 11 x 10 diagonal
6.3.3	Llamborda formigó de 22 x 14 x 10 inserció
6.3.4	Llamborda formigó de 22 x 11,95 x 10 inici i fi
6.3.5	Llamborda formigó de 14 x 11 x 10 marge
6.4	Llamborda formigó de 20 x 10 x 8
6.5	Llamborda formigó de 24 ó 16 x 16 x 7

LLOSES

7.1	Llosa pedra de Girona abuixardada cantell viu
7.2	Llosa pedra de Girona apunxonada cantell rom
7.3	Llosa pedra de Girona apunxonada cantell viu
7.4	Llosa pedra de Girona abuixardada cantell mixte
7.5	Llosa pedra natural Alcover
7.6	Llosa formigó 60 x 40 abuixardada gris amb bordó

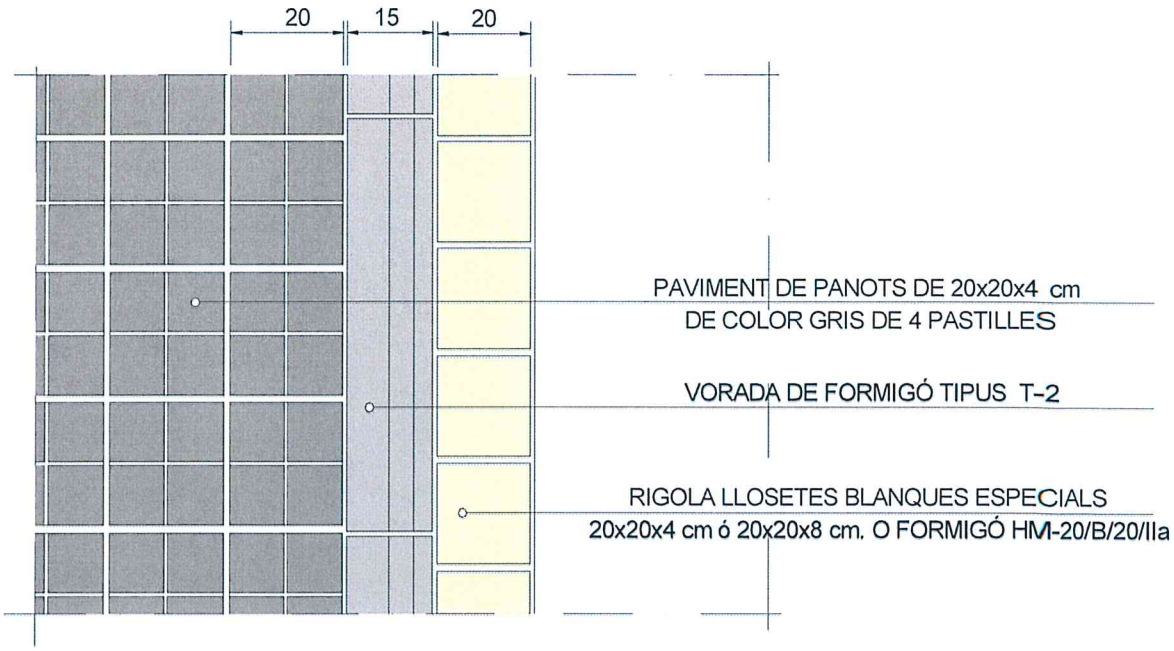

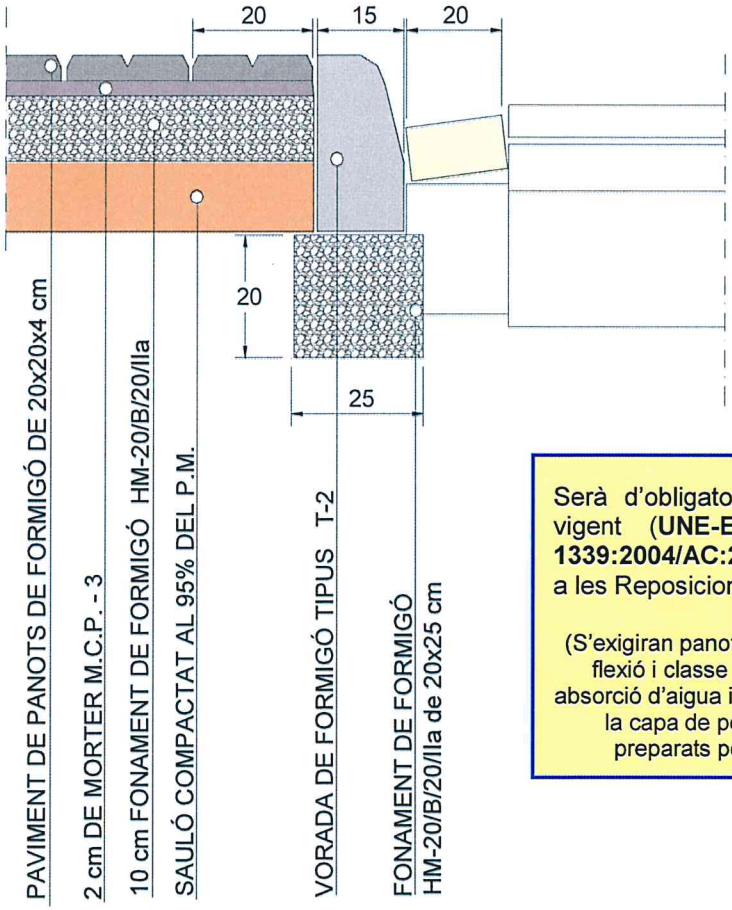

Serà d'obligatori compliment la Normativa vigent (**UNE-EN 1339:2004 i UNE-EN 1339:2004/AC:2006**) pels panots col·locats a les Reposicions de Paviments.

(S'exigiran panots de classe resistent 3-U per la flexió i classe 70-7 per la ruptura, amb una absorció d'aigua inferior o igual al 6%, un gruix de la capa de petjada no inferior als 4mm. i preparats per a tràfic peatonal intens.)

AIGÜES DE BLANES, S.A.	**HOMOLOGACIÓ MATERIALS REPOSICIÓ DE PAVIMENTS**	**Núm. de fitxa** 1.1
	DETALL VORERA. SECCIÓ TIPUS	**DATA** NOVEMBRE 2013

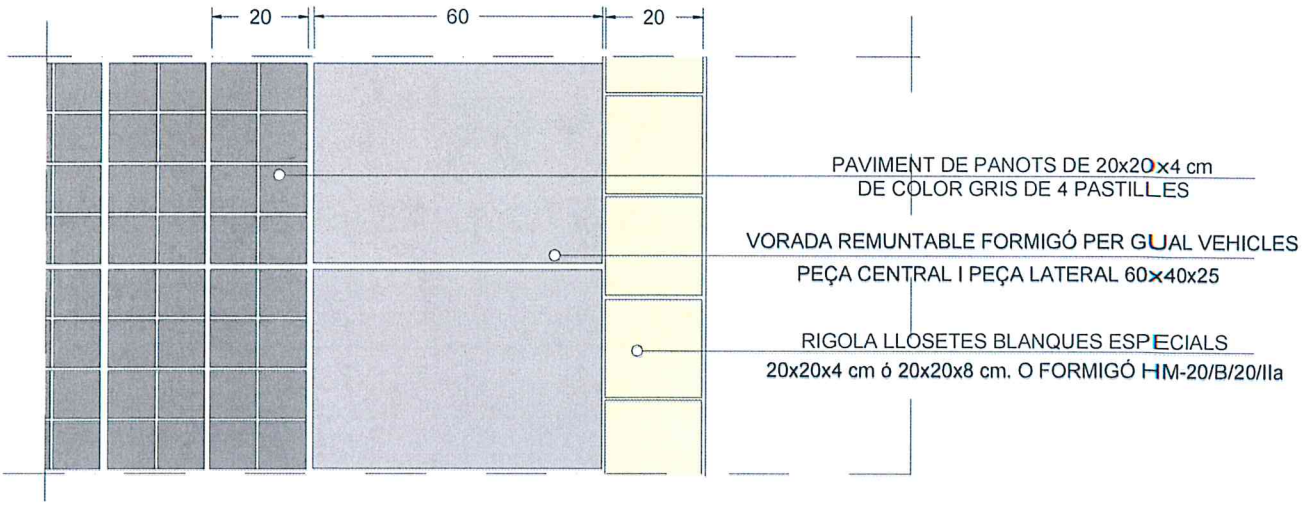

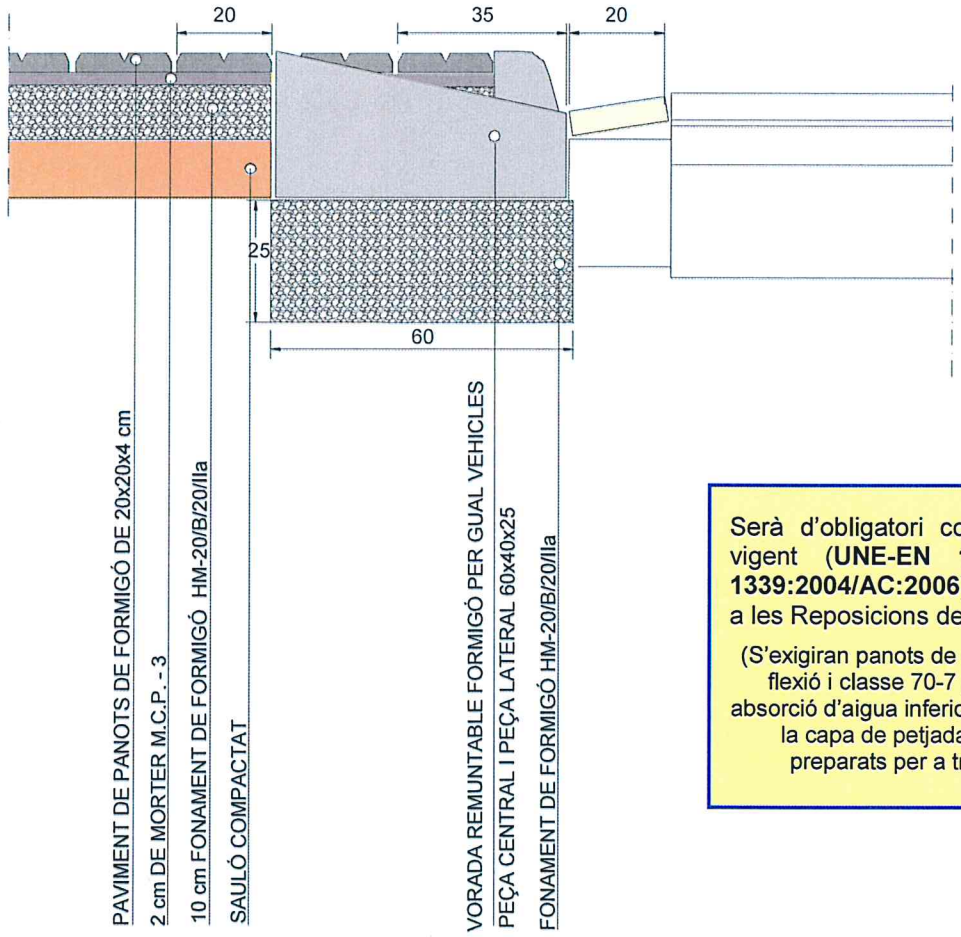

Serà d'obligatori compliment la Normativa vigent (**UNE-EN 1339:2004 i UNE-EN 1339:2004/AC:2006**) pels panots col·locats a les Reposicions de Paviments.

(S'exigiran panots de classe resistent 3-U per la flexió i classe 70-7 per la ruptura, amb una absorció d'aigua inferior o igual al 6%, un gruix de la capa de petjada no inferior als 4mm. i preparats per a tràfic peatonal intens.)

AIGÜES DE BLANES, S.A.	**HOMOLOGACIÓ MATERIALS REPOSICIÓ DE PAVIMENTS**	**Núm. de fitxa** 1.2
	DETALL VORERA. SECCIÓ GUAL DE VEHICLES V60	**DATA NOVEMBRE 2013**

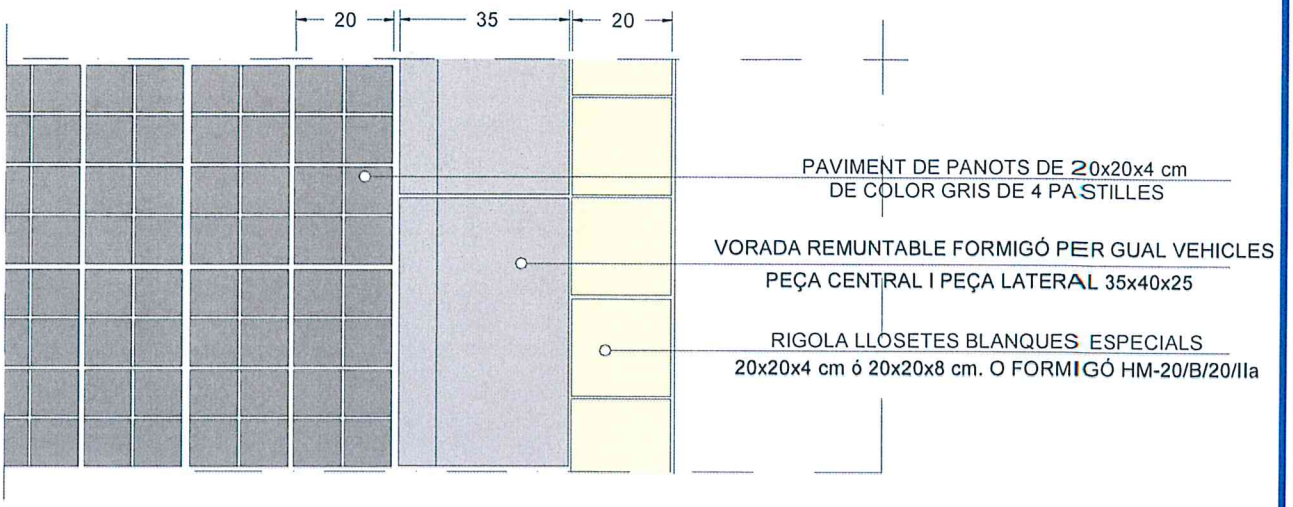

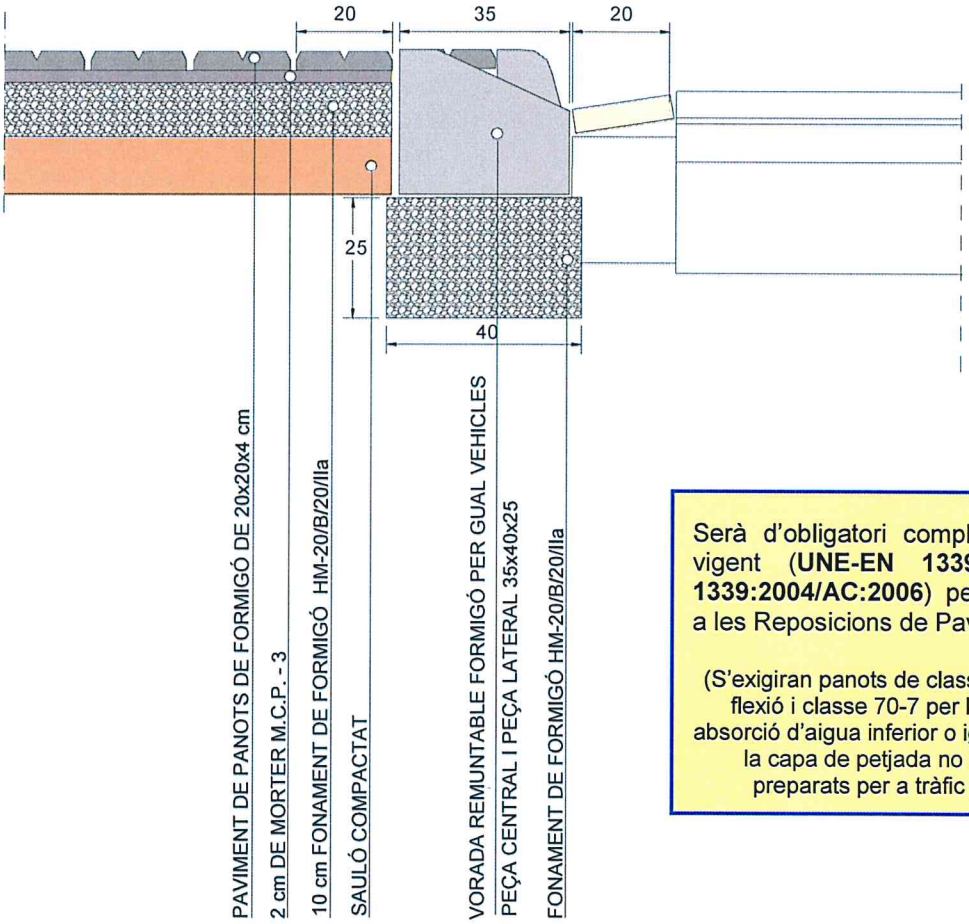

Serà d'obligatori compliment la Normativa vigent (**UNE-EN 1339:2004 i UNE-EN 1339:2004/AC:2006**) pels panots col·locats a les Reposicions de Paviments.

(S'exigiran panots de classe resistent 3-U per la flexió i classe 70-7 per la ruptura, amb una absorció d'aigua inferior o igual al 6%, un gruix de la capa de petjada no inferior als 4mm. i preparats per a tràfic peatonal intens.)

Gual de vehicles per a voreres d'amplada igual o superior a 1'25 m

AIGÜES DE BLANES, S.A.	**HOMOLOGACIÓ MATERIALS REPOSICIÓ DE PAVIMENTS**	**Núm. de fitxa** 1.3
	DETALL VORERA. SECCIÓ GUAL DE VEHICLES V35 PER T2	**DATA NOVEMBRE 2013**

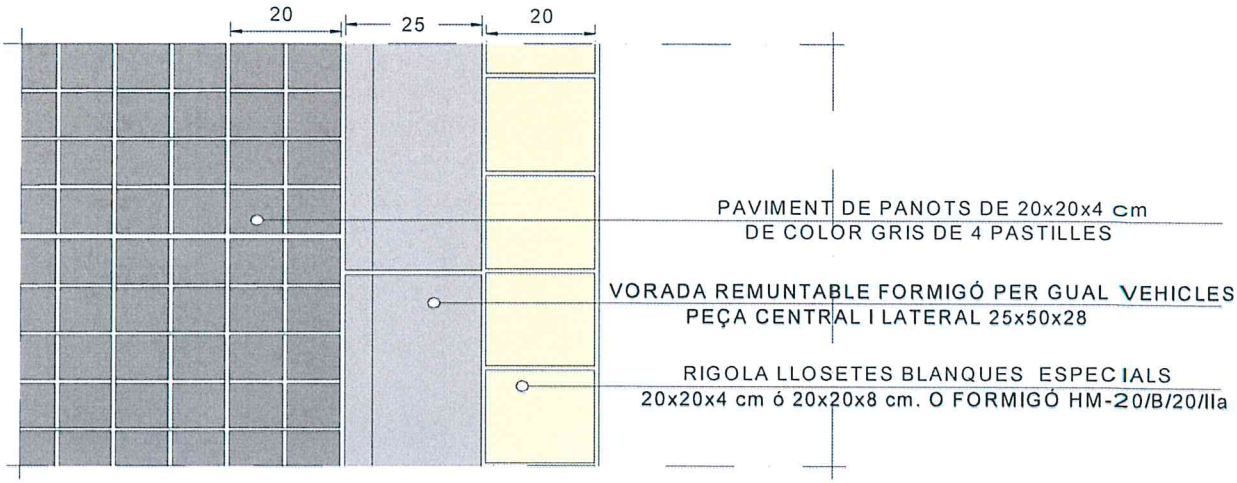

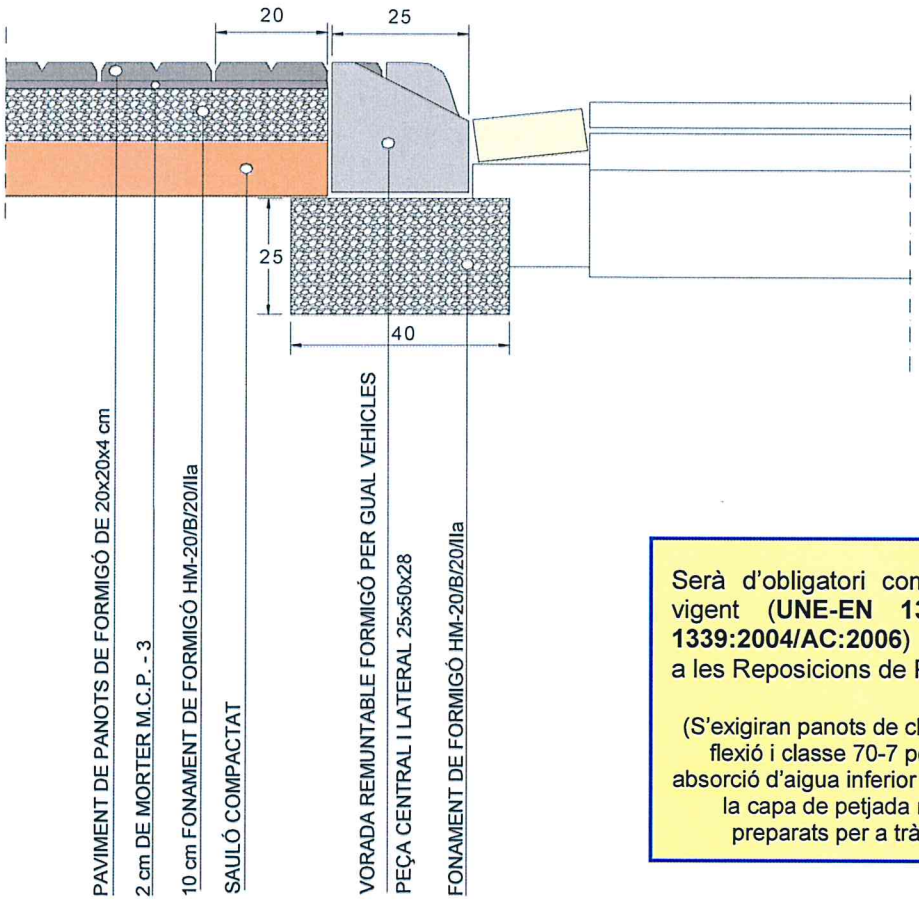

Serà d'obligatori compliment la Normativa vigent (**UNE-EN 1339:2004 i UNE-EN 1339:2004/AC:2006**) pels panots col·locats a les Reposicions de Paviments.

(S'exigiran panots de classe resistent 3-U per la flexió i classe 70-7 per la ruptura, amb una absorció d'aigua inferior o igual al 6%, un gruix de la capa de petjada no inferior als 4mm. i preparats per a tràfic peatonal intens.)

Gual de vehicles per a voreres d'amplada entre 1'15 m i 1'25 m

AIGÜES DE BLANES, S.A.	**HOMOLOGACIÓ MATERIALS REPOSICIÓ DE PAVIMENTS**	**Núm. de fitxa** 1.4
	DETALL VORERA. SECCIÓ GUAL DE VEHICLES V25 PER T3	**DATA NOVEMBRE 2013**

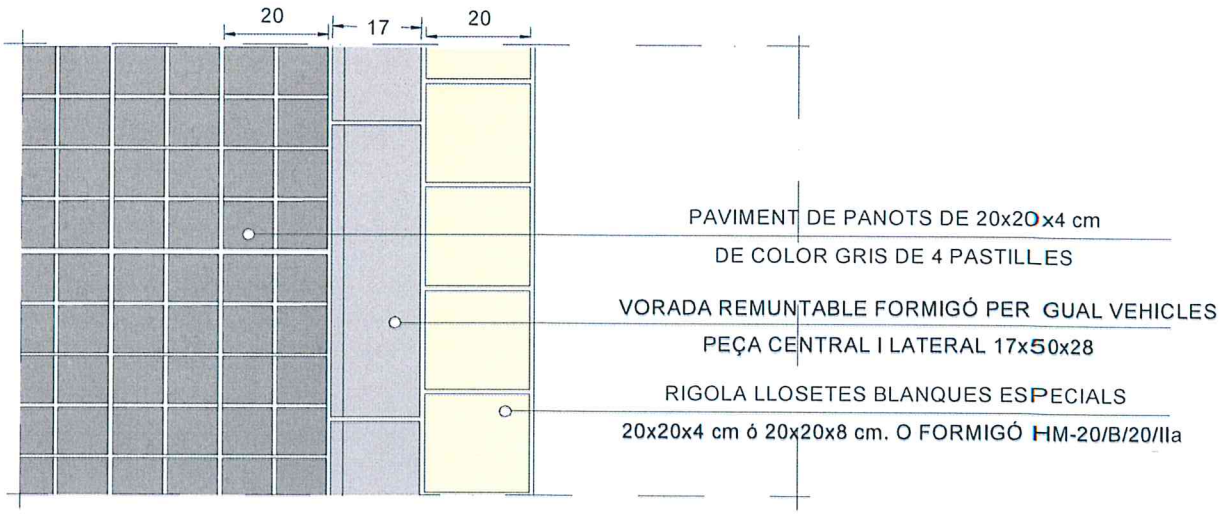

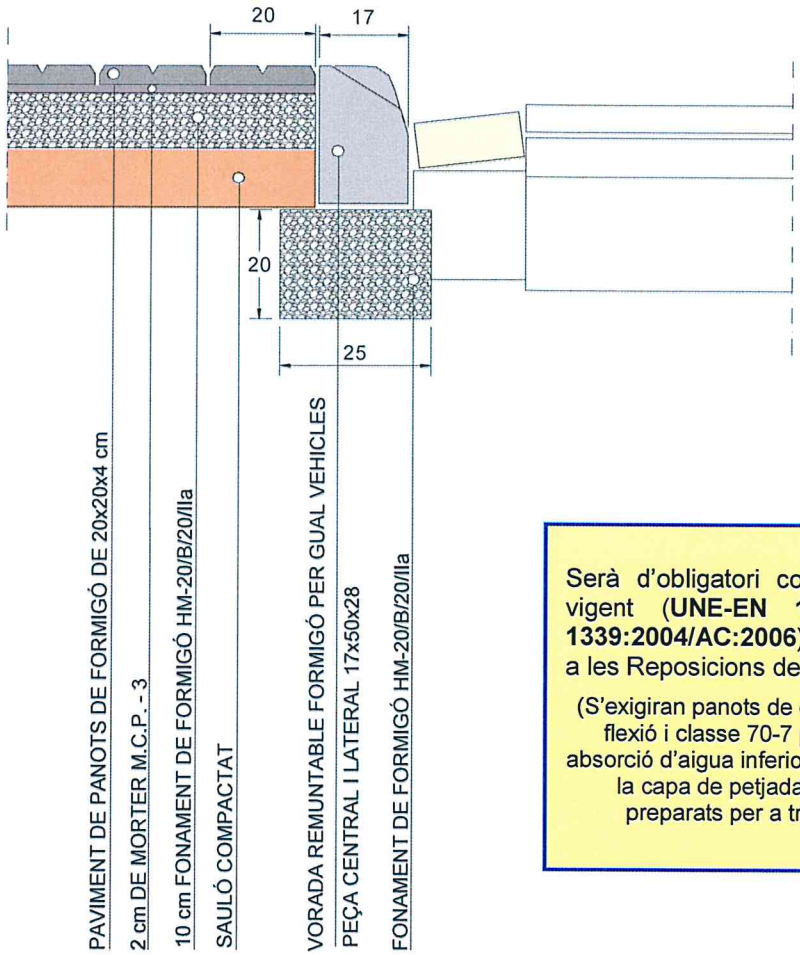

Serà d'obligatori compliment la Normativa vigent (**UNE-EN 1339:2004 i UNE-EN 1339:2004/AC:2006**) pels panots col·locats a les Reposicions de Paviments.

(S'exigiran panots de classe resistent 3-U per la flexió i classe 70-7 per la ruptura, amb una absorció d'aigua inferior o igual al 6%, un gruix de la capa de petjada no inferior als 4mm. i preparats per a tràfic peatonal intens.)

Gual de vehicles per a voreres d'amplada inferior a 1'15 m

AIGÜES DE BLANES, S.A.	**HOMOLOGACIÓ MATERIALS REPOSICIÓ DE PAVIMENTS**	**Núm. de fitxa** 1.5
	DETALL VORERA. SECCIÓ GUAL DE VEHICLES V17	**DATA NOVEMBRE 2013**

CALÇADA ASFÀLTICA

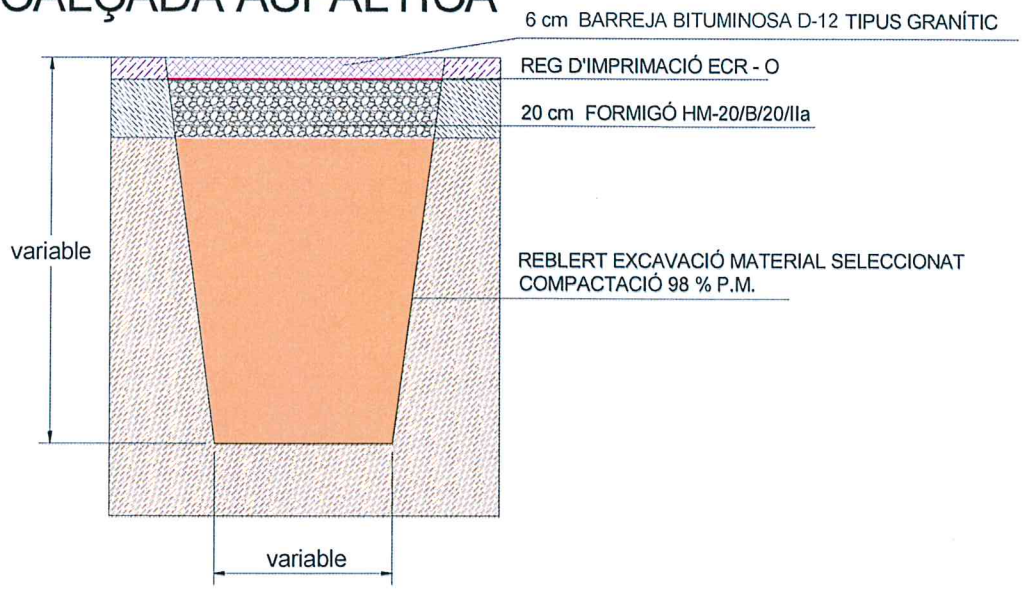

CALÇADA FORMIGÓ

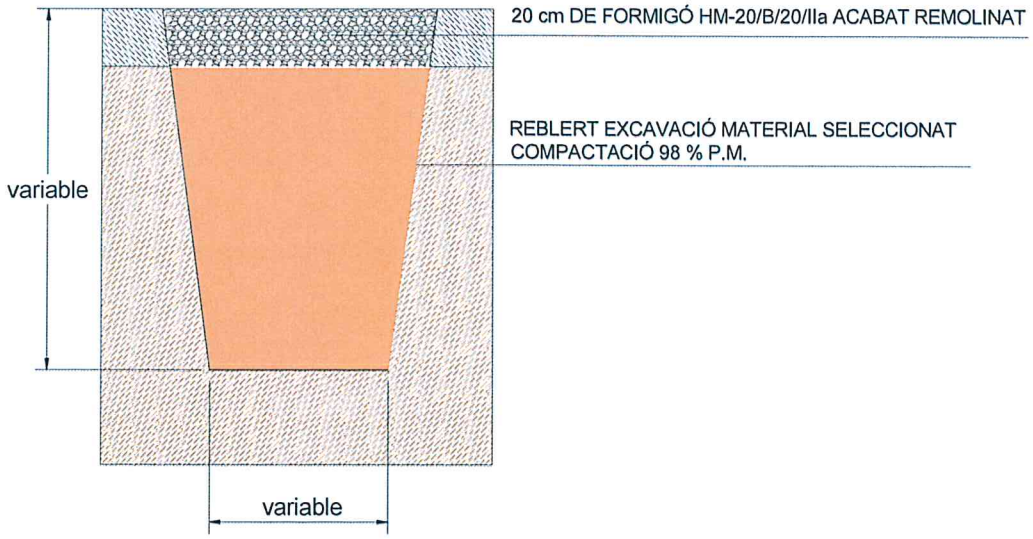

ASSAIGS A REALITZAR:

SÒLS: Recollida de mostres per assaig **UNE 103100:1995**, determinació de la humitat i densitat "in situ" **ASTM D-6938-2008a** i pròctor modificat **UNE 103501:1994**.

FORMIGÓ: Presa de mostres en fresc **UNE-EN 12350-1:2003** i **UNE-EN 12350-1:2009**, fabricació i conservació de provetes, recapçament de provetes i resistència compressió **UNE-EN 12390-2:2001**, **UNE-EN 126390-3:2009** i **Apartat 86.3.2 de l'EHE-08**, mesura de la consistència pel mètode del con d'Abrams **UNE-EN 12350-2:2006** i **UNE-EN 12350-2:2009**.

AGLOMERAT: Medició de temperatura **UNE-EN 12697-13:2011**, resistència a la deformació amb Marshall **NLT-159/00** i **UNE-EN 12697-34:2006 + A1:2007**, anàlisi granulomètrica dels àrids extrets de la mescla **UNE-EN 12697-2:2003 + A1:2007 i NLT-165/90**, densitat i buits en mescla compactada UNE-**EN 12697-6:2003 + A1:2007 i UNE-EN 12697-8:2003 i NLT-168/90**, contingut de lligant en mescla per ignició **NLT-384/00 i UNE-EN 12697-39:2006**, presa de mostres testimonies en paviment "in situ" **UNE-EN 12697-27:2001, UNE-EN 12697-28:2001 i NLT-314/92**.

AIGÜES DE BLANES, S.A.	**HOMOLOGACIÓ MATERIALS REPOSICIÓ DE PAVIMENTS**	**Núm. de fitxa** 1.6
	DETALL REPOSICIÓ DE PAVIMENT EN RASES	**DATA NOVEMBRE 2013**

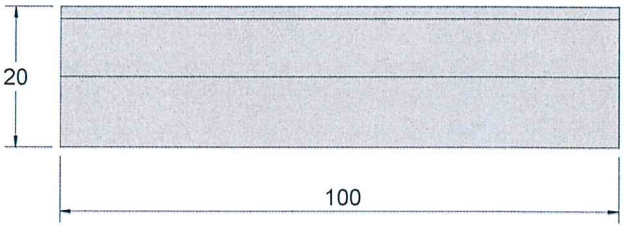

ALÇAT

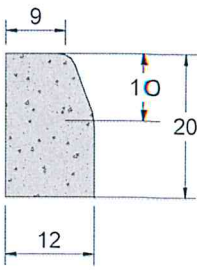

ALÇAT

PERSPECTIVA

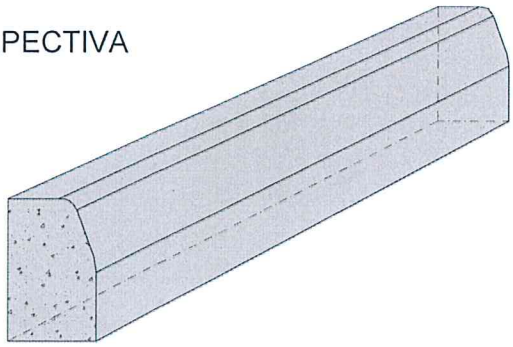

- Característiques geomètriques, resistència a la flexió, absorció d'aigua i resistència al degast per abrasió. **UNE-EN 1340:2004, UNE-EN 1340:2004 Erratum:2007.**
- Resistència al gel-desgel amb sals descongelants. **UNE-EN 1340:2004 i UNE-EN 1340:2004 Erratum 2007.**

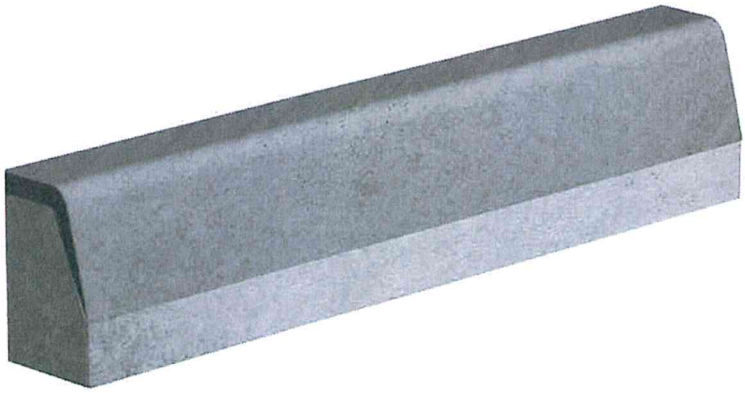

AIGÜES DE BLANES, S.A.	**HOMOLOGACIÓ MATERIALS REPOSICIÓ DE PAVIMENTS**	**Núm. de fitxa** 2.1
	VORADA TIPUS T-1, DE FORMIGÓ PREFABRICAT	**DATA NOVEMBRE 2013**

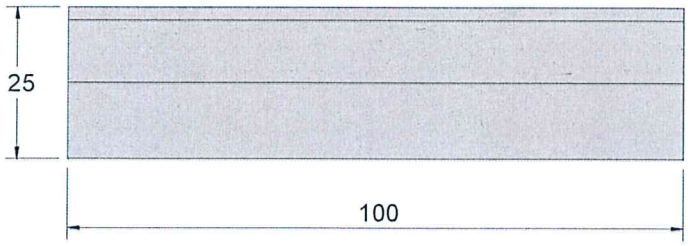

ALÇAT

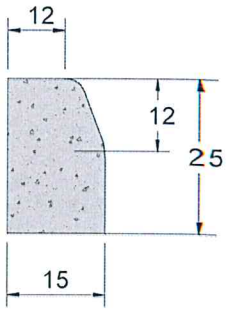

ALÇAT

PERSPECTIVA

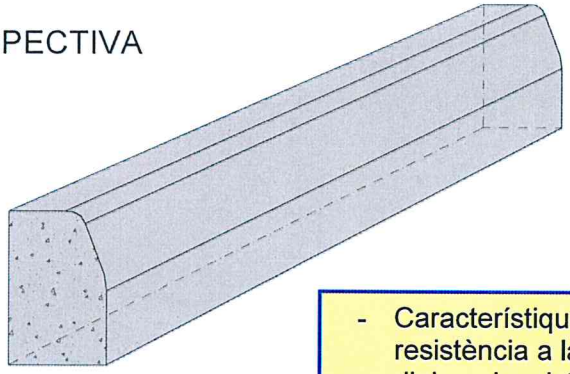

- Característiques geomètriques, resistència a la flexió, absorció d'aigua i resistència al degast per abrasió. **UNE-EN 1340:2004, UNE-EN 1340:2004 Erratum:2007.**
- Resistència al gel-desgel amb sals descongelants. **UNE-EN 1340:2004 i UNE-EN 1340:2004 Erratum 2007.**

AIGÜES DE BLANES, S.A.	**HOMOLOGACIÓ MATERIALS REPOSICIÓ DE PAVIMENTS**	**Núm. de fitxa** 2.2
	VORADA TIPUS T-2, DE FORMIGÓ PREFABRICAT	**DATA NOVEMBRE 2013**

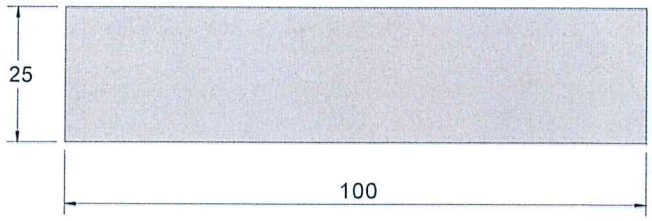

ALÇAT

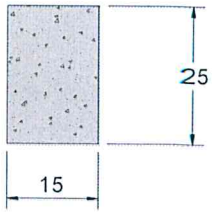

ALÇAT

PERSPECTIVA

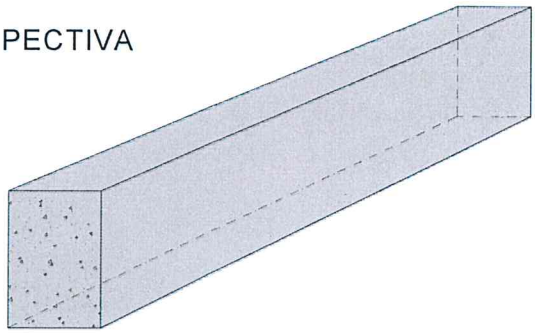

- Característiques geomètriques, resistència a la flexió, absorció d'aigua i resistència al degast per abrasió. **UNE-EN 1340:2004, UNE-EN 1340:2004 Erratum:2007.**
- Resistència al gel-desgel amb sals descongelants. **UNE-EN 1340:2004 i UNE-EN 1340:2004 Erratum 2007.**

AIGÜES DE BLANES, S.A.	**HOMOLOGACIÓ MATERIALS REPOSICIÓ DE PAVIMENTS**	**Núm. de fitxa** 2.3
	VORADA TIPUS T-2P, DE FORMIGÓ PREFABRICAT	**DATA NOVEMBRE 2013**

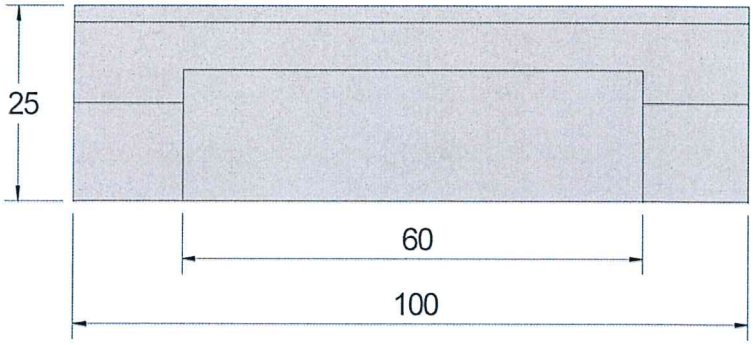

ALÇAT

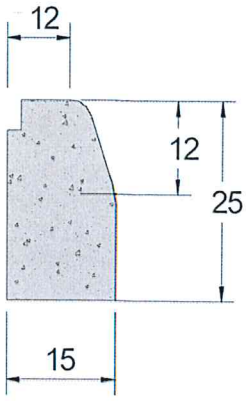

ALÇAT

PERSPECTIVA

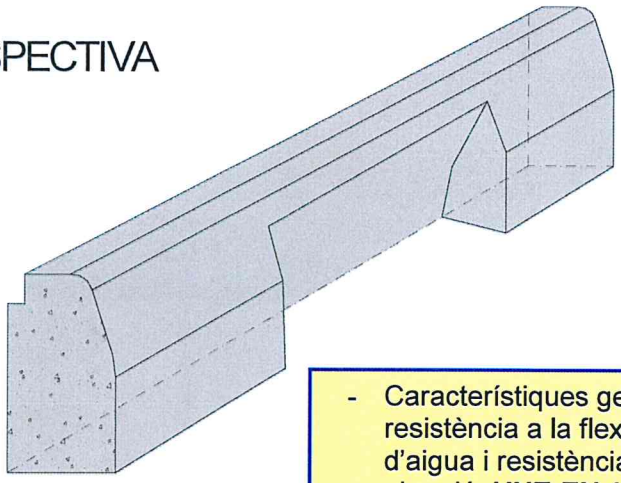

- Característiques geomètriques, resistència a la flexió, absorció d'aigua i resistència al degast per abrasió. **UNE-EN 1340:2004, UNE-EN 1340:2004 Erratum:2007.**
- Resistència al gel-desgel amb sals descongelants. **UNE-EN 1340:2004 i UNE-EN 1340:2004 Erratum 2007.**

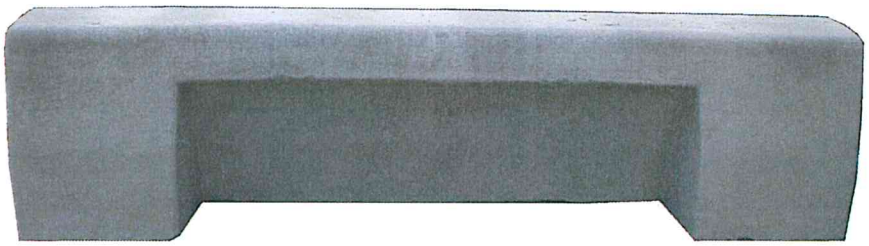

AIGÜES DE BLANES, S.A.	**HOMOLOGACIÓ MATERIALS REPOSICIÓ DE PAVIMENTS**	**Núm. de fitxa** 2.4
	VORADA TIPUS T-2E, DE FORMIGÓ PREFABRICAT	**DATA NOVEMBRE 2013**

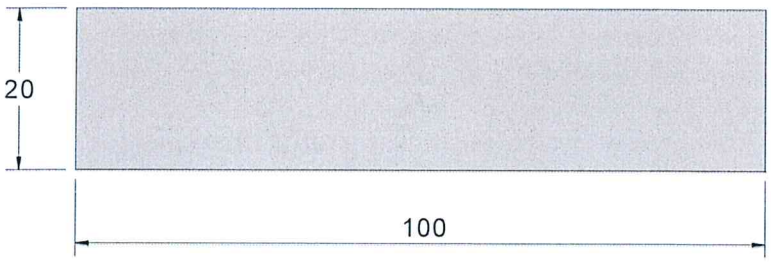

ALÇAT

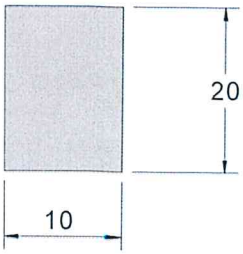

ALÇAT

PERSPECTIVA

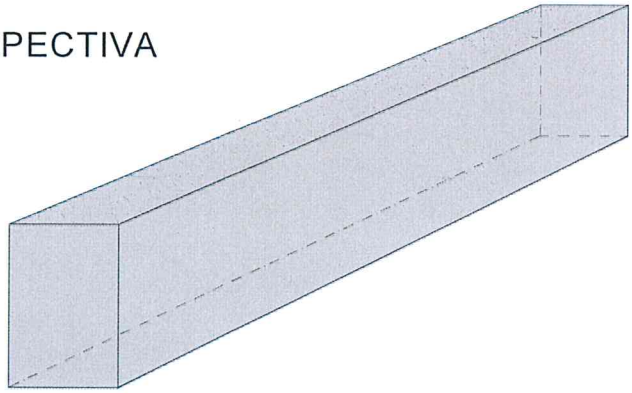

- Coeficient d'absorció d'aigua per capil·laritat. **UNE-EN 1925:1999**. Resistència a la flexió sota càrrega concentrada. **UNE-EN 12372:2007**. Determinació de la resistència al lliscament mitjançant el pèndul de fricció. **UNE-EN 14231:2004.** Determinació de l'energia de ruptura (impacte). **UNE-EN 14158:04.** Resistència al desgast per abrasió (disc ample). **UNE-EN 14157:2005.** Característiques geomètriques, resistència a la flexió, resistència al desgast per abrasió, absorció d'aigua i resistència al lliscament/relliscament. **UNE-EN 1341:2002 i UNE-EN 1341:2004 Erratum.**

AIGÜES DE BLANES, S.A.	**HOMOLOGACIÓ MATERIALS REPOSICIÓ DE PAVIMENTS**	**Núm. de fitxa** 2.5
	VORADA TIPUS PEDRA NATURAL	**DATA NOVEMBRE 2013**

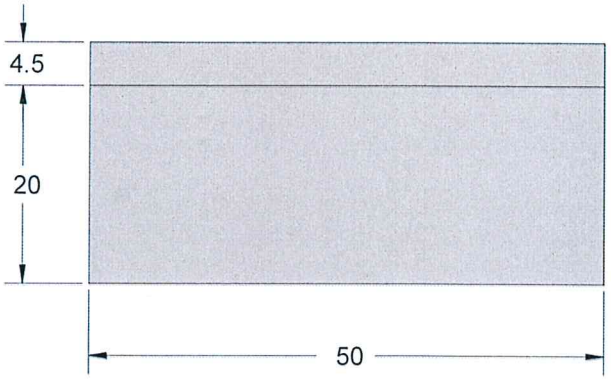

ALÇAT

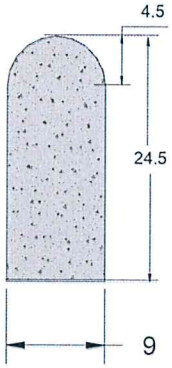

ALÇAT

PERSPECTIVA

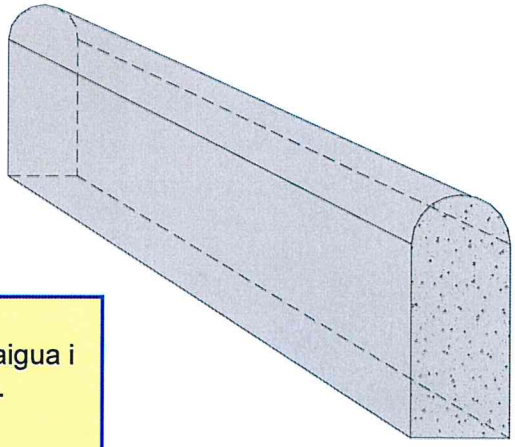

- Característiques geomètriques, resistència a la flexió, absorció d'aigua i resistència al desgast per abrasió. **UNE-EN 1340:2004, UNE-EN 1340:2004 Erratum:2007.**
- Resistència al gel-desgel amb sals descongelants. **UNE-EN 1340:2004 i UNE-EN 1340:2004 Erratum 2007.**

AIGÜES DE BLANES, S.A.	**HOMOLOGACIÓ MATERIALS REPOSICIÓ DE PAVIMENTS**	**Núm. de fitxa** 2.6
	VORADA JARDÍ	**DATA** NOVEMBRE 2013

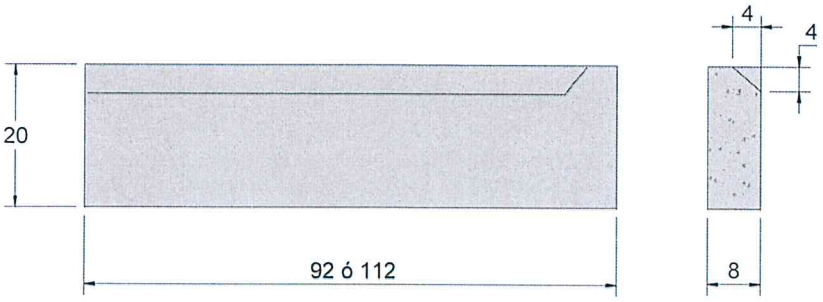

- Característiques geomètriques, resistència a la flexió, absorció d'aigua i resistència al desgast per abrasió. **UNE-EN 1340:2004, UNE-EN 1340:2004 Erratum:2007.**
- Resistència al gel-desgel amb sals descongelants. **UNE-EN 1340:2004 i UNE-EN 1340:2004 Erratum 2007.**

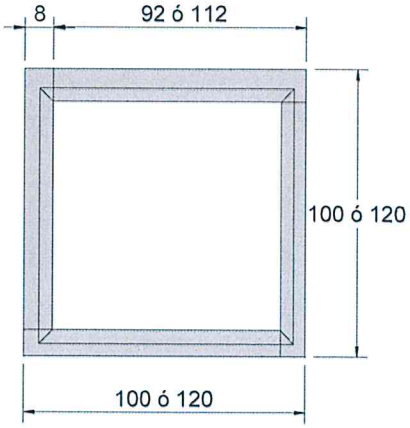

TIPUS	AMPLADA	ALÇADA	LONGITUD	PES
FIOL ESCOSSELL 92	8	20	92	32
FIOL ESCOSSELL 112	8	20	112	37

AIGÜES DE BLANES, S.A.	HOMOLOGACIÓ MATERIALS REPOSICIÓ DE PAVIMENTS	Núm. de fitxa 2.7
	ESCOSSELL	DATA NOVEMBRE 2013

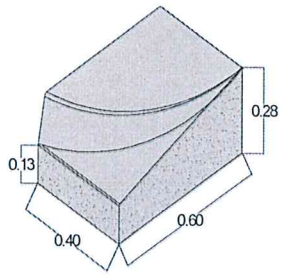

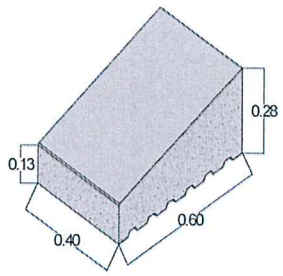

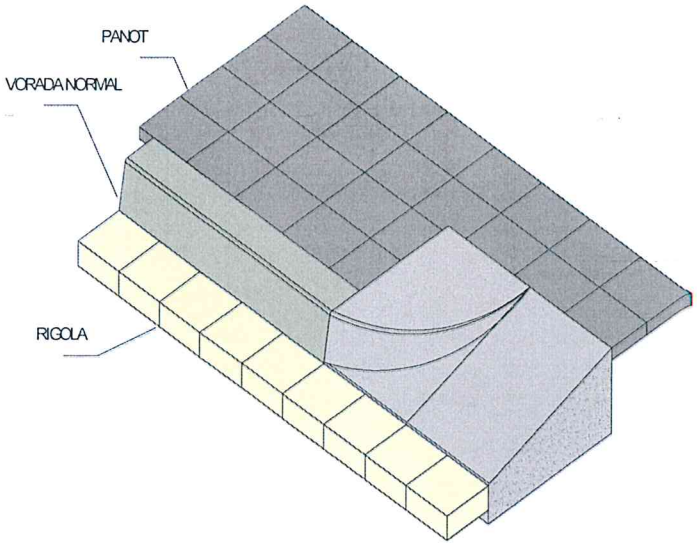

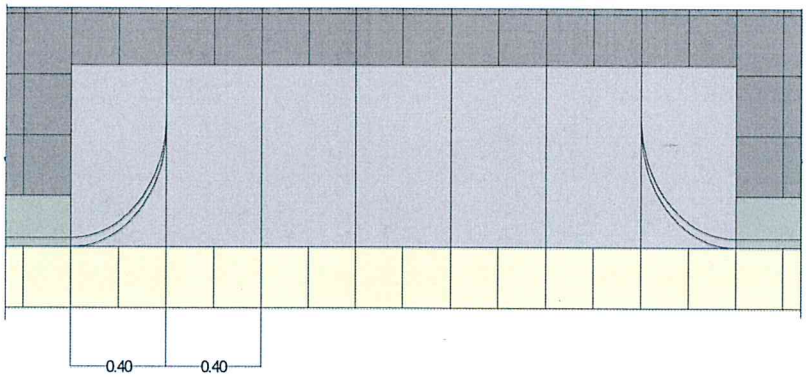

- Característiques geomètriques, resistència a la flexió, absorció d'aigua i resistència al desgast per abrasió. **UNE-EN 1340:2004, UNE-EN 1340:2004 Erratum:2007.**
- Resistència al gel-desgel amb sals descongelants. **UNE-EN 1340:2004 i UNE-EN 1340:2004 Erratum:2007.**

AIGÜES DE BLANES, S.A.	**HOMOLOGACIÓ MATERIALS REPOSICIÓ DE PAVIMENTS**	**Núm. de fitxa** 3.1
	VORADA TIPUS V60 PER GUAL DE VEHICLES	**DATA NOVEMBRE 2013**

SECCIÓ PEÇA CENTRAL

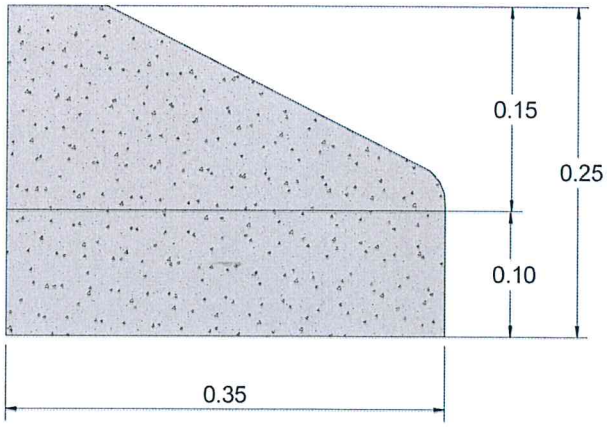

PERSPECTIVA

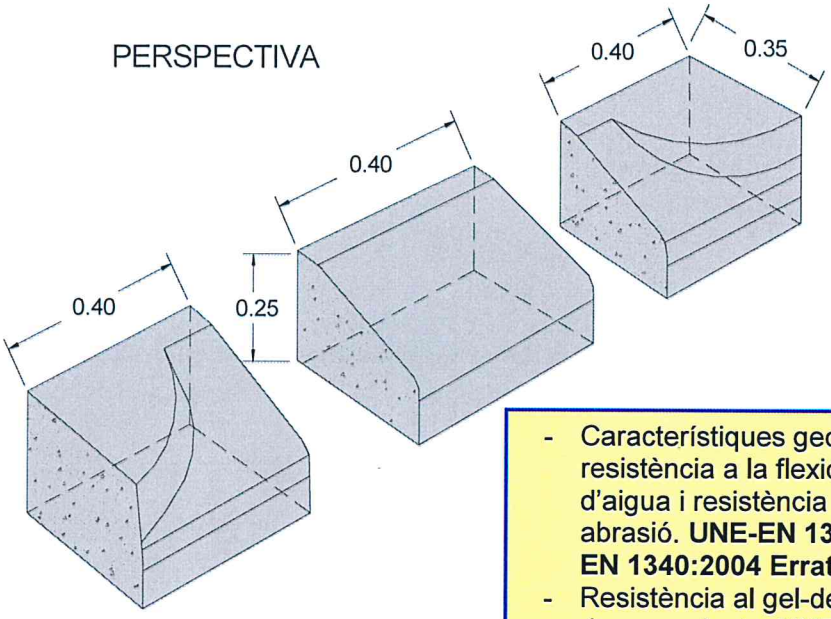

- Característiques geomètriques, resistència a la flexió, absorció d'aigua i resistència al degast per abrasió. **UNE-EN 1340:2004, UNE-EN 1340:2004 Erratum:2007.**
- Resistència al gel-desgel amb sals descongelants. **UNE-EN 1340:2004 i UNE-EN 1340:2004 Erratum 2007.**

AIGÜES DE BLANES, S.A.	**HOMOLOGACIÓ MATERIALS REPOSICIÓ DE PAVIMENTS**	**Núm. de fitxa** 3.2
	VORADA TIPUS V35 PER GUAL DE VEHICLES EN VORERES D'AMPLADA ≥125 CM (PANOT + VORADA)	**DATA** NOVEMBRE 2013

SECCIÓ

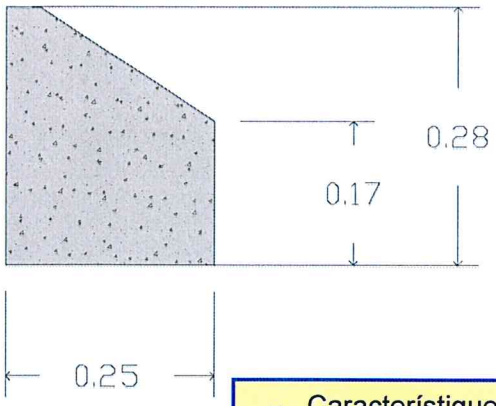

- Característiques geomètriques, resistència a la flexió, absorció d'aigua i resistència al desgast per abrasió. **UNE-EN 1340:2004, UNE-EN 1340:2004 Erratum:2007.**
- Resistència al gel-desgel amb sals descongelants. **UNE-EN 1340:2004 i UNE-EN 1340:2004 Erratum 2007.**

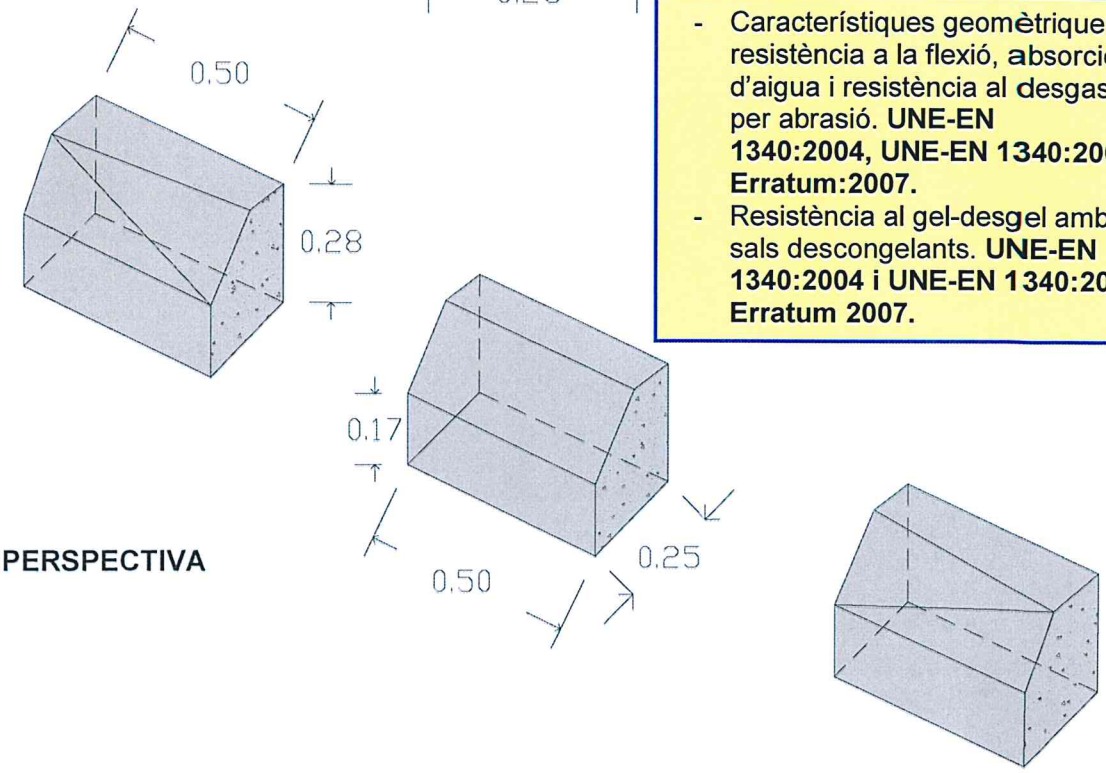

PERSPECTIVA

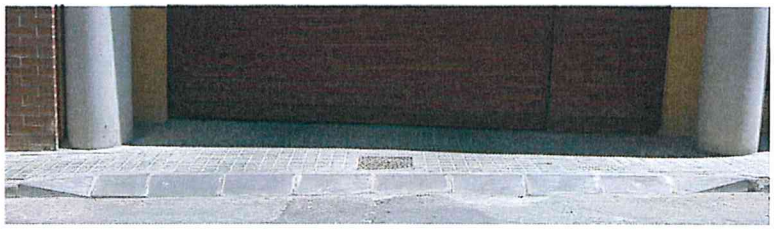

AIGÜES DE BLANES, S.A.	HOMOLOGACIÓ MATERIALS REPOSICIÓ DE PAVIMENTS	Núm. de fitxa 3.3
	VORADA TIPUS V25 PER GUAL DE VEHICLES EN VORERES D'AMPLADA ENTRE 115 I 125 CM (PANOT)	DATA NOVEMBRE 2013

SECCIÓ

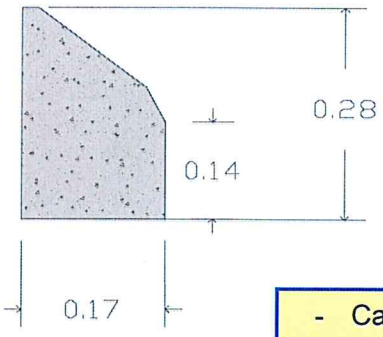

- Característiques geomètriques, resistència a la flexió, absorció d'aigua i resistència al desgast per abrasió. **UNE-EN 1340:2004, UNE-EN 1340:2004 Erratum:2007.**
- Resistència al gel-desgel amb sals descongelants. **UNE-EN 1340:2004 i UNE-EN 1340:2004 Erratum 2007.**

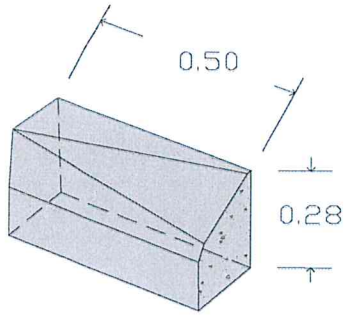

PERSPECTIVA

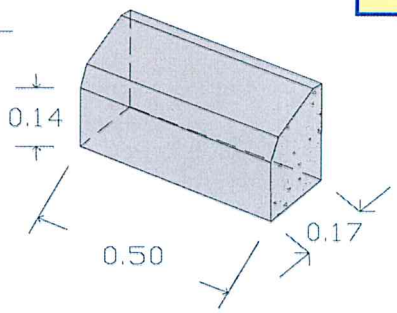

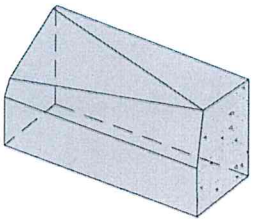

AIGÜES DE BLANES, S.A.	HOMOLOGACIÓ MATERIALS REPOSICIÓ PAVIMENTS	Núm. de fitxa 3.4
	VORADA TIPUS V17 PER GUAL DE VEHICLES EN VORERES D'AMPLADA ≤ A 115 CM (PANOT)	DATA NOVEMBRE 2013

SECCIÓ

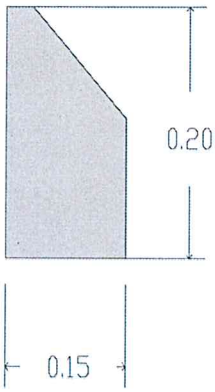

PERSPECTIVA

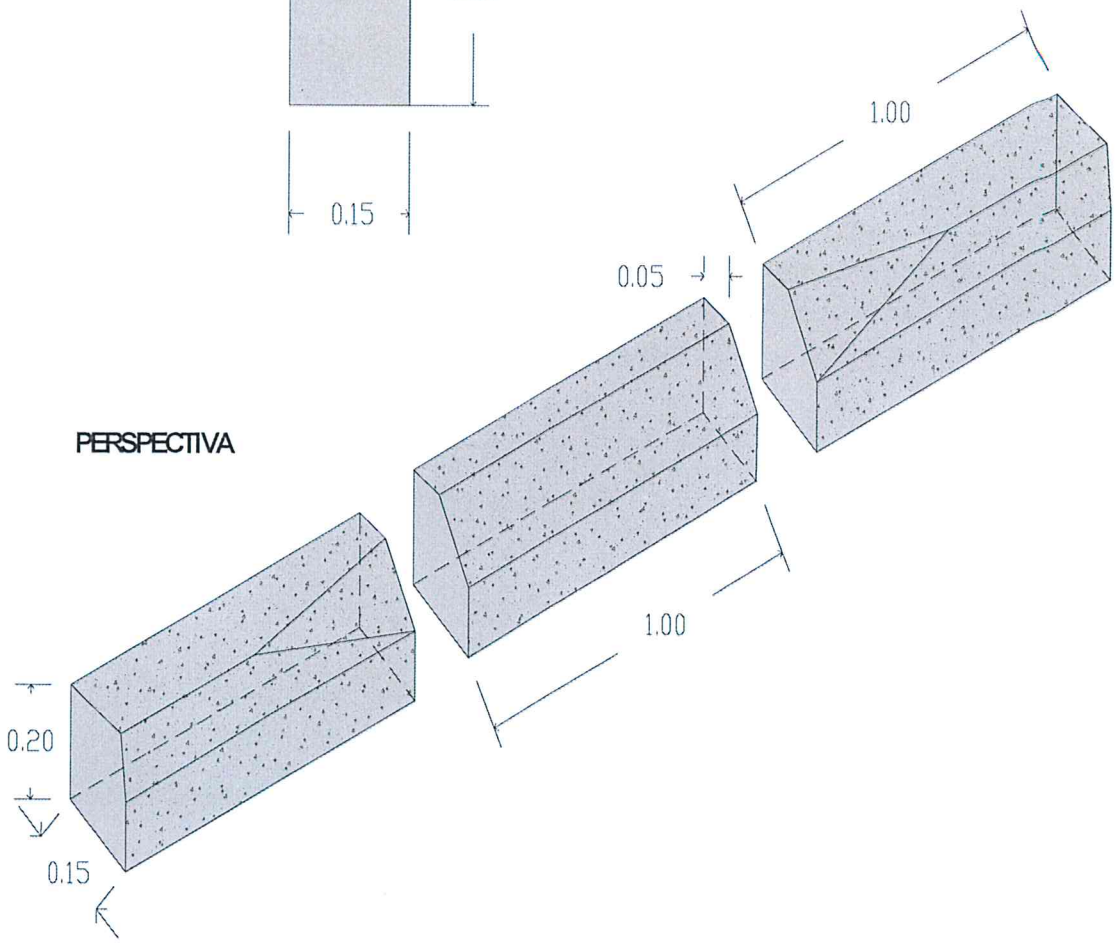

- Coeficient d'absorció d'aigua per capil·laritat. **UNE-EN 1925:1999**. Resistència a la flexió sota càrrega concentrada. **UNE-EN 12372:2007**. Determinació de la resistència al lliscament mitjançant el pèndul de fricció. **UNE-EN 14231:2004.** Determinació de l'energia de ruptura (impacte). **UNE-EN 14158:04.** Resistència al desgast per abrasió (disc ample). **UNE-EN 14157:2005.** Característiques geomètriques, resistència a la flexió, resistència al desgast per abrasió, absorció d'aigua i resistència al lliscament/relliscament. **UNE-EN 1341:2002 i UNE-EN 1341:2004 Erratum.**

AIGÜES DE BLANES, S.A.	**HOMOLOGACIÓ MATERIALS REPOSICIÓ DE PAVIMENTS**	**Núm. de fitxa** 3.5
	VORADA DE PEDRA MATURAL PER GUAL DE VEHICLES	**DATA** NOVEMBRE 2013

PLANTA

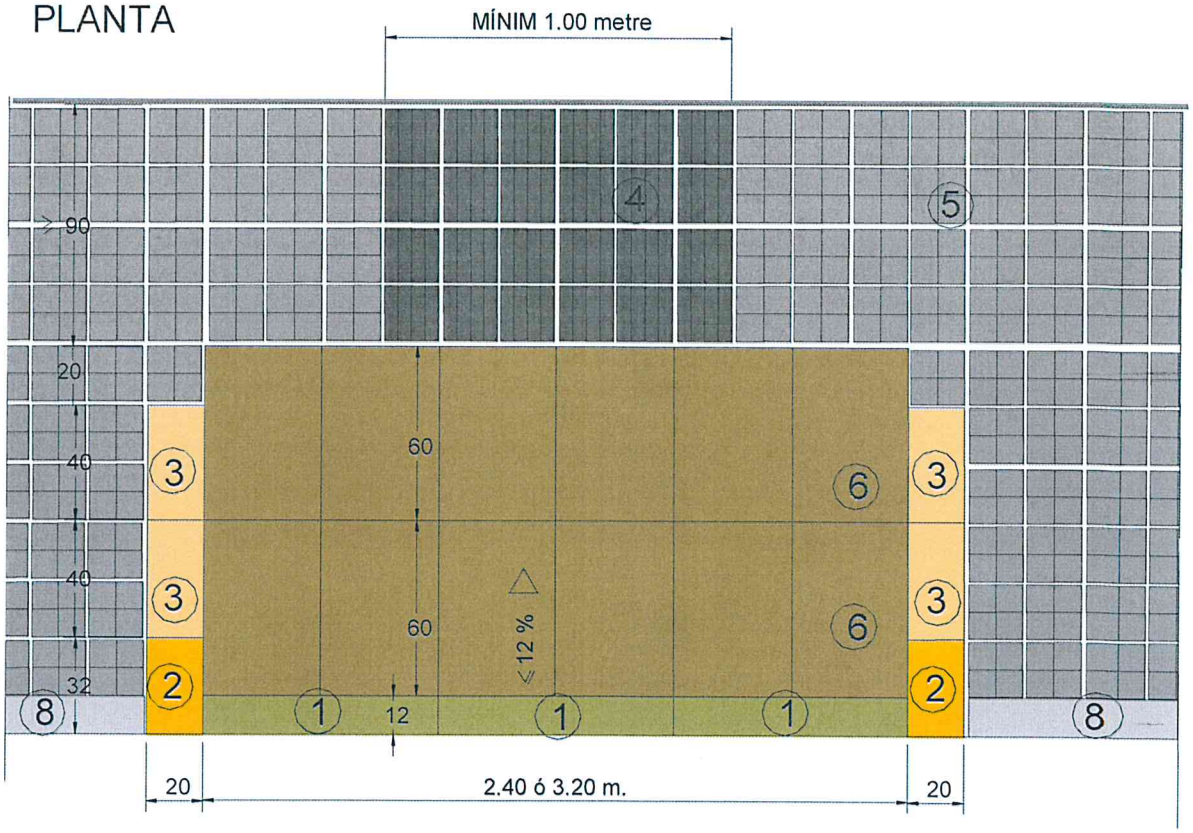

SECCIÓ

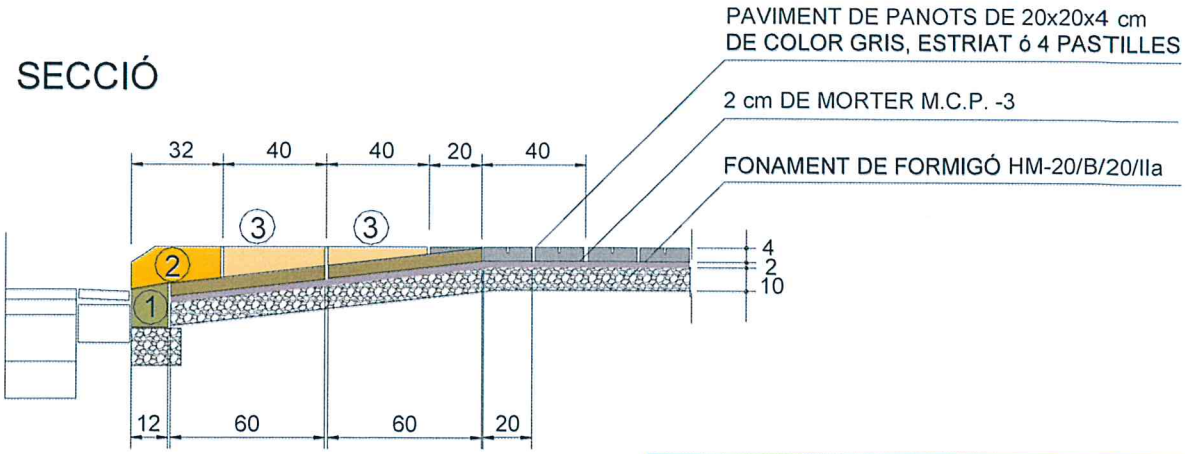

Serà d'obligatori compliment la Normativa vigent (**UNE-EN 1339:2004 i UNE-EN 1339:2004/AC:2006**) pels panots col·locats a les Reposicions de Paviments.

(S'exigiran panots de classe resistent 3-U per la flexió i classe 70-7 per la ruptura, amb una absorció d'aigua inferior o igual al 6%, un gruix de la capa de petjada no inferior als 4mm. i preparats per a tràfic peatonal intens.)

En el cas de que el paviment existent sigui del tipus Pirelli blanc i vermell de 30x30x4 cm, el panot estriat serà substituït pel panot de botó de 30x30x4 cm.

AIGÜES DE BLANES, S.A.	**HOMOLOGACIÓ MATERIALS REPOSICIÓ DE PAVIMENTS.**	**Núm. de fitxa** 4.1
	GUAL DE VIANANTS EN VORERA D'AMPLADA ≥ 2.20 M	**DATA** NOVEMBRE 2013

PLANTA

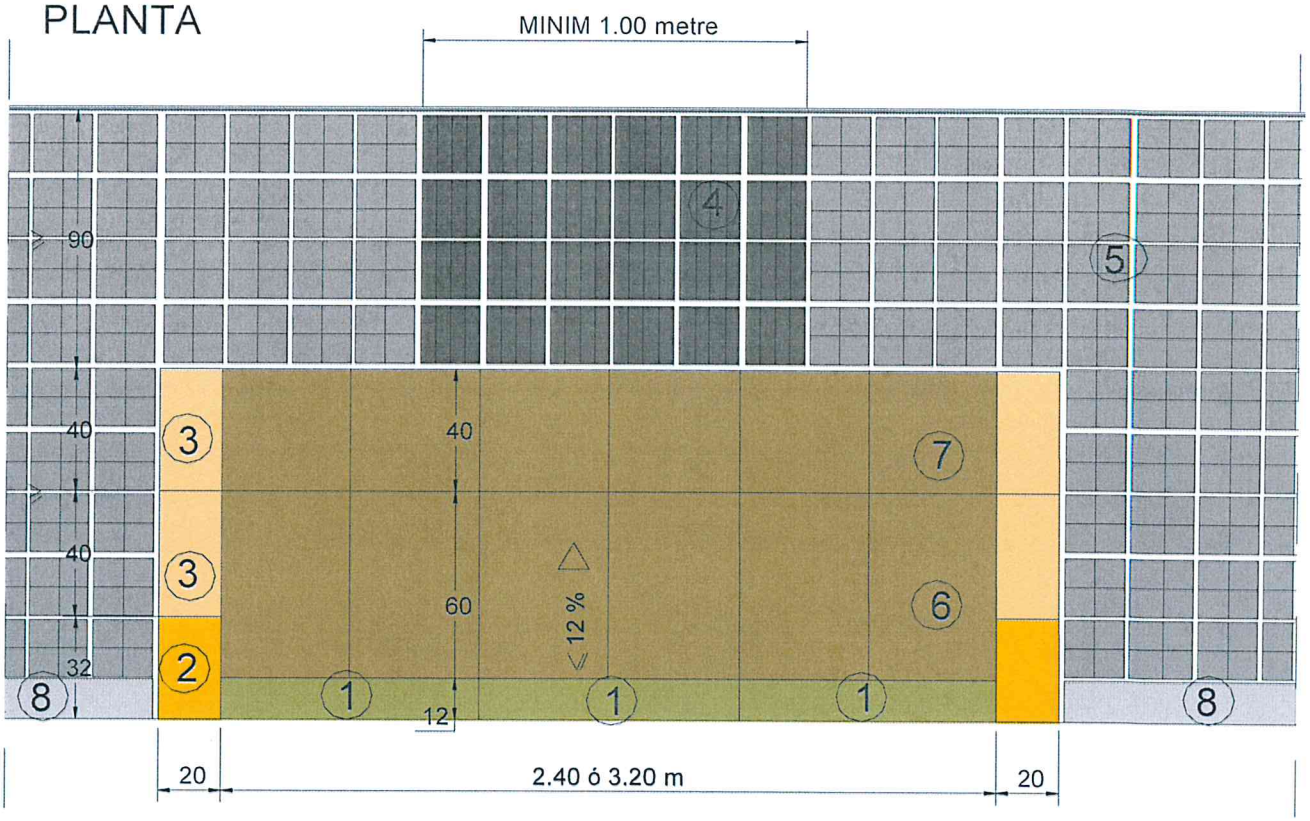

SECCIÓ

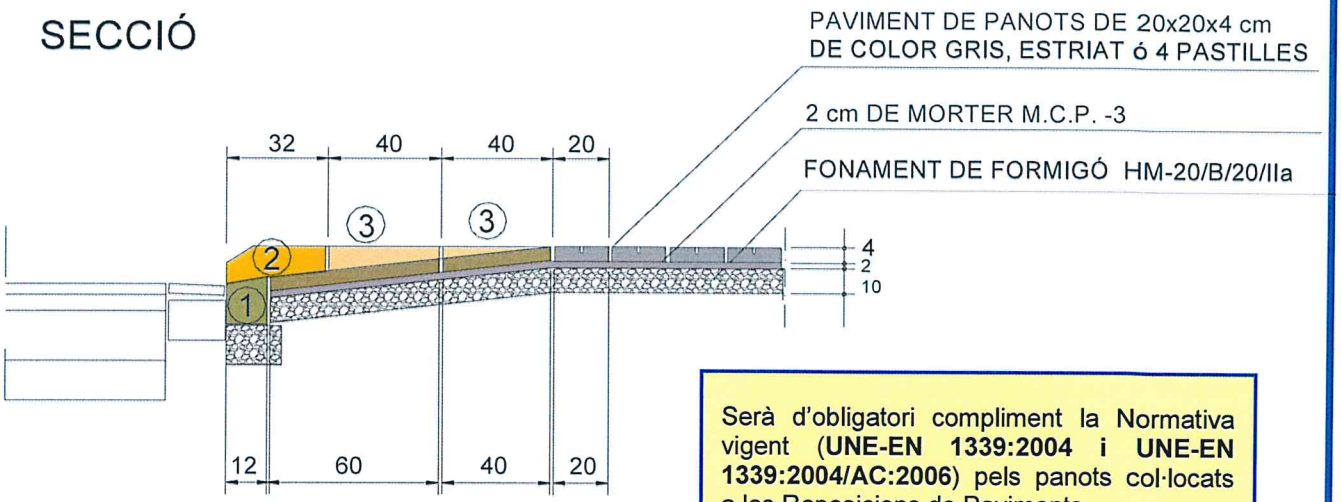

En el cas de que el paviment existent sigui del tipus Pirelli blanc i vermell de 30x30x4 cm, el panot estriat serà substituït pel panot de botó de 30x30x4 cm.

Serà d'obligatori compliment la Normativa vigent (**UNE-EN 1339:2004 i UNE-EN 1339:2004/AC:2006**) pels panots col·locats a les Reposicions de Paviments.

(S'exigiran panots de classe resistent 3-U per la flexió i classe 70-7 per la ruptura, amb una absorció d'aigua inferior o igual al 6%, un gruix de la capa de petjada no inferior als 4mm. i preparats per a tràfic peatonal intens.)

AIGÜES DE BLANES, S.A.	**HOMOLOGACIÓ MATERIALS REPOSICIÓ DE PAVIMENTS.**	**Núm. de fitxa** 4.2
	GUAL DE VIANANTS EN VORERA D'AMPLADA ENTRE 2 I 2.20M	**DATA NOVEMBRE 2013**

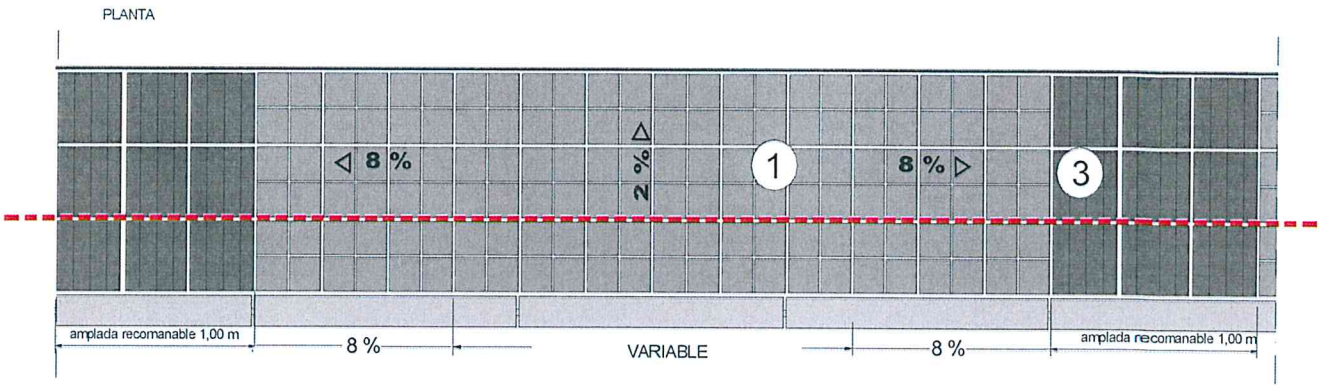

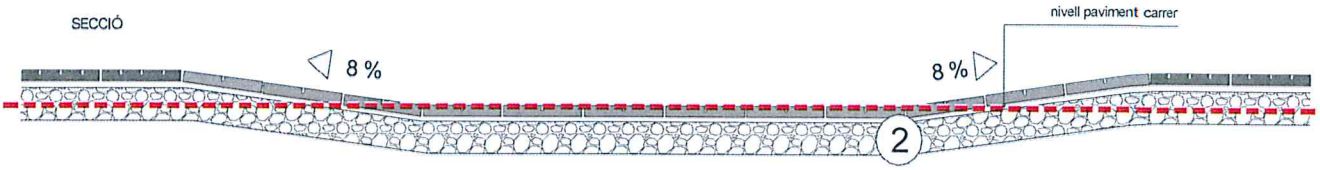

1. PAVIMENTS DE PANOTS 20x20x4cm DE COLOR GRIS DE 4 PASTILLES
2. FONAMENT DE FORMIGÓ DE 10 cm TIPUS HM - 20 / B / 20 / IIa
3. PAVIMENTS DE PANOTS 20x20x4cm DE COLOR GRIS ESTRIAT

En el cas que el paviment existent sigui del tipus Pirelli blanc i vermell de 30x30x4 cm., el panot estriat serà substituït pel panot de botó de 30x30x4 cm.

En els guals tipus "barca" el panot estriat es col·locarà en sentit paral·lel a la vorera i abans i després del gual. Es col·locarà en sentit perpendicular quan es centri dins el gual, en voreres de punt rodó.

Serà d'obligatori compliment la Normativa vigent (**UNE-EN 1339-2004 i UNE-EN 1339:2004/AC:2006**) pels panots col·locats a les Reposicions de Paviments.

(S'exigiran panots de classe resistent 3-U per la flexió i classe 70-7 per la ruptura, amb una absorció d'aigua inferior o igual al 6%, un gruix de la capa de petjada no inferior als 4mm. i preparats per a tràfic peatonal intens.)

AIGÜES DE BLANES, S.A.	**HOMOLOGACIÓ MATERIALS REPOSICIÓ DE PAVIMENTS.**	**Núm. de fitxa** 4.3
	GUAL DE VIANANTS EN VORERES D'AMPLADA ≤ 2 M	**DATA NOVEMBRE 2013**

DETALL PECES FITXES 4.1 i 4.2

1

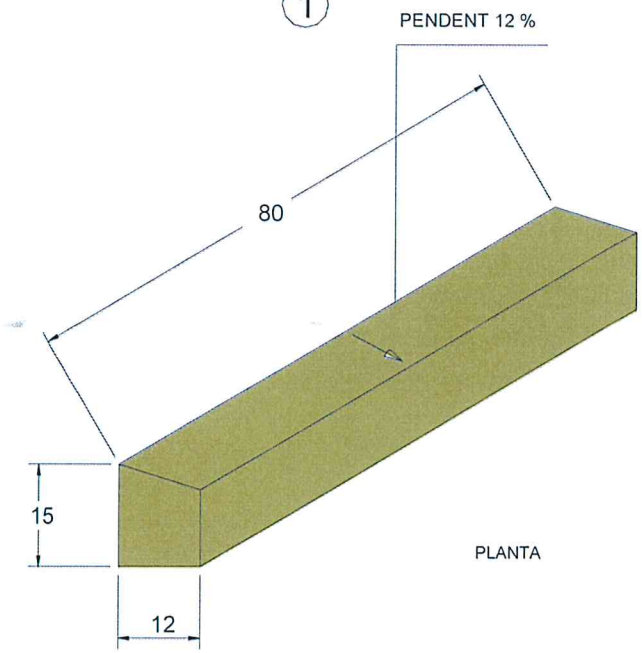

1 Peça de formigó de 80 x 12 x 15 cms. buixardada

2 Peça de formigó de 32 x 20 x 20 cms. buixardada

3 Peça de formigó de 40 x 20 x 20 cms. buixardada

4 Franja de panots centrada en el gual amb 100 cms. mínim d'amplada i de 20 x 20 x 4 cms. estriat pel panot gris de 4 pastilles ó de 30x30 de botó gris per panot Pirelli de 30x30 B/V

5 Panot hidràulic de color gris de 4 pastilles de 20 x 20 x 4 cms. ó panot Pirelli polit de 30x30 blanc i vermell

6 Llosa hidràulica de formigó de color gris de 60 x 40 x 4 cms granallada.

7 Llosa hidràulica de formigó de color gris de 40 x 40 x 4 cms granallada.

8 Vorada existent.

7

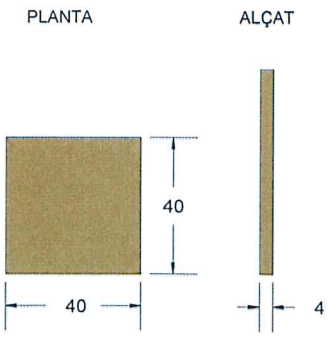

6

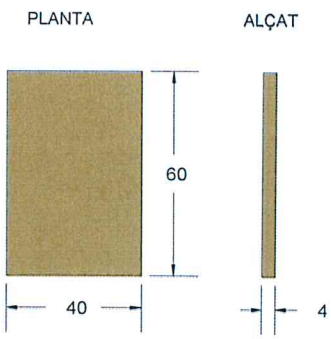

2

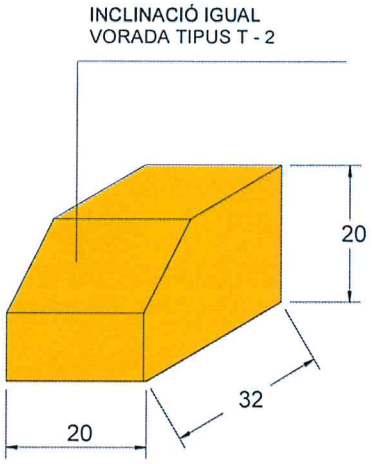

3

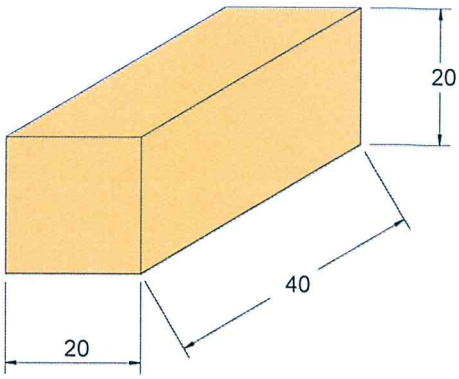

AIGÜES DE BLANES, S.A.	**HOMOLOGACIÓ MATERIALS REPOSICIÓ DE PAVIMENTS.**	**Núm. de fitxa** 4.4
	DETALL PECES DELS GUALS DE VIANANTS	**DATA NOVEMBRE 2013**

Llosa hidràulica de formigó de color gris de 40x40x4 cm granallada.

Llosa hidràulica de formigó de color gris de 60x40x4 cm granallada.

Vorada de formigó de 32x20x20 cm buixardada.

Peça de formigó de 40x20x20 cm buixardada.

Peça de formigó de 80x12x15 cm buixardada.

AIGÜES DE BLANES, S.A.	HOMOLOGACIÓ MATERIALS REPOSICIÓ DE PAVIMENTS	Núm. de fitxa 4.5
	DETALL PECES DELS GUALS DE VIANANTS	DATA NOVEMBRE 2013

GUAL DE VIANANTS EN VORERA D'AMPLADA ≥ 2 m

GUAL DE VIANANTS EN VORERA D'AMPLADA ENTRE 2 I 2'20 m

GUAL DE VIANANTS EN VORERA D'AMPLADA ≤ 2 m

AIGÜES DE BLANES, S.A.	HOMOLOGACIÓ MATERIALS REPOSICIÓ DE PAVIMENTS	Núm. de fitxa 4.6
	TIPUS DELS GUALS DE VIANANTS	DATA NOVEMBRE 2013

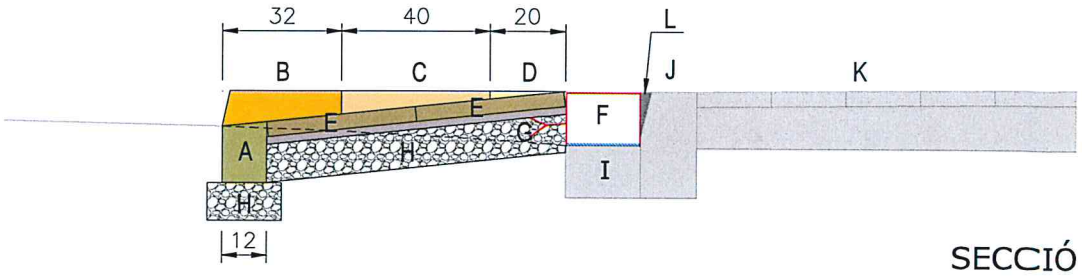

SECCIÓ

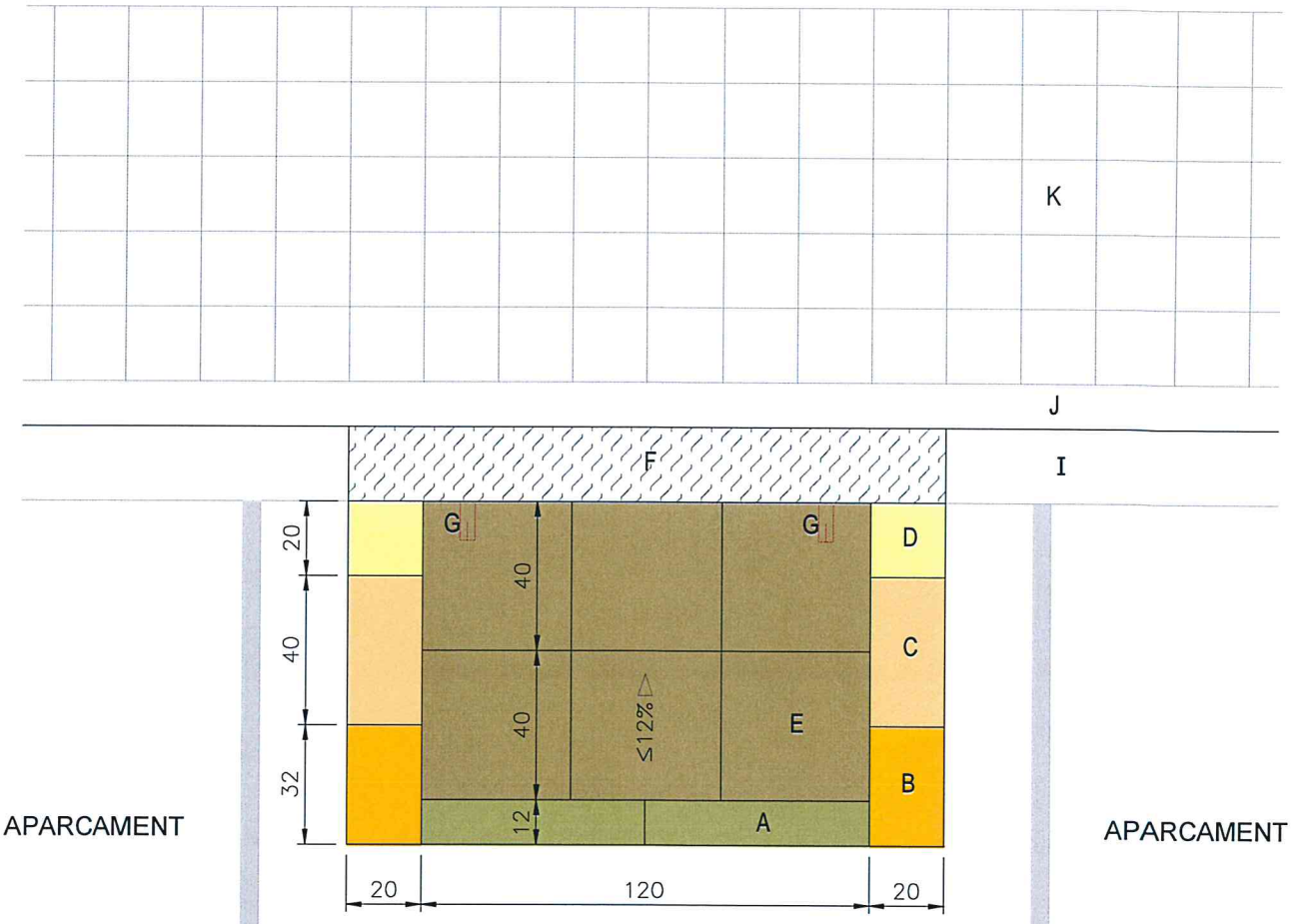

A - Peça de formigó de 80 x 12 x 15 cms. buixardada
B - Peça de formigó de 32 x 20 x 20 cms. buixardada
C - Peça de formigó de 40 x 20 x 20 cms. buixardada
D - Peça de formigó de 20 x 20 x 20 cms. buixardada
E - Llosa hidràulica de formigó de color gris de 40 x 40 x 4 cms. granallada sobre base de morter de 2cm
F - Xapa metàl·lica antilliscant de 3 mm. de gruix en forma de "U" invertida adaptada a l'amplada de la rigola i l'alçada de la vorada per pas de l'aigua
G - Pota d'ancoratge 100 x 40 x 3 mm.
H - Solera de formigó de 10 cms. de gruix, HM-20/B/2O/IIa
I - Rigola existent
J - Vorada existent
K - Vorera existent
L - Replè amb morter retràctil

PLANTA

AIGÜES DE BLANES, S.A.	HOMOLOGACIÓ MATERIALS REPOSICIÓ DE PAVIMENTS.	Núm. de fitxa 4.7
	GUAL ESPECIAL PER ACCÉS DE MINUVÀLIDS EN ZONA D'APARCAMENT DE VEHICLES	DATA NOVEMBRE 2013

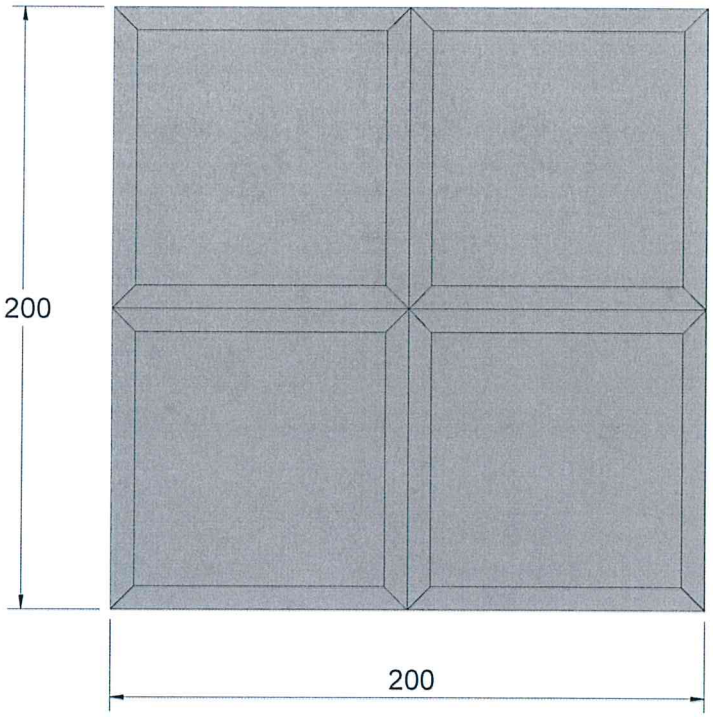

PLANTA

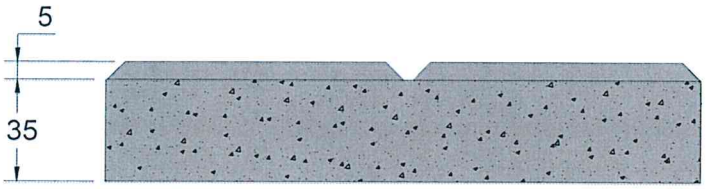

ALÇAT

Serà d'obligatori compliment la Normativa vigent (**UNE-EN 1339-2004 i UNE-EN 1339:2004/AC:2006**) pels panots col·locats a les Reposicions de Paviments.

(S'exigiran panots de classe resistent 3-U per la flexió i classe 70-7 per la ruptura, amb una absorció d'aigua inferior o igual al 6%, un gruix de la capa de petjada no inferior als 4mm. i preparats per a tràfic peatonal intens.)

AIGÜES DE BLANES, S.A.	**HOMOLOGACIÓ MATERIALS REPOSICIÓ DE PAVIMENTS**	**Núm. de fitxa** 5.1
	PANOT HIDRÀULIC DE COLOR GRIS DE 4 PASTILLES DE 20X20X4 CMS.	**DATA NOVEMBRE 2013**

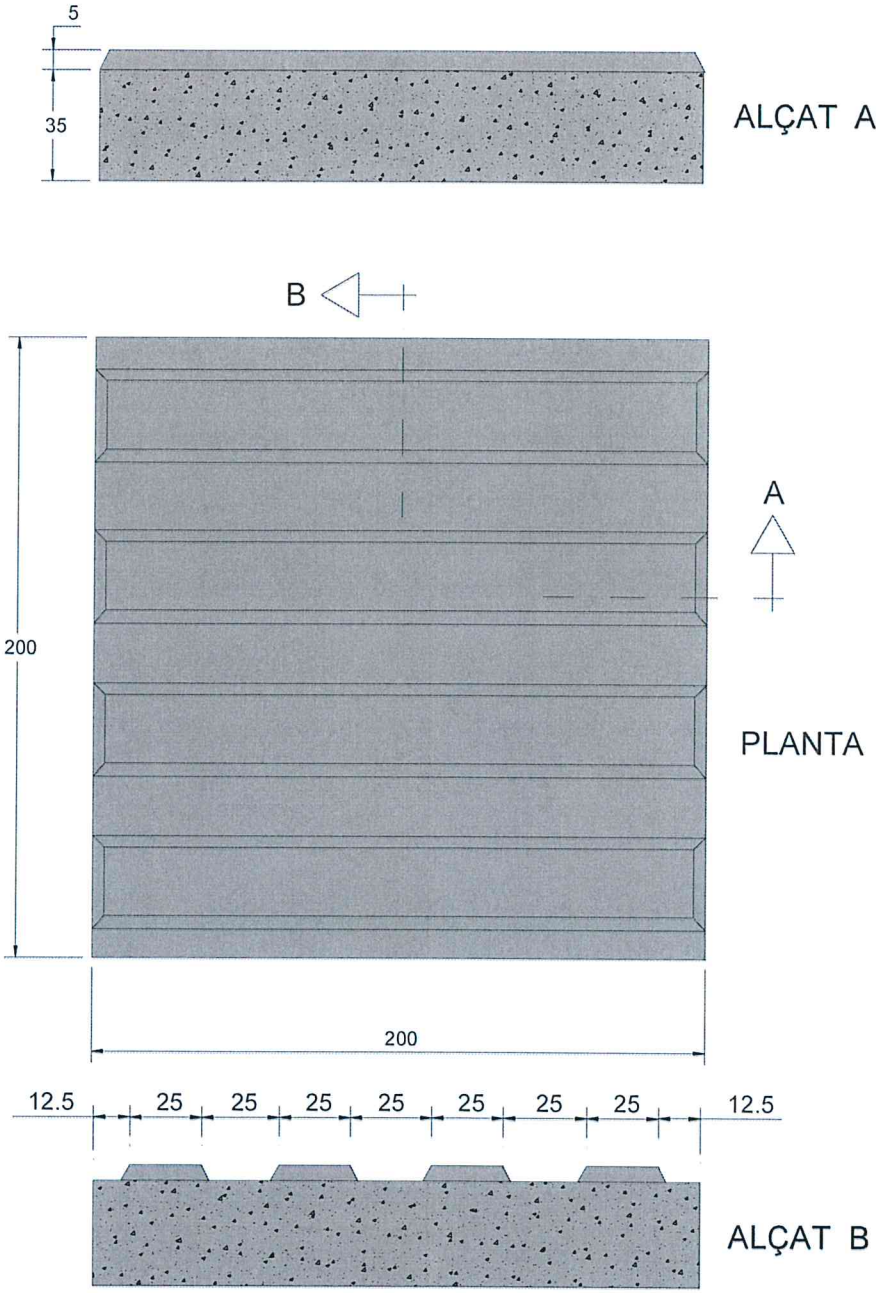

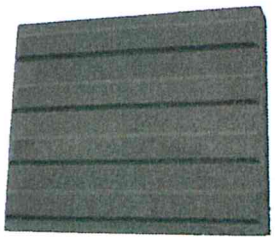

Serà d'obligatori compliment la Normativa vigent (**UNE-EN 1339-2004 i UNE-EN 1339:2004/AC:2006**) pels panots col·locats a les Reposicions de Paviments.

(S'exigiran panots de classe resistent 3-U per la flexió i classe 70-7 per la ruptura, amb una absorció d'aigua inferior o igual al 6%, un gruix de la capa de petjada no inferior als 4mm. i preparats per a tràfic peatonal intens.)

AIGÜES DE BLANES, S.A.	**HOMOLOGACIÓ MATERIALS REPOSICIÓ DE PAVIMENTS**	**Núm. de fitxa** 5.2
	PANOT HIDRÀULIC GRIS ESTRIAT DE 20X20X4 CMS PER A GUAL DE MINUSVÀLIDS	**DATA NOVEMBRE 2013**

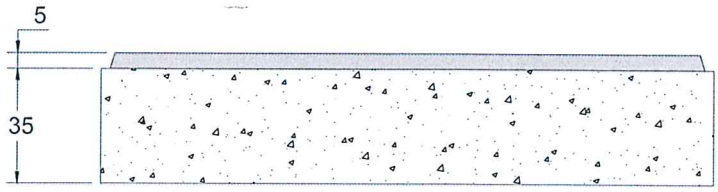

ALÇAT A

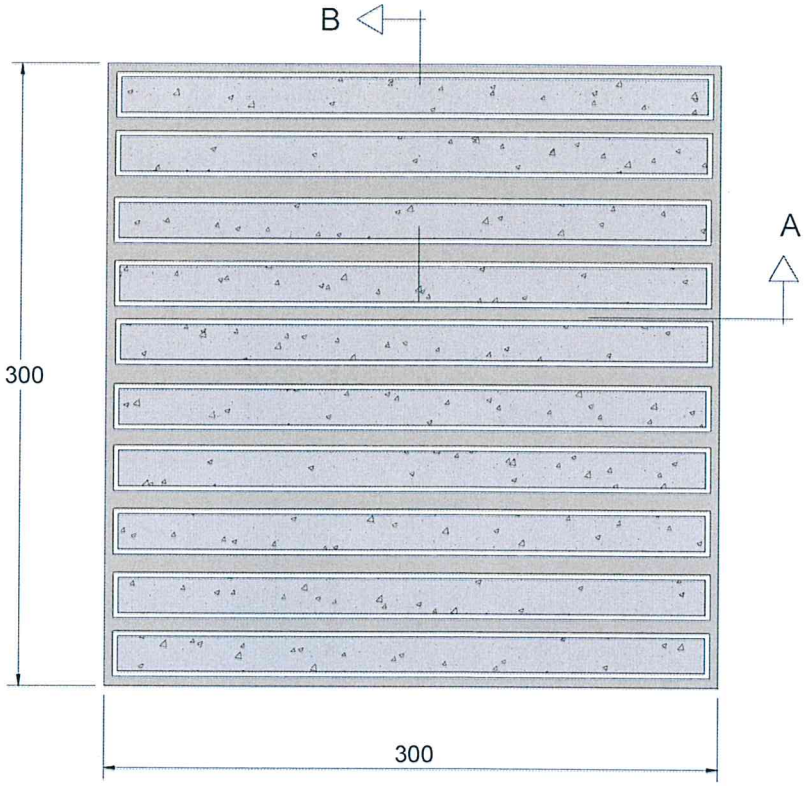

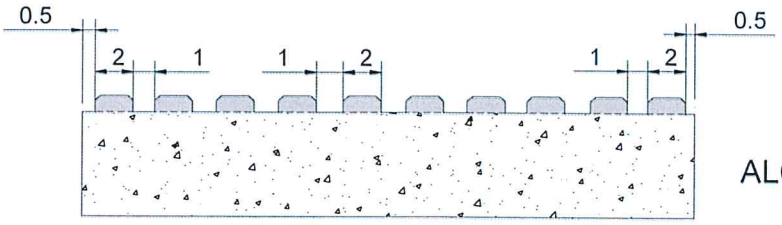

ALÇAT B

- Característiques geomètriques, resistència a la flexió, càrrega de trencament, resistència al desgast per abrasió, absorció d'aigua, resistència a l'impacte i resistència al lliscament/relliscament. **UNE-EN 13748-2:2005 i UNE 127748-2:2006.**

AIGÜES DE BLANES, S.A.	**HOMOLOGACIÓ MATERIALS REPOSICIÓ DE PAVIMENTS**	**Núm. de fitxa** 5.3.1
	PANOT DE TERRATZO POLIT DE COLOR BLANC ESTRIAT DE 30X30X4 CMS.	**DATA NOVEMBRE 2013**

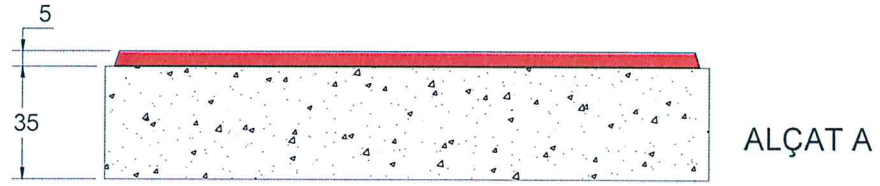

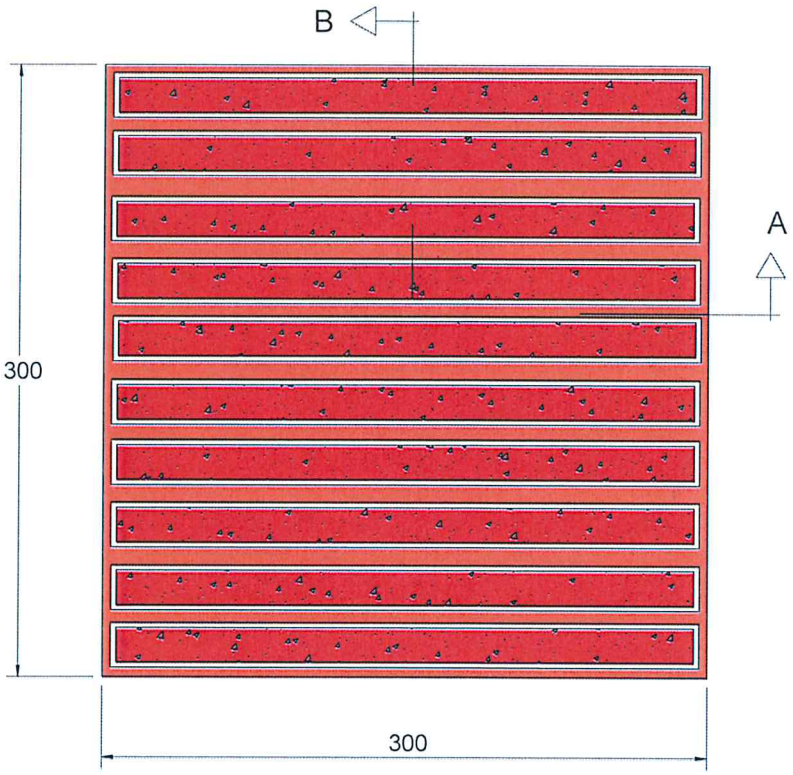

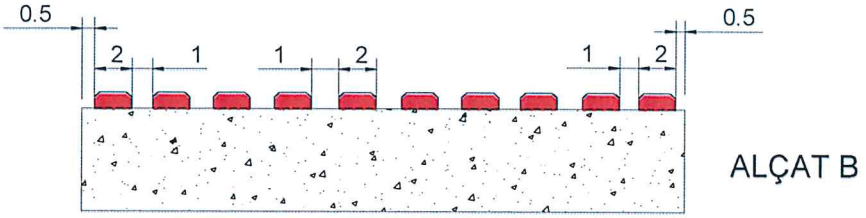

- Característiques geomètriques, resistència a la flexió, càrrega de trencament, resistència al desgast per abrasió, absorció d'aigua, resistència a l'impacte i resistència al lliscament/relliscament. **UNE-EN 13748-2:2005 i UNE 127748-2:2006.**

AIGÜES DE BLANES, S.A.	**HOMOLOGACIÓ MATERIALS REPOSICIÓ DE PAVIMENTS**	**Núm. de fitxa** 5.3.2
	PANOT DE TERRATZO POLIT DE COLOR VERMELL ESTRIAT DE 30X30X4 CMS.	**DATA NOVEMBRE 2013**

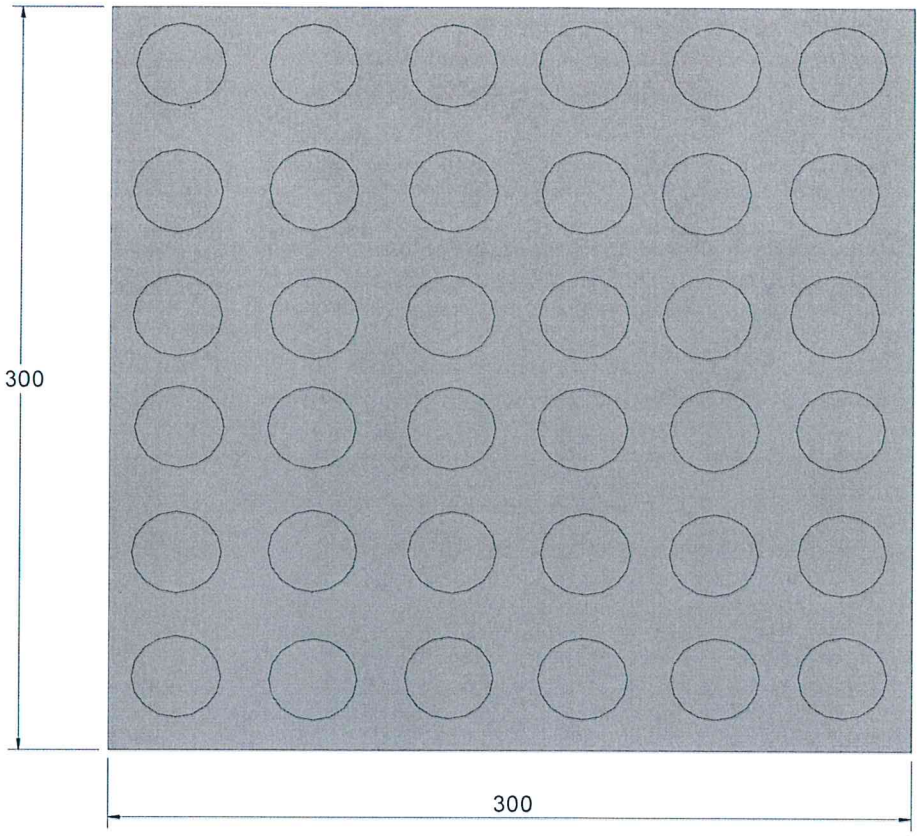

PLANTA

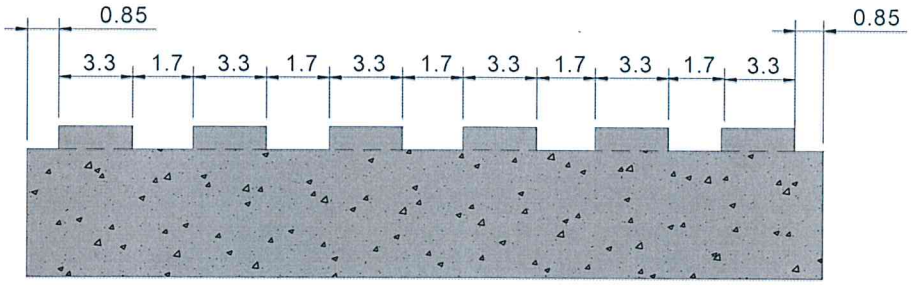

ALÇAT

Serà d'obligatori compliment la Normativa vigent (**UNE-EN 1339-2004 i UNE-EN 1339:2004/AC:2006**) pels panots col·locats a les Reposicions de Paviments.

(S'exigiran panots de classe resistent 3-U per la flexió i classe 70-7 per la ruptura, amb una absorció d'aigua inferior o igual al 6%, un gruix de la capa de petjada no inferior als 4mm. i preparats per a tràfic peatonal intens.)

AIGÜES DE BLANES, S.A.	**HOMOLOGACIÓ MATERIALS REPOSICIÓ DE PAVIMENTS**	**Núm. de fitxa** 5.4
	PANOT HIDRÀULIC GRIS TIPUS BOTÓ DE 30X30X4 CMS PER A GUAL DE MINUSVÀLIDS	**DATA NOVEMBRE 2013**

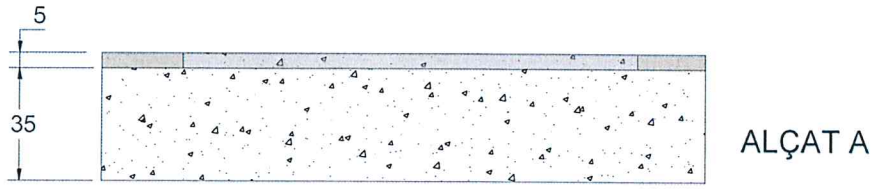

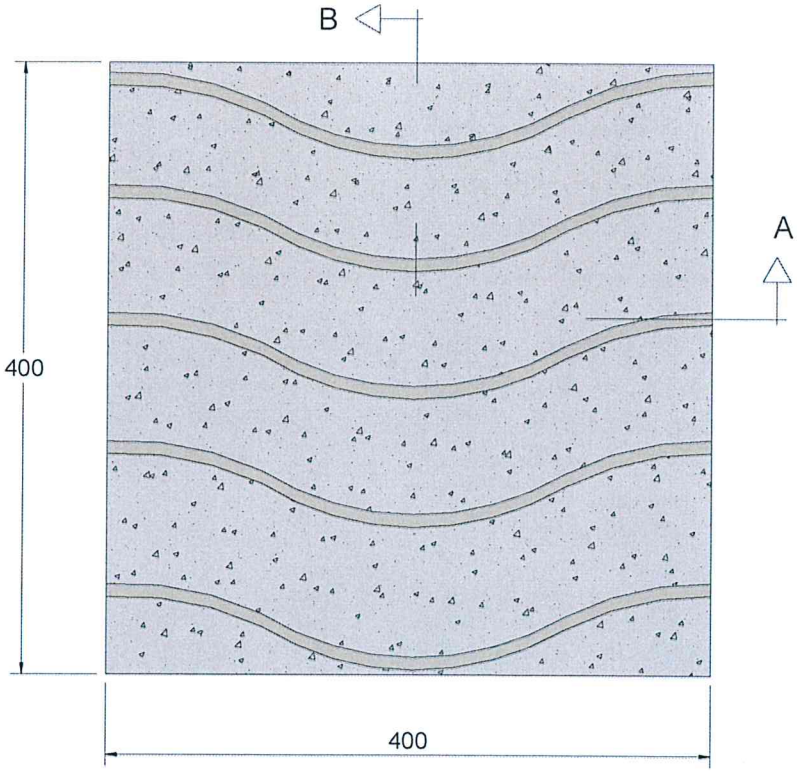

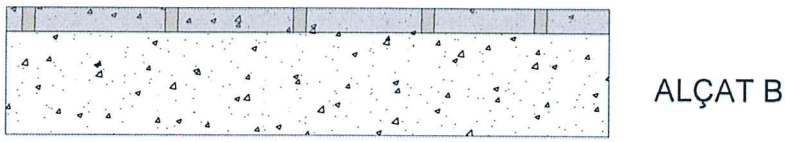

- Característiques geomètriques, resistència a la flexió, càrrega de trencament, resistència al desgast per abrasió, absorció d'aigua, resistència a l'impacte i resistència al lliscament/relliscament. **UNE-EN 13748-2:2005 i UNE 127748-2:2006.**

AIGÜES DE BLANES, S.A.	**HOMOLOGACIÓ MATERIALS REPOSICIÓ DE PAVIMENTS**	**Núm. de fitxa** 5.5.1
	PANOT DE TERRATZO POLIT DE COLOR BLANC ONDULAT DE 40X40X4 CMS.	**DATA NOVEMBRE 2013**

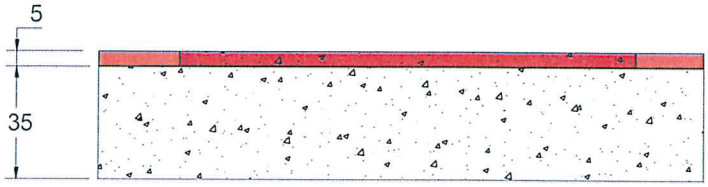

ALÇAT A

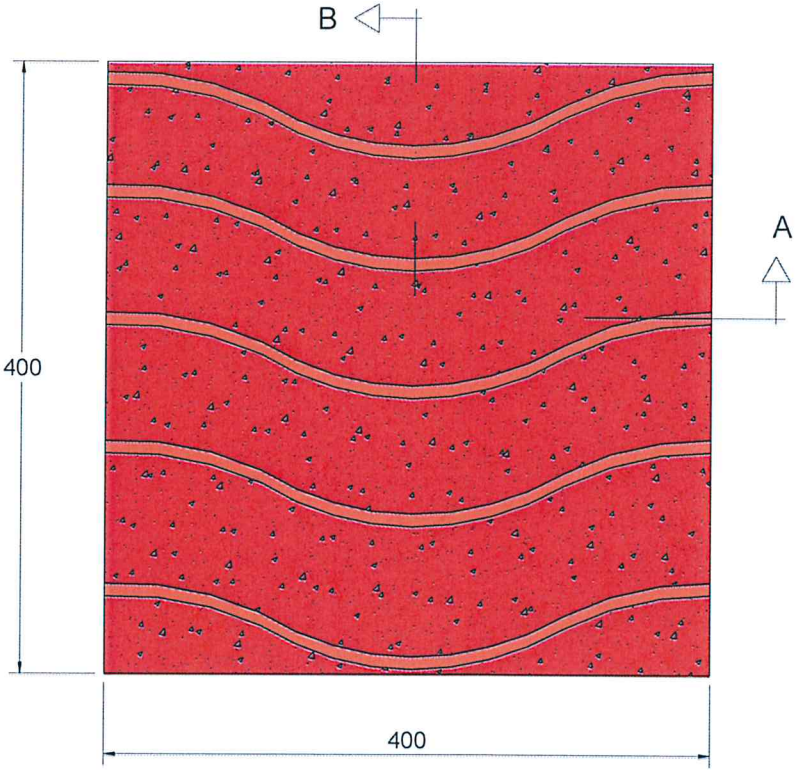

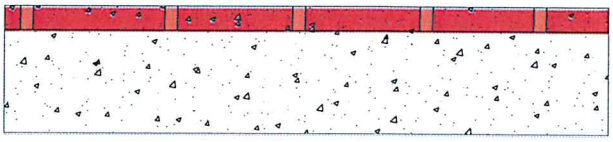

ALÇAT B

- Característiques geomètriques, resistència a la flexió, càrrega de trencament, resistència al desgast per abrasió, absorció d'aigua, resistència a l'impacte i resistència al lliscament/relliscament. **UNE-EN 13748-2:2005 i UNE 127748-2:2006.**

AIGÜES DE BLANES, S.A.	**HOMOLOGACIÓ MATERIALS REPOSICIÓ DE PAVIMENTS**	**Núm. de fitxa** 5.5.2
	PANOT DE TERRATZO POLIT DE COLOR VERMELL ONDULAT DE 40X40X4 CMS.	**DATA NOVEMBRE 2013**

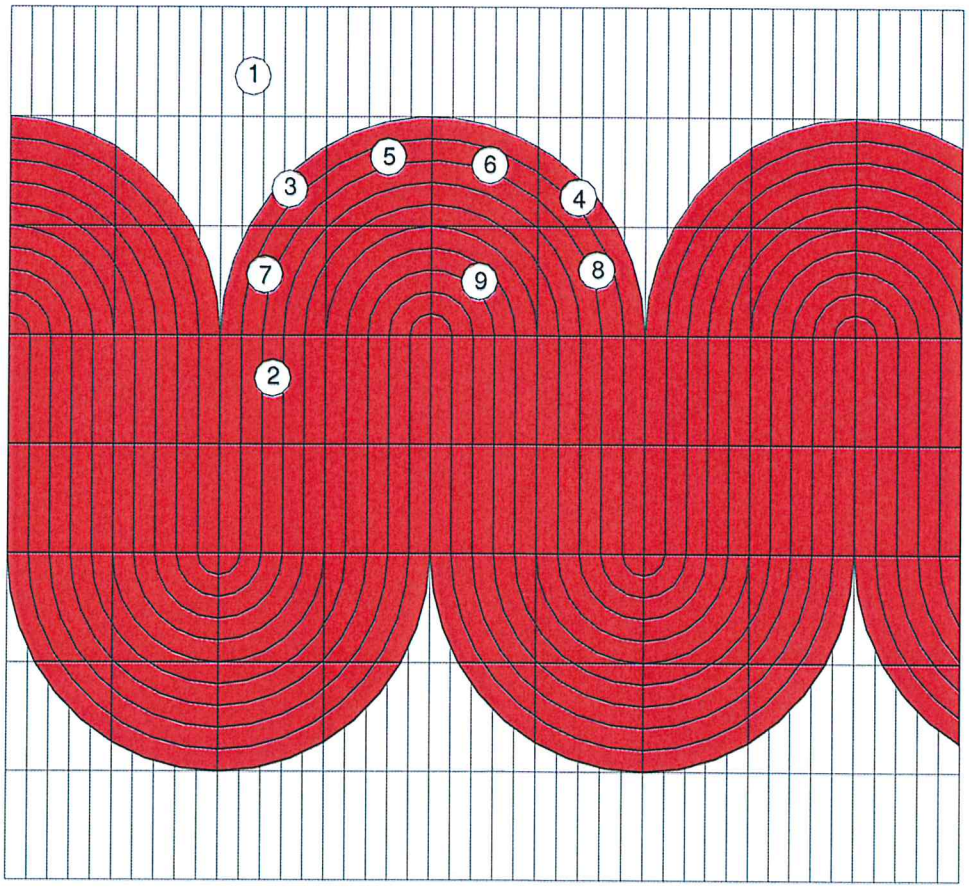

Detall peces:

- Característiques geomètriques, resistència a la flexió, càrrega de trencament, resistència al desgast per abrasió, absorció d'aigua, resistència a l'impacte i resistència al lliscament/relliscament. **UNE-EN 13748-2:2005 i UNE 127748-2:2006.**

AIGÜES DE BLANES, S.A.	**HOMOLOGACIÓ MATERIALS REPOSICIÓ DE PAVIMENTS**	**Núm. de fitxa** 5.6
	PANOT TERRATZO BLANC I VERMELL "FIGURES" DE 40X40X4 CMS	**DATA NOVEMBRE 2013**

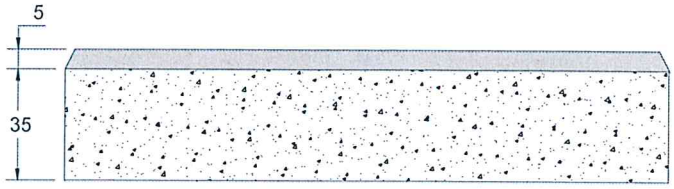

ALÇAT A

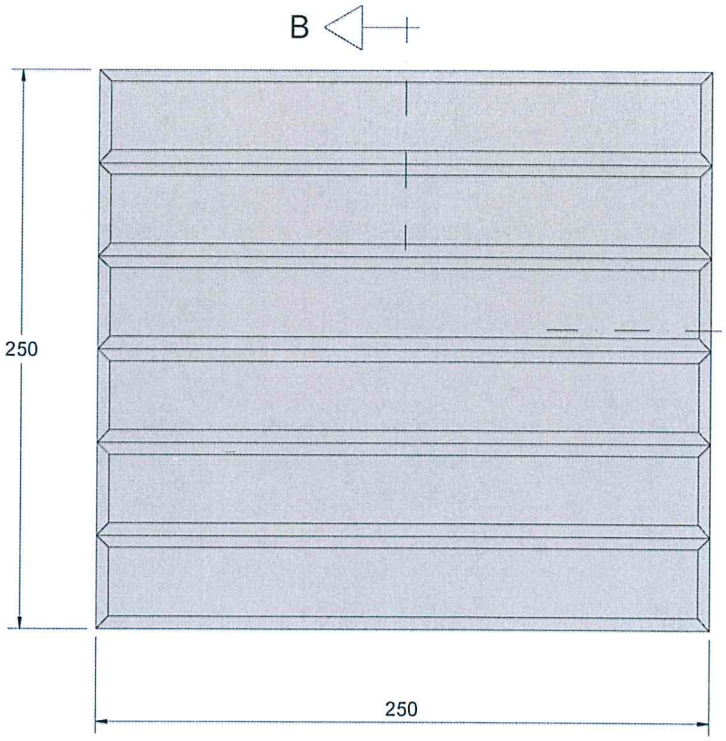

PLANTA

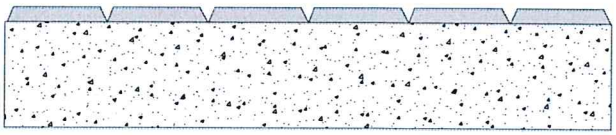

ALÇAT B

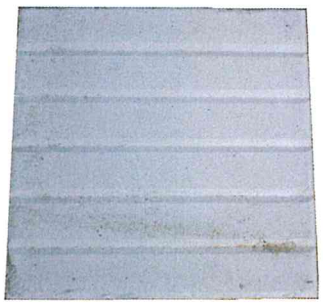

Serà d'obligatori compliment la Normativa vigent (**UNE-EN 1339-2004 i UNE-EN 1339:2004/AC:2006**) pels panots col·locats a les Reposicions de Paviments.

(S'exigiran panots de classe resistent 3-U per la flexió i classe 70-7 per la ruptura, amb una absorció d'aigua inferior o igual al 6%, un gruix de la capa de petjada no inferior als 4mm. i preparats per a tràfic peatonal intens.)

AIGÜES DE BLANES, S.A.	**HOMOLOGACIÓ MATERIALS REPOSICIÓ DE PAVIMENTS**	**Núm. de fitxa** 5.7.1
	PANOT HIDRÀULIC DE COLOR BLANC ESTRIAT DE 25X25X4 CMS	**DATA NOVEMBRE 2013**

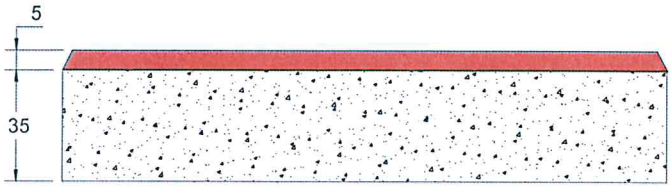

ALÇAT A

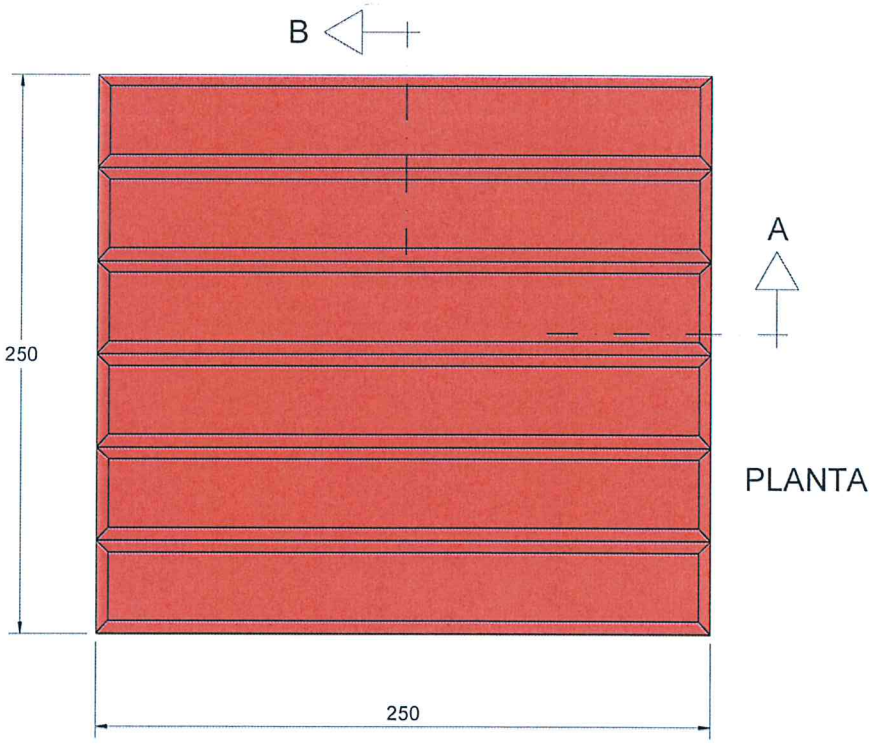

PLANTA

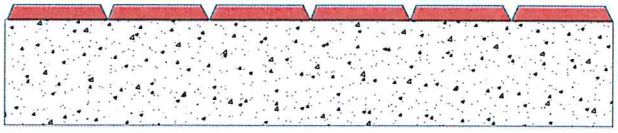

ALÇAT B

Serà d'obligatori compliment la Normativa vigent (**UNE-EN 1339-2004 i UNE-EN 1339:2004/AC:2006**) pels panots col·locats a les Reposicions de Paviments.

(S'exigiran panots de classe resistent 3-U per la flexió i classe 70-7 per la ruptura, amb una absorció d'aigua inferior o igual al 6%, un gruix de la capa de petjada no inferior als 4mm. i preparats per a tràfic peatonal intens.)

AIGÜES DE BLANES, S.A.	**HOMOLOGACIÓ MATERIALS REPOSICIÓ DE PAVIMENTS**	**Núm. de fitxa** 5.7.2
	PANOT HIDRÀULIC DE COLOR VERMELL ESTRIAT DE 25X25X4 CMS	**DATA NOVEMBRE 2013**

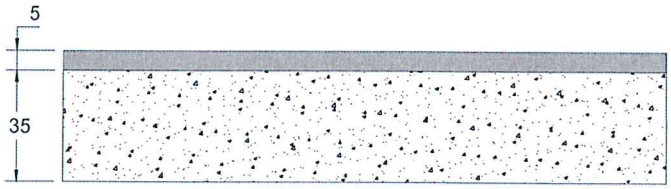

ALÇAT A

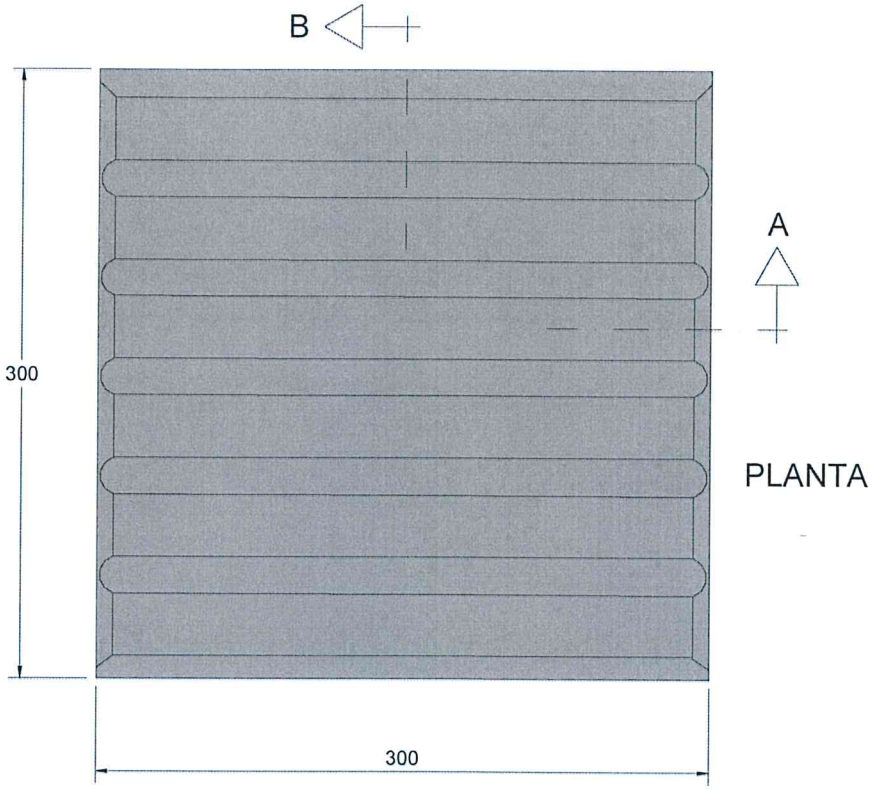

PLANTA

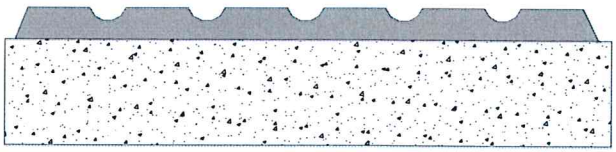

ALÇAT B

Serà d'obligatori compliment la Normativa vigent (**UNE-EN 1339-2004 i UNE-EN 1339:2004/AC:2006**) pels panots col·locats a les Reposicions de Paviments.

(S'exigiran panots de classe resistent 3-U per la flexió i classe 70-7 per la ruptura, amb una absorció d'aigua inferior o igual al 6%, un gruix de la capa de petjada no inferior als 4mm. i preparats per a tràfic peatonal intens.)

AIGÜES DE BLANES, S.A.	**HOMOLOGACIÓ MATERIALS REPOSICIÓ DE PAVIMENTS**	**Núm. de fitxa** 5.8.1
	PANOT HIDRÀULIC DE COLOR GRIS ESTRIAT DE 30X30X4 CMS	**DATA NOVEMBRE 2013**

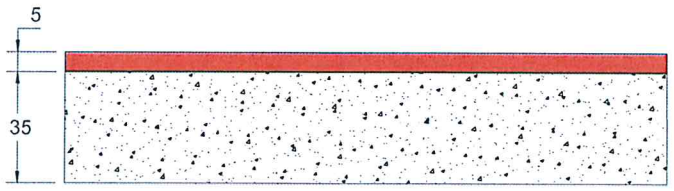

ALÇAT A

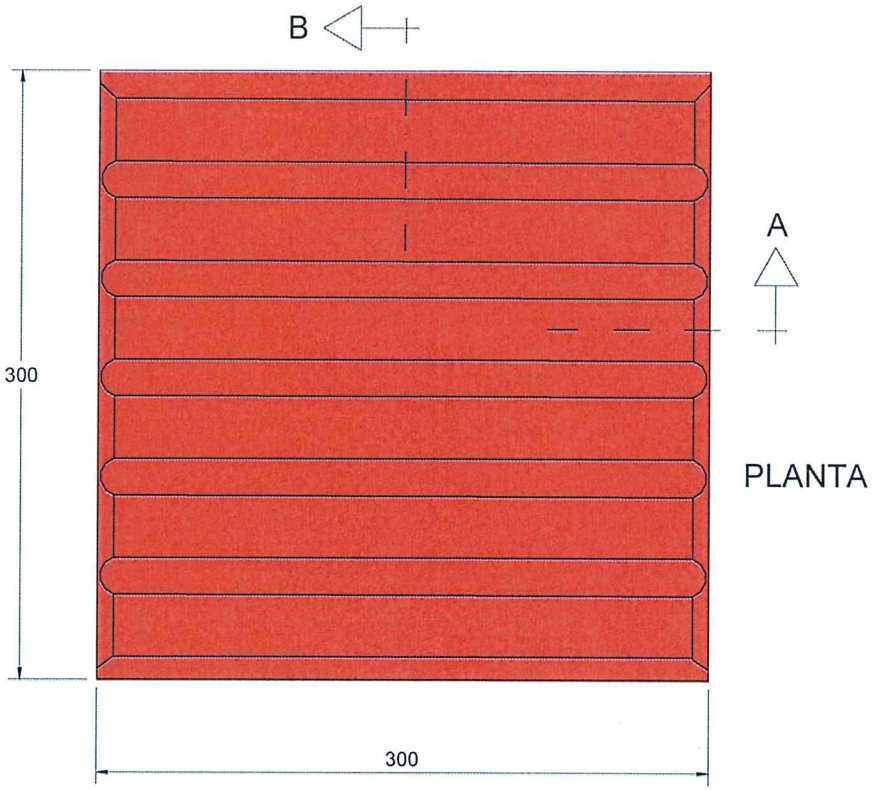

PLANTA

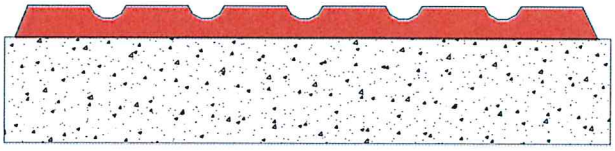

ALÇAT B

Serà d'obligatori compliment la Normativa vigent (**UNE-EN 1339-2004 i UNE-EN 1339:2004/AC:2006**) pels panots col·locats a les Reposicions de Paviments.

(S'exigiran panots de classe resistent 3-U per la flexió i classe 70-7 per la ruptura, amb una absorció d'aigua inferior o igual al 6%, un gruix de la capa de petjada no inferior als 4mm. i preparats per a tràfic peatonal intens.)

AIGÜES DE BLANES, S.A.	**HOMOLOGACIÓ MATERIALS REPOSICIÓ DE PAVIMENTS**	**Núm. de fitxa** 5.8.2
	PANOT HIDRÀULIC DE COLOR VERMELL ESTRIAT DE 30X30X4 CMS	**DATA NOVEMBRE 2013**

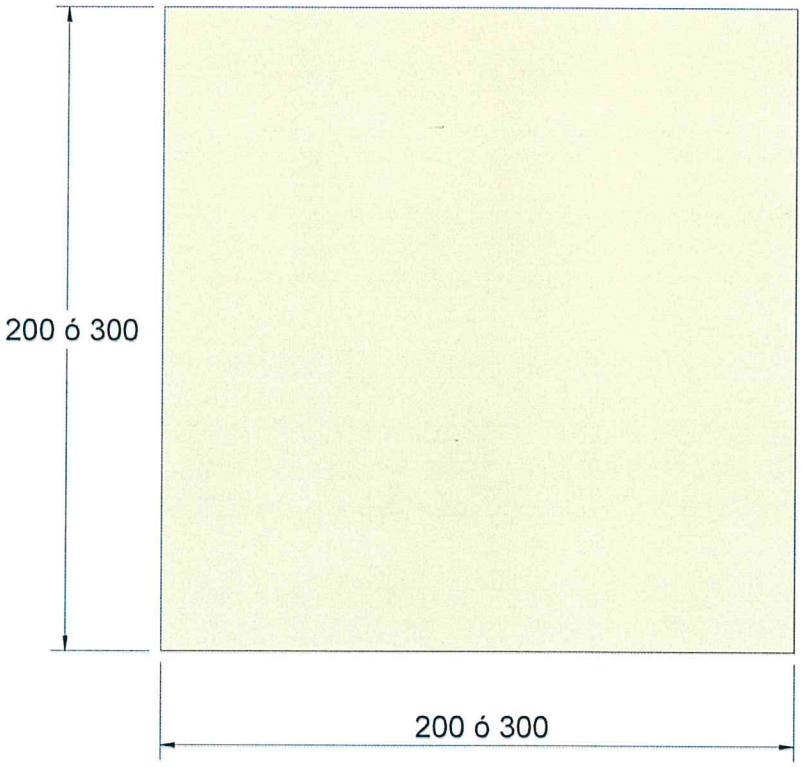

PLANTA

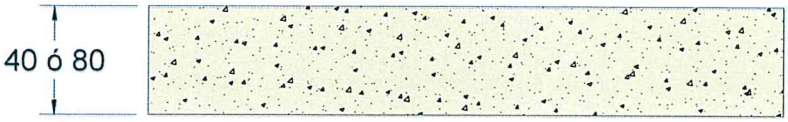

ALÇAT

* Dimensions:

- 20 x 20 x 4 cm
- 20 x 20 x 8 cm
- 30 x 30 x 4 cm
- 30 x 30 x 8 cm

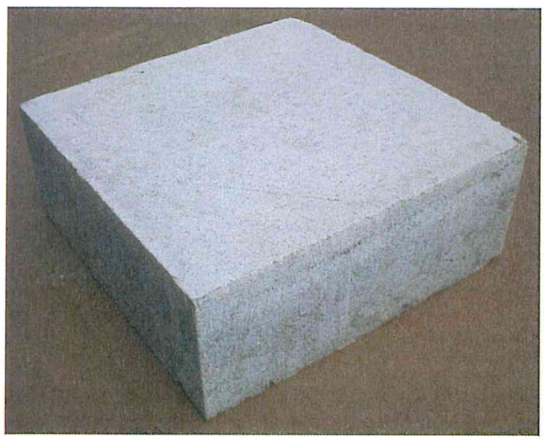

Serà d'obligatori compliment la Normativa vigent (**UNE-EN 1339-2004 i UNE-EN 1339:2004/AC:2006**) pels panots col·locats a les Reposicions de Paviments.

(S'exigiran panots de classe resistent 3-U per la flexió i classe 70-7 per la ruptura, amb una absorció d'aigua inferior o igual al 6%, un gruix de la capa de petjada no inferior als 4mm. i preparats per a tràfic peatonal intens.)

AIGÜES DE BLANES, S.A.	**HOMOLOGACIÓ MATERIALS REPOSICIÓ DE PAVIMENTS**	**Núm. de fitxa** 6.1
	RIGOLA DE LLOSETA BLANCA	**DATA** NOVEMBRE 2013

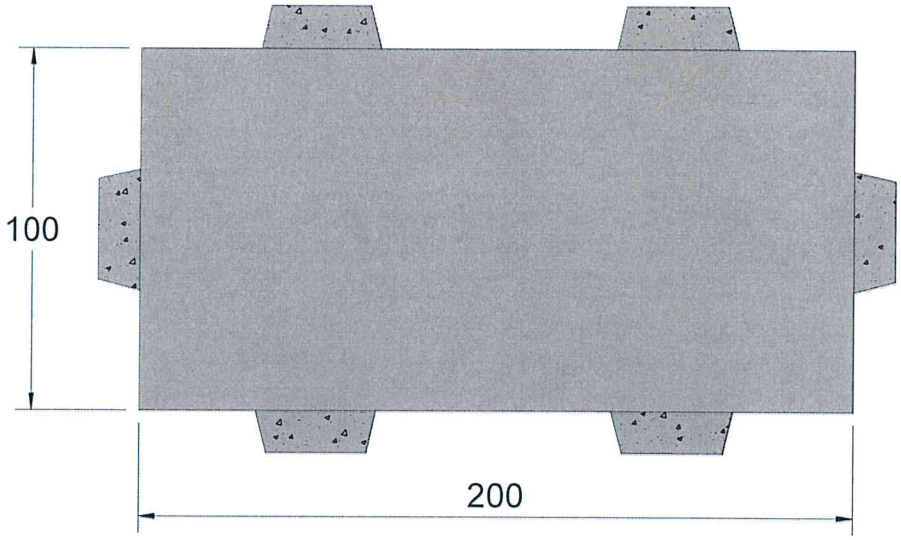

PLANTA

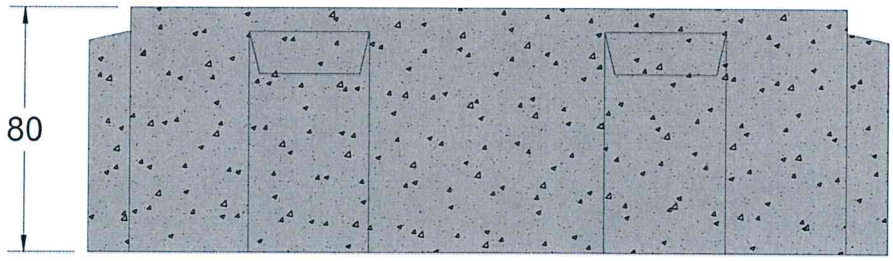

ALÇAT

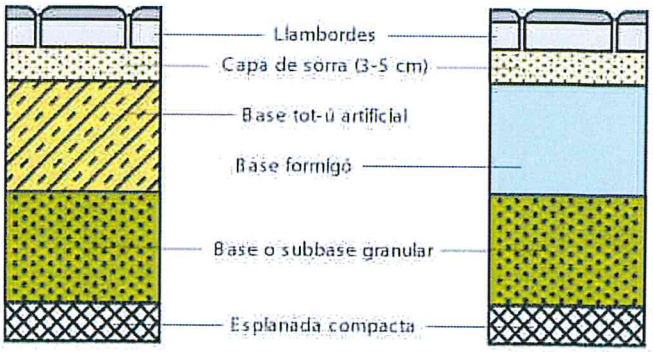

- Característiques geomètriques, resistència climàtica, càrrega de trencament, resistència al desgast per abrasió, resistència a l'impacte i resistència al lliscament/relliscament. **UNE-EN 1338:2004**

AIGÜES DE BLANES, S.A.	**HOMOLOGACIÓ MATERIALS REPOSICIÓ DE PAVIMENTS**	**Núm. de fitxa** 6.2
	LLAMBORDA DE FORMIGÓ RECTANGULAR GRIS DE 20x10x8 CM	**DATA NOVEMBRE 2013**

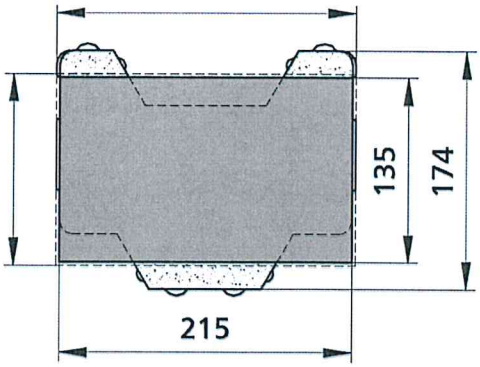

Cotes en mm.

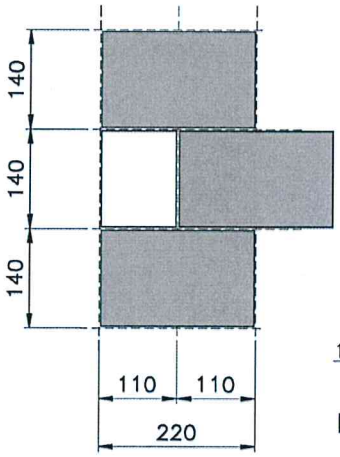

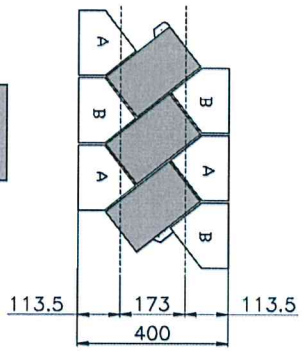

Detall peces A i B a fitxa 6.4.2

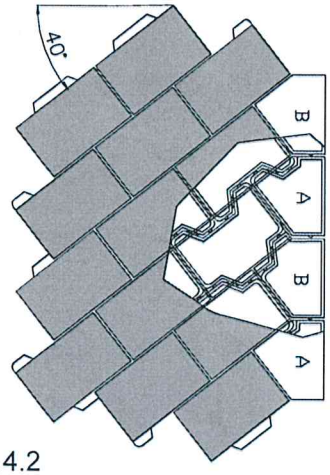

- Característiques geomètriques, resistència climàtica, càrrega de trencament, resistència al desgast per abrasió, resistència a l'impacte i resistència al lliscament/relliscament. **UNE-EN 1338:2004**

AIGÜES DE BLANES, S.A.	**HOMOLOGACIÓ MATERIALS REPOSICIÓ DE PAVIMENTS**	**Núm. de fitxa** 6.3.1
	LLAMBORDA DE FORMIGÓ DE COLOR GRIS PER TRÀNSIT RODAT PESAT DE 22X14X10	**DATA NOVEMBRE 2013**

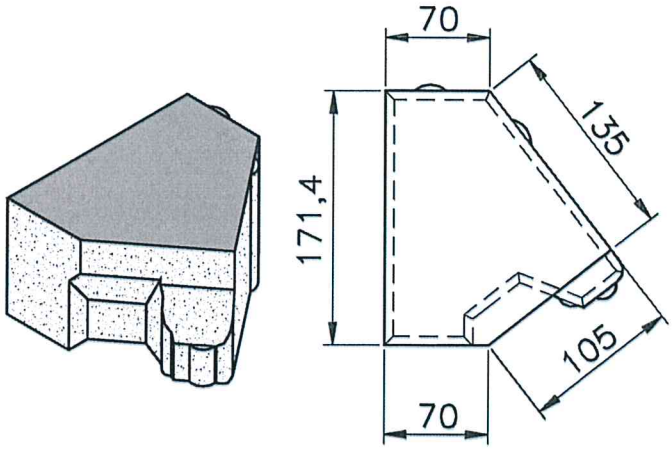

Cotes en mm.

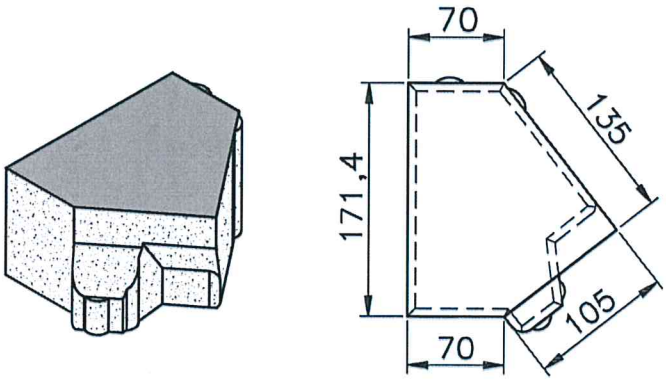

- Característiques geomètriques, resistència climàtica, càrrega de trencament, resistència al desgast per abrasió, resistència a l'impacte i resistència al lliscament/relliscament. **UNE-EN 1338:2004**

AIGÜES DE BLANES, S.A.	**HOMOLOGACIÓ MATERIALS REPOSICIÓ DE PAVIMENTS**	**Núm. de fitxa** 6.3.2
	LLAMBORDA DE FORMIGÓ DE COLOR GRIS DE MARGE PER TRÀNSIT RODAT PESAT PER COL·LOCACIÓ EN DIAGONAL DE 17X11X10.	**DATA NOVEMBRE 2013**

Vista superior

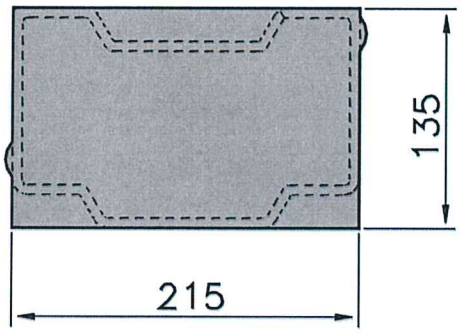

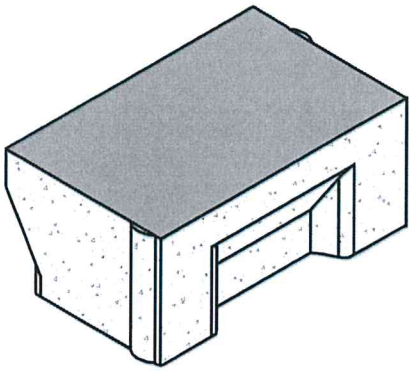

Vista frontal

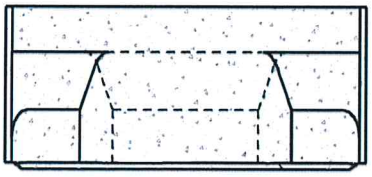

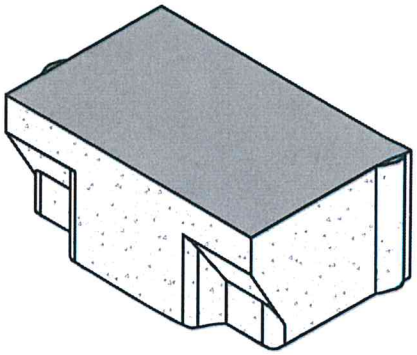

Vista lateral

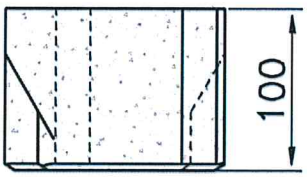

- Característiques geomètriques, resistència climàtica, càrrega de trencament, resistència al desgast per abrasió, resistència a l'impacte i resistència al lliscament/relliscament. **UNE-EN 1338:2004**

AIGÜES DE BLANES, S.A.	**HOMOLOGACIÓ MATERIALS REPOSICIÓ DE PAVIMENTS**	**Núm. de fitxa** 6.3.3
	LLAMBORDA DE FORMIGÓ DE COLOR GRIS PER TRÀNSIT RODAT PESAT PER INSERCIÓ DE 22X14X10.	**DATA NOVEMBRE 2013**

Vista superior

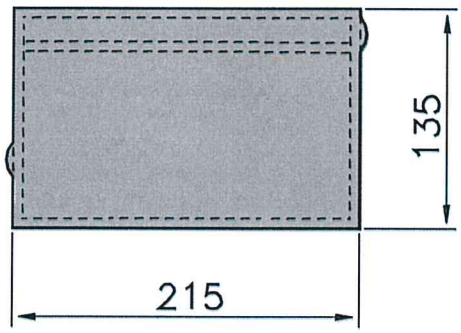

Cotes en mm.

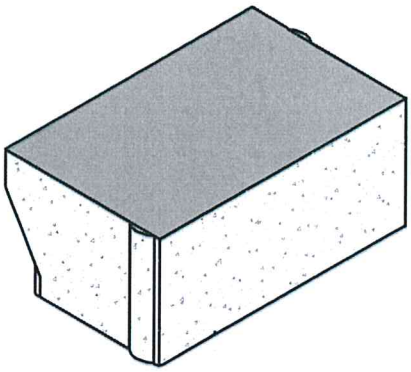

Vista frontal

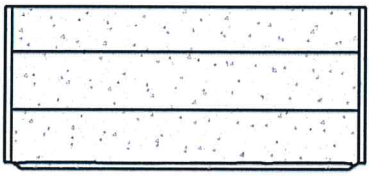

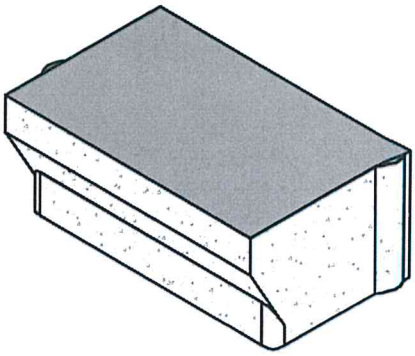

Vista lateral

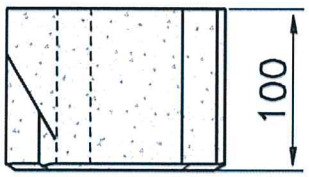

- Característiques geomètriques, resistència climàtica, càrrega de trencament, resistència al desgast per abrasió, resistència a l'impacte i resistència al lliscament/relliscament. **UNE-EN 1338:2004**

AIGÜES DE BLANES, S.A.	**HOMOLOGACIÓ MATERIALS REPOSICIÓ DE PAVIMENTS**	**Núm. de fitxa** 6.3.4
	LLAMBORDA DE FORMIGÓ DE COLOR GRIS PER TRÀNSIT RODAT PESAT PER INICI I FINAL DE 22X11.95X10.	**DATA NOVEMBRE 2013**

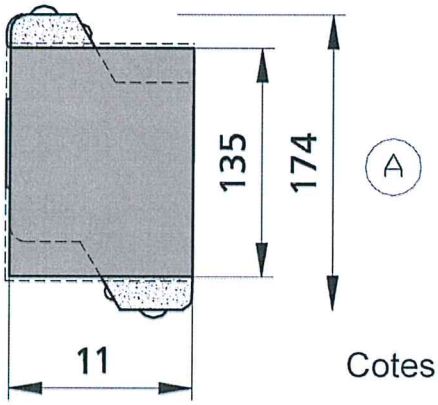

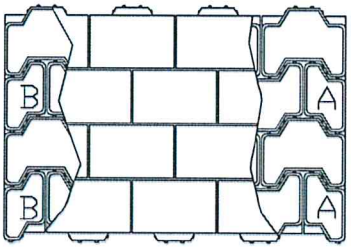

Cotes en mm.

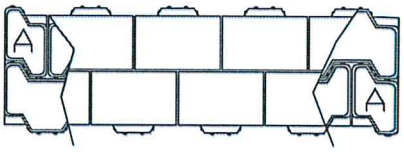

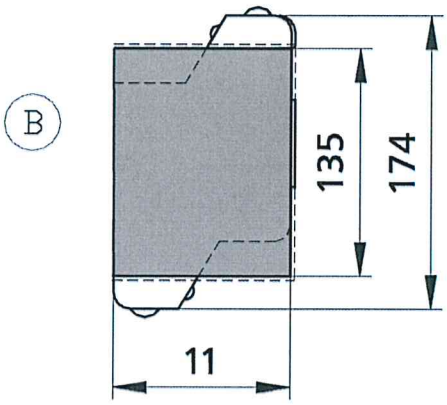

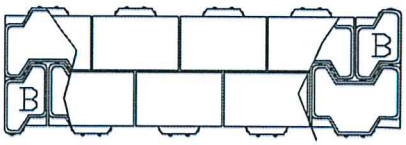

- Característiques geomètriques, resistència climàtica, càrrega de trencament, resistència al desgast per abrasió, resistència a l'impacte i resistència al lliscament/relliscament. **UNE-EN 1338:2004**

AIGÜES DE BLANES, S.A.	**HOMOLOGACIÓ MATERIALS REPOSICIÓ DE PAVIMENTS**	**Núm. de fitxa** 6.3.5
	LLAMBORDA DE FORMIGÓ DE COLOR GRIS DE MARGE PER TRÀNSIT RODAT PESAT DE 14X11X10.	**DATA NOVEMBRE 2013**

PLANTA

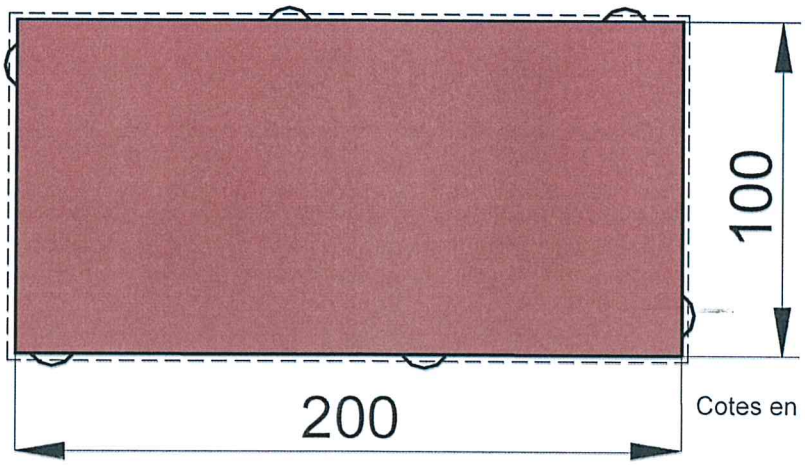

Cotes en mm.

ALÇAT

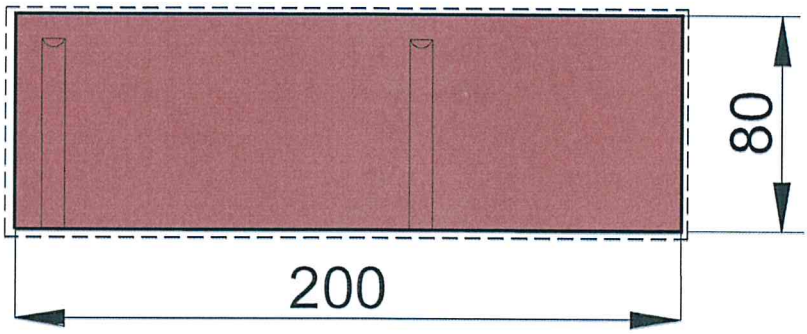

- Característiques geomètriques, resistència climàtica, càrrega de trencament, resistència al desgast per abrasió, resistència a l'impacte i resistència al lliscament/relliscament. **UNE-EN 1338:2004**

AIGÜES DE BLANES, S.A.	**HOMOLOGACIÓ MATERIALS REPOSICIÓ DE PAVIMENTS**	**Núm. de fitxa** 6.4
	LLAMBORDA DE FORMIGÓ DE COLOR VOLCANO DE 20x10x8	**DATA NOVEMBRE 2013**

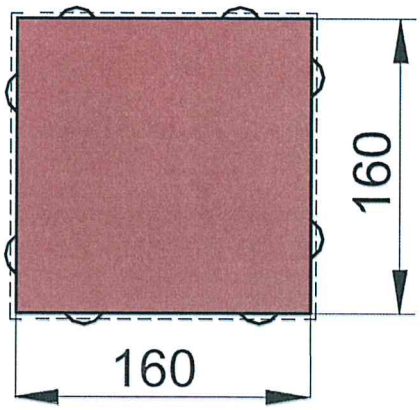

Cotes en mm.

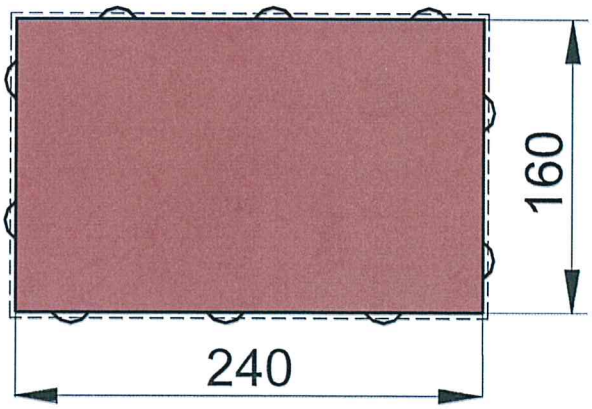

- Característiques geomètriques, resistència climàtica, càrrega de trencament, resistència al desgast per abrasió, resistència a l'impacte i resistència al lliscament/relliscament. **UNE-EN 1338:2004**

AIGÜES DE BLANES, S.A.	**HOMOLOGACIÓ MATERIALS REPOSICIÓ DE PAVIMENTS**	**Núm. de fitxa** 6.5
	LLAMBORDA DE FORMIGÓ DE COLOR VOLCANO DE 24X16X7 I 16X16X7	**DATA NOVEMBRE 2013**

PLANTA

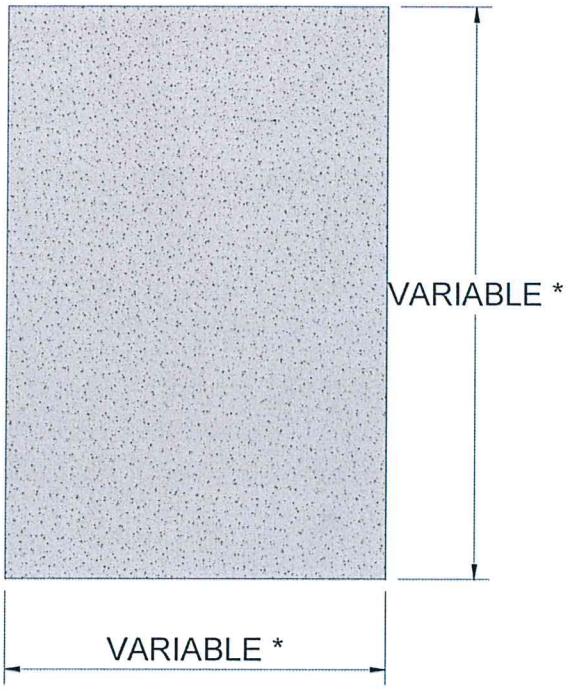

ALÇAT

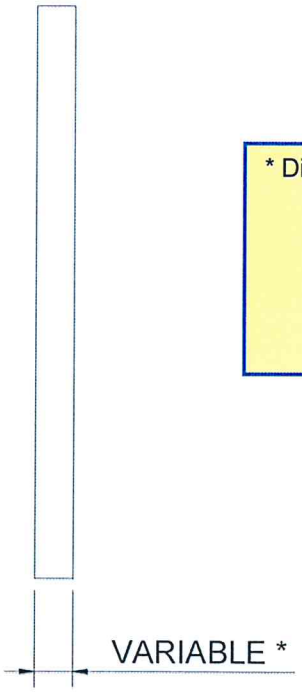

* Dimensions:

- 30 x 22 x 4 cm
- 60 x 40 x 4 cm
- 40 x 19 x 8 cm
- 40 x 20 x 8 cm
- 60 x 40 x 8 cm

PERSPECTIVA

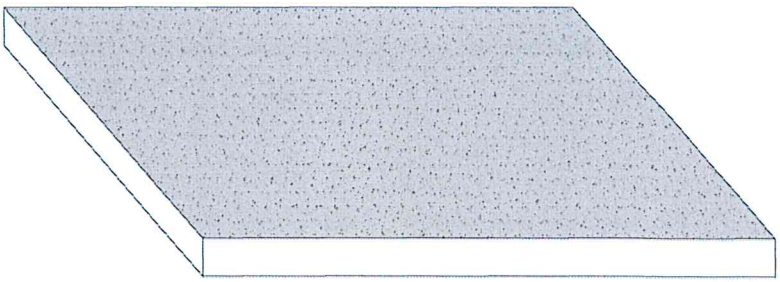

- Coeficient d'absorció d'aigua per capil·laritat. **UNE-EN 1925:1999**. Resistència a la flexió sota càrrega concentrada. **UNE-EN 12372:2007**. Determinació de la resistència al lliscament mitjançant el pèndul de fricció. **UNE-EN 14231:2004.** Determinació de l'energia de ruptura (impacte). **UNE-EN 14158:04.** Resistència al desgast per abrasió (disc ample). **UNE-EN 14157:2005.** Característiques geomètriques, resistència a la flexió, resistència al desgast per abrasió, absorció d'aigua i resistència al lliscament/relliscament. **UNE-EN 1341:2002 i UNE-EN 1341:2004 Erratum.**

AIGÜES DE BLANES, S.A.	**HOMOLOGACIÓ MATERIALS REPOSICIÓ DE PAVIMENTS**	**Núm. de fitxa** 7.1
	LLOSA DE PEDRA NATURAL DE GIRONA ABUIXARDADA AMB CANTELL VIU	**DATA NOVEMBRE 2013**

PLANTA

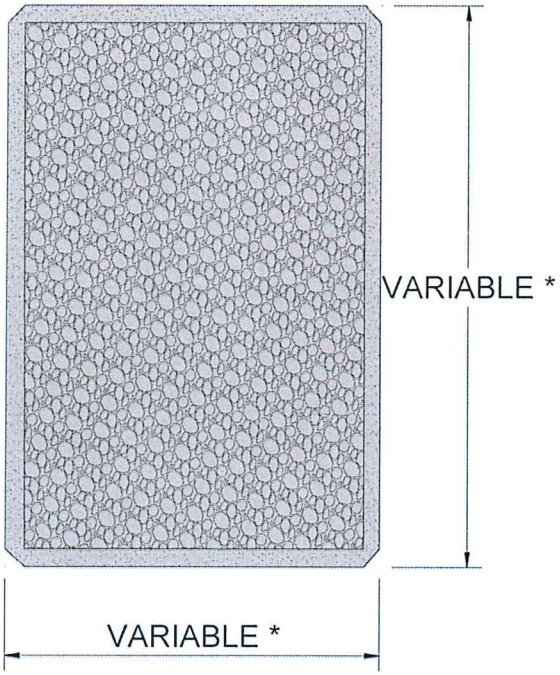

ALÇAT

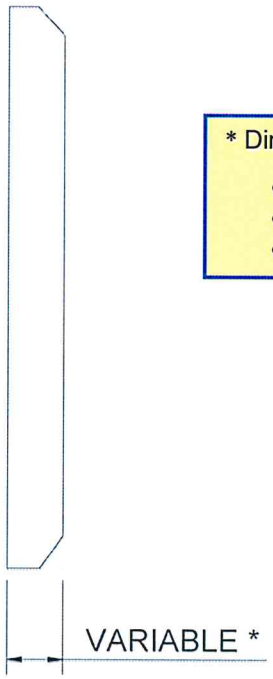

* Dimensions:

- 30 x 22 x 4 cm
- 60 x 40 x 4 cm
- 60 x 40 x 8 cm

PERSPECTIVA

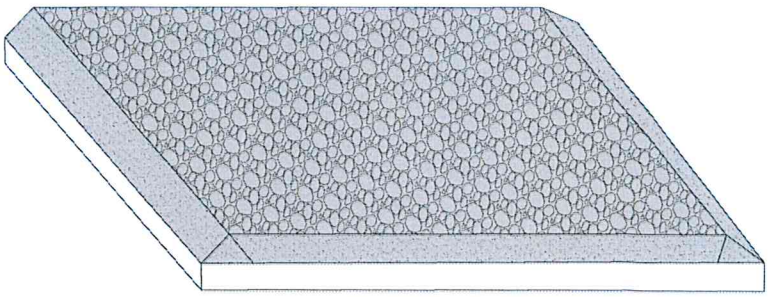

- Coeficient d'absorció d'aigua per capil·laritat. **UNE-EN 1925:1999**. Resistència a la flexió sota càrrega concentrada. **UNE-EN 12372:2007**. Determinació de la resistència al lliscament mitjançant el pèndul de fricció. **UNE-EN 14231:2004.** Determinació de l'energia de ruptura (impacte). **UNE-EN 14158:04.** Resistència al desgast per abrasió (disc ample). **UNE-EN 14157:2005.** Característiques geomètriques, resistència a la flexió, resistència al desgast per abrasió, absorció d'aigua i resistència al lliscament/relliscament. **UNE-EN 1341:2002 i UNE-EN 1341:2004 Erratum.**

AIGÜES DE BLANES, S.A.	**HOMOLOGACIÓ MATERIALS REPOSICIÓ DE PAVIMENTS**	**Núm. de fitxa** 7.2
	LLOSA DE PEDRA NATURAL DE GIRONA APUNXONADA AMB CANTELL ROM	**DATA NOVEMBRE 2013**

PLANTA

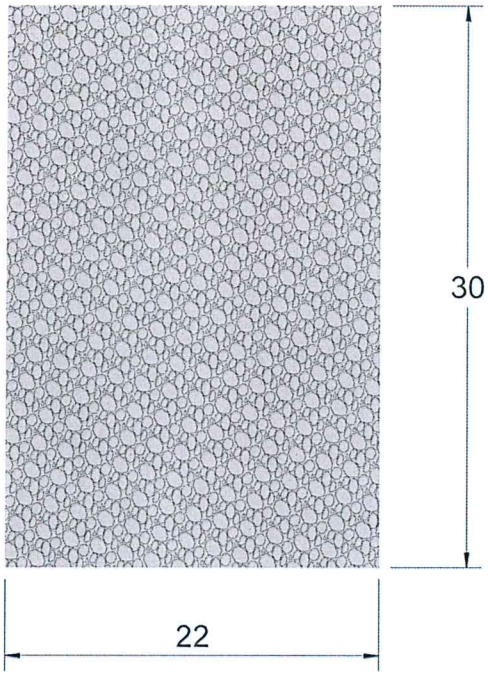

ALÇAT

* Dimensions:

- 30 x 22 x 4 cm

PERSPECTIVA

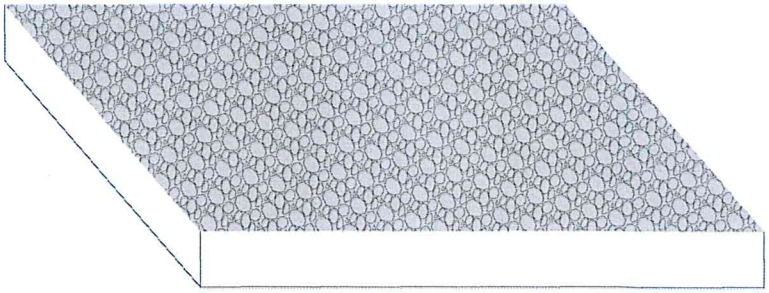

- Coeficient d'absorció d'aigua per capil·laritat. **UNE-EN 1925:1999**. Resistència a la flexió sota càrrega concentrada. **UNE-EN 12372:2007**. Determinació de la resistència al lliscament mitjançant el pèndul de fricció. **UNE-EN 14231:2004.** Determinació de l'energia de ruptura (impacte). **UNE-EN 14158:04.** Resistència al desgast per abrasió (disc ample). **UNE-EN 14157:2005.** Característiques geomètriques, resistència a la flexió, resistència al desgast per abrasió, absorció d'aigua i resistència al lliscament/relliscament. **UNE-EN 1341:2002 i UNE-EN 1341:2004 Erratum.**

AIGÜES DE BLANES, S.A.	**HOMOLOGACIÓ MATERIALS REPOSICIÓ DE PAVIMENTS**	**Núm. de fitxa** 7.3
	LLOSA DE PEDRA NATURAL DE GIRONA APUNXONADA AMB CANTELL VIU DE 30x22x6 CM	**DATA NOVEMBRE 2013**

PLANTA

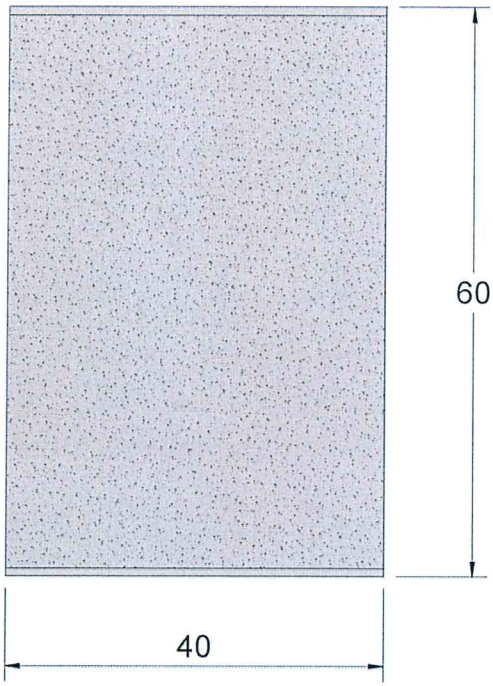

ALÇAT

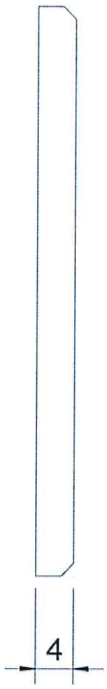

* Dimensions:

- 60 x 40 x 4 cm

PERSPECTIVA

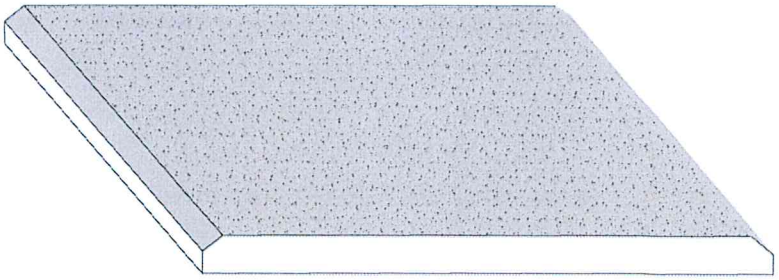

- Coeficient d'absorció d'aigua per capil·laritat. **UNE-EN 1925:1999**. Resistència a la flexió sota càrrega concentrada. **UNE-EN 12372:2007**. Determinació de la resistència al lliscament mitjançant el pèndul de fricció. **UNE-EN 14231:2004.** Determinació de l'energia de ruptura (impacte). **UNE-EN 14158:04.** Resistència al desgast per abrasió (disc ample). **UNE-EN 14157:2005.** Característiques geomètriques, resistència a la flexió, resistència al desgast per abrasió, absorció d'aigua i resistència al lliscament/relliscament. **UNE-EN 1341:2002 i UNE-EN 1341:2004 Erratum.**

AIGÜES DE BLANES, S.A.	**HOMOLOGACIÓ MATERIALS REPOSICIÓ DE PAVIMENTS**	**Núm. de fitxa** 7.4
	LLOSA DE PEDRA NATURAL DE GIRONA ABUIXARDADA AMB CANTELL MIXTE DE 60x60x4 CM	**DATA NOVEMBRE 2013**

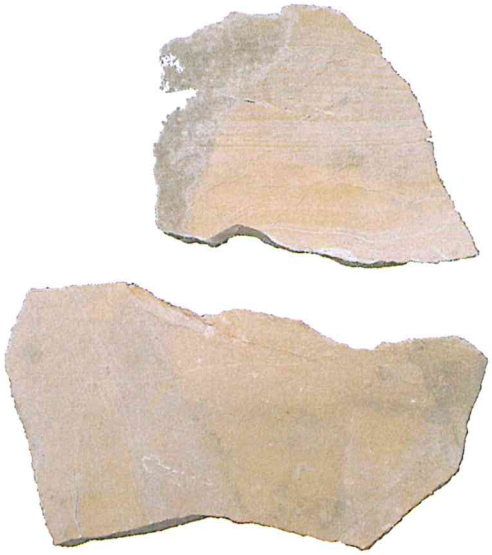

- Pedra de tipus arenisca, de consistència natural amb acabat partit i de tall creuat.
- Pes volumètric: 2850 Kg/m^3
- Resistència de compressió simple: 1021 Kg/cm^2
- Resistència a la flexió: 173 Kg/cm^2
- Resistència a l'abrasió: 1,2 mm 250 mt
- Absorció: 1'89% per pes

AIGÜES DE BLANES, S.A.	HOMOLOGACIÓ MATERIALS REPOSICIÓ DE PAVIMENTS	Núm. de fitxa 7.5
	LLOSA DE PEDRA D'ALCOVER	DATA NOVEMBRE 2013

PLANTA

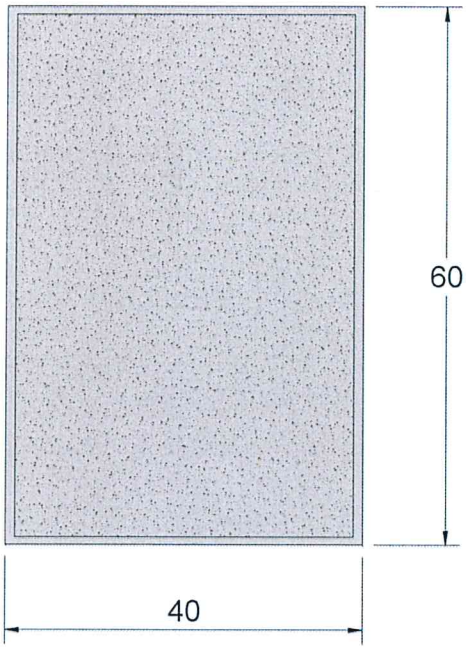

ALÇAT

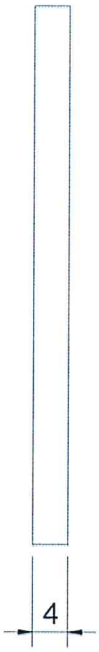

* Dimensions:

- 60 x 40 x 4 cm

PERSPECTIVA

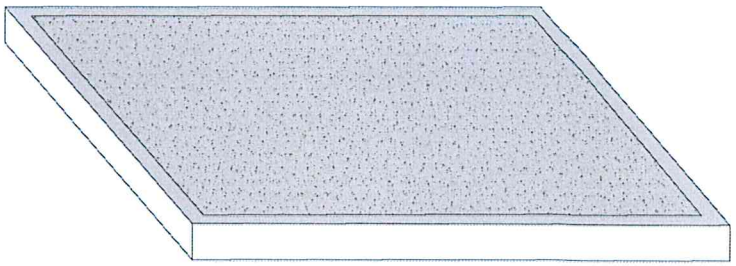

Característiques geomètriques, resistència a la flexió, resistència al desgast per abrasió i resistència al lliscament/relliscament. (**UNE-EN 1339-2004 i UNE-EN 1339:2004/AC:2006**) .

AIGÜES DE BLANES, S.A.	**HOMOLOGACIÓ MATERIALS REPOSICIÓ DE PAVIMENTS**	**Núm. de fitxa** 7.6
	LLOSA DE FORMIGÓ ABUIXARDADA DE COLOR GRIS AMB BORDÓ DE 60x40x4 CM	**DATA NOVEMBRE 2013**